# YRKE

INSTRUKCJA MONTAŻU

## Zestaw: stół 120 × 80 cm

+ 4 krzesła

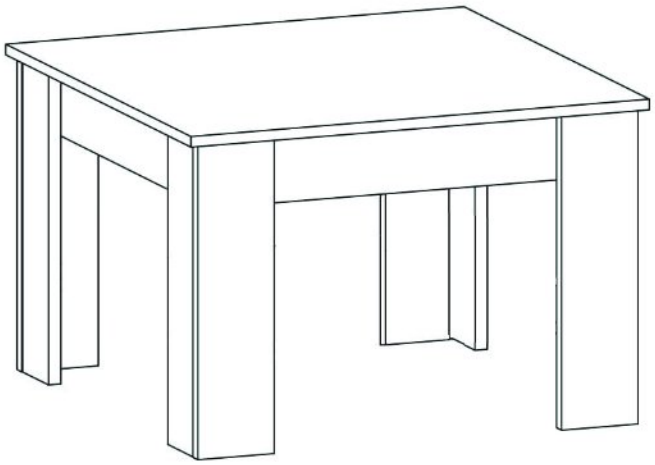



Stół: Dąb Sonoma

Krzesła: białe

Kod produktu: OR20864

Str. 2–4: montaż stołu · str. 5: montaż krzesła (×4)

# STÓŁ 120 × 80 cm

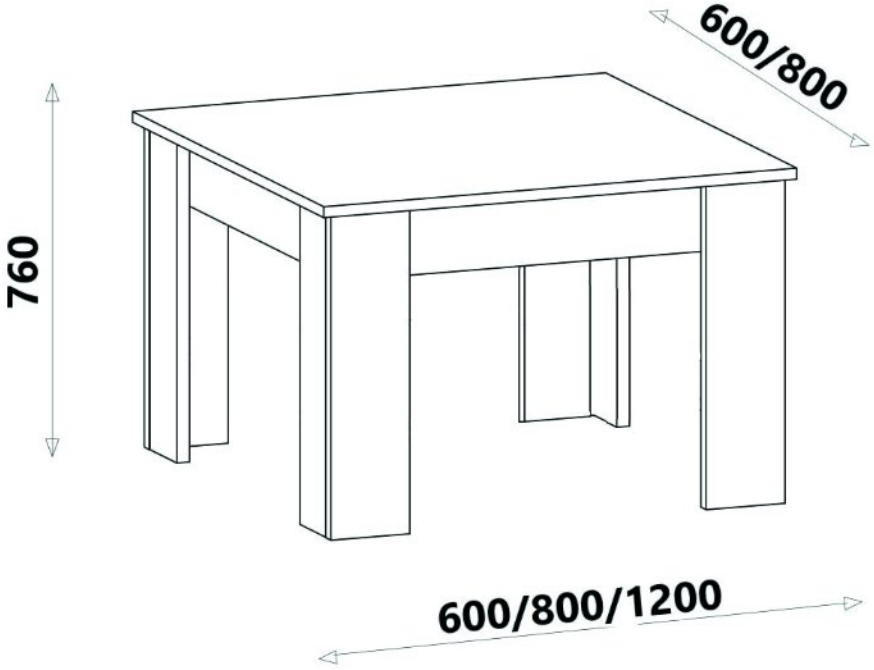


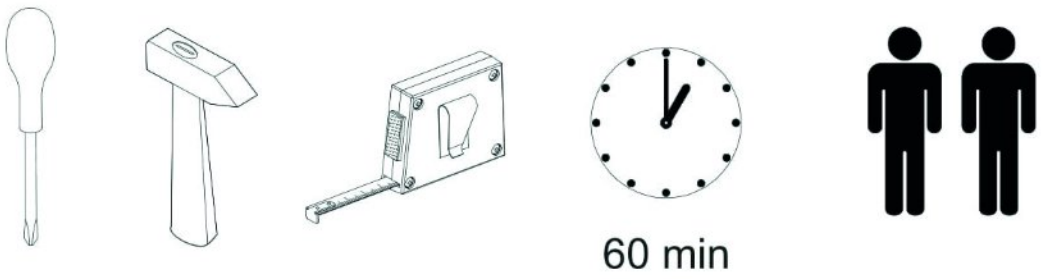


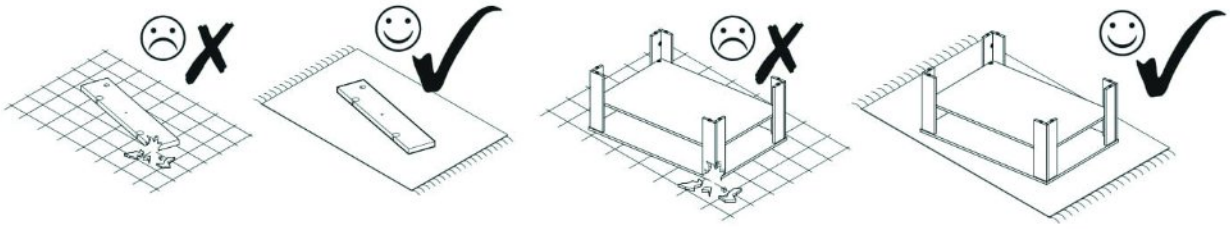

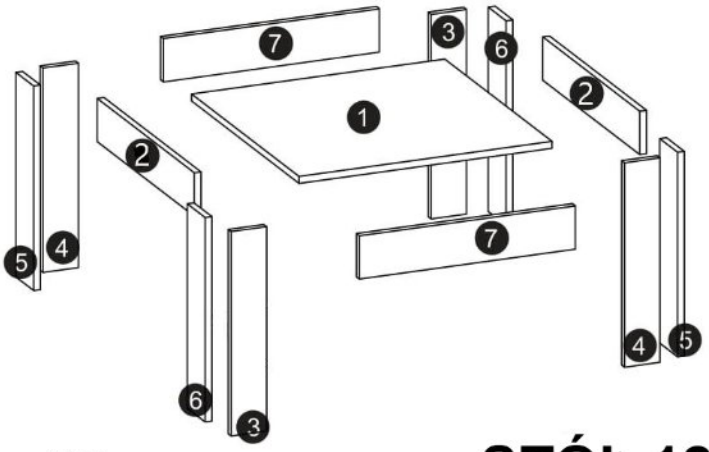

# STÓŁ 80 × 80 cm

| NUMER ELEMENTU | DŁUGOŚĆ | SZEROKOŚĆ | GUBOŚĆ | ILOŚĆ |
|---|---|---|---|---|
| 1 | 800 | 800 | 16 | 1 |
| 2 | 710 | 100 | 16 | 2 |
| 3 | 740 | 100 | 16 | 2 |
| 4 | 740 | 100 | 16 | 2 |
| 5 | 740 | 84 | 16 | 2 |
| 6 | 740 | 84 | 16 | 2 |
| 7 | 744 | 100 | 16 | 2 |

# STÓŁ 120 × 80 cm

| NUMER ELEMENTU | DŁUGOŚĆ | SZEROKOŚĆ | GUBOŚĆ | ILOŚĆ |
|---|---|---|---|---|
| 1 | 1200 | 800 | 16 | 1 |
| 2 | 710 | 100 | 16 | 2 |
| 3 | 740 | 100 | 16 | 2 |
| 4 | 740 | 100 | 16 | 2 |
| 5 | 740 | 84 | 16 | 2 |
| 6 | 740 | 84 | 16 | 2 |
| 7 | 1144 | 100 | 16 | 2 |

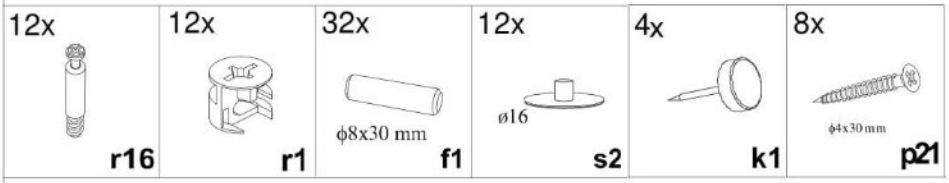


## 1

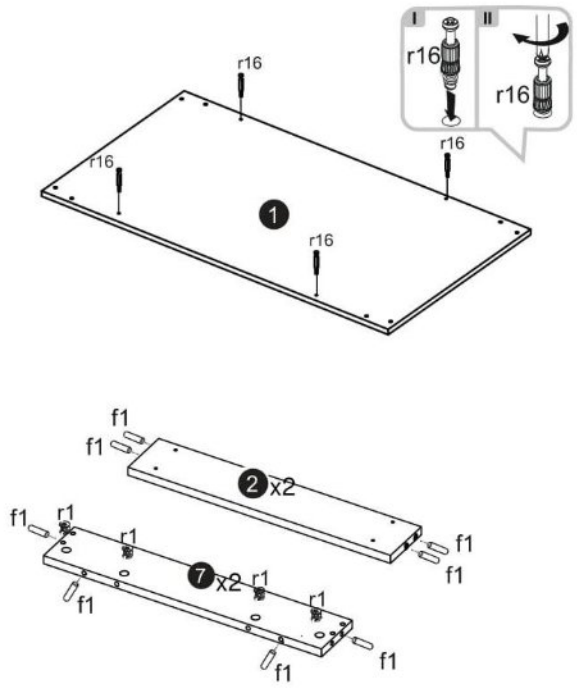


## 2

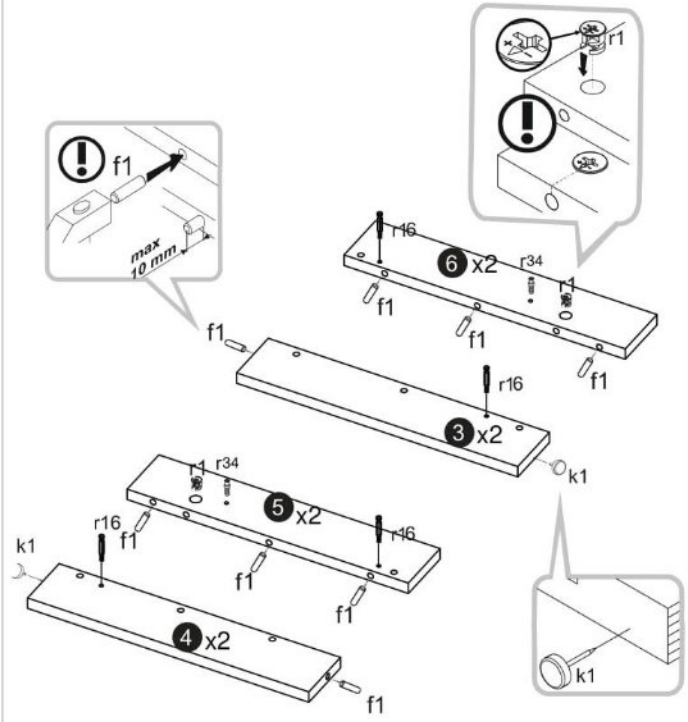

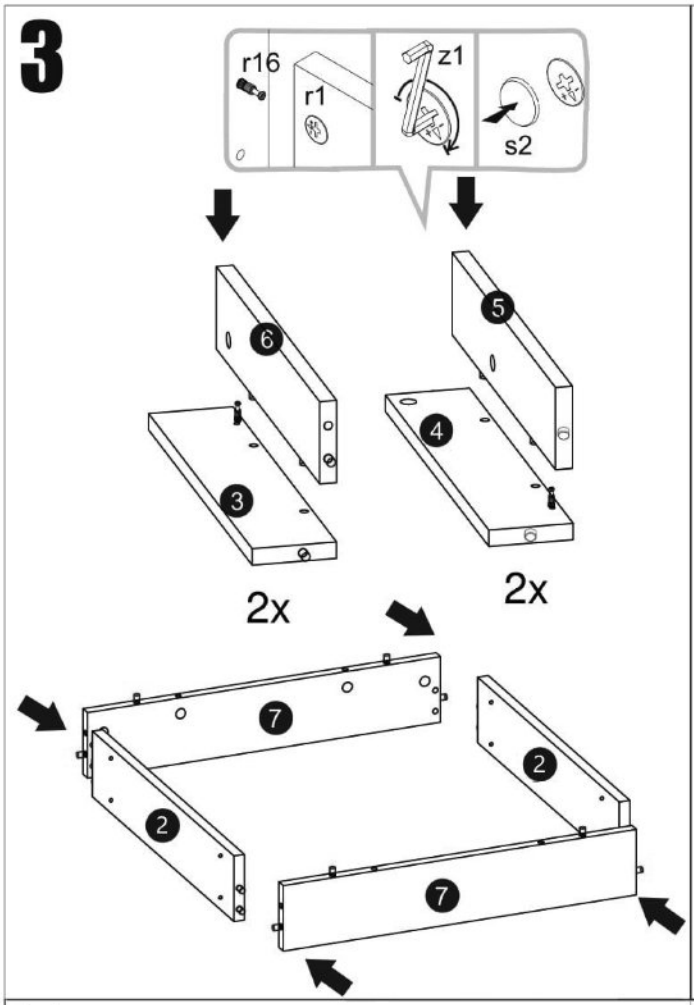
3
r16
r1
z1
s2
6
5
4
3
2x
2x
7
2
2
7

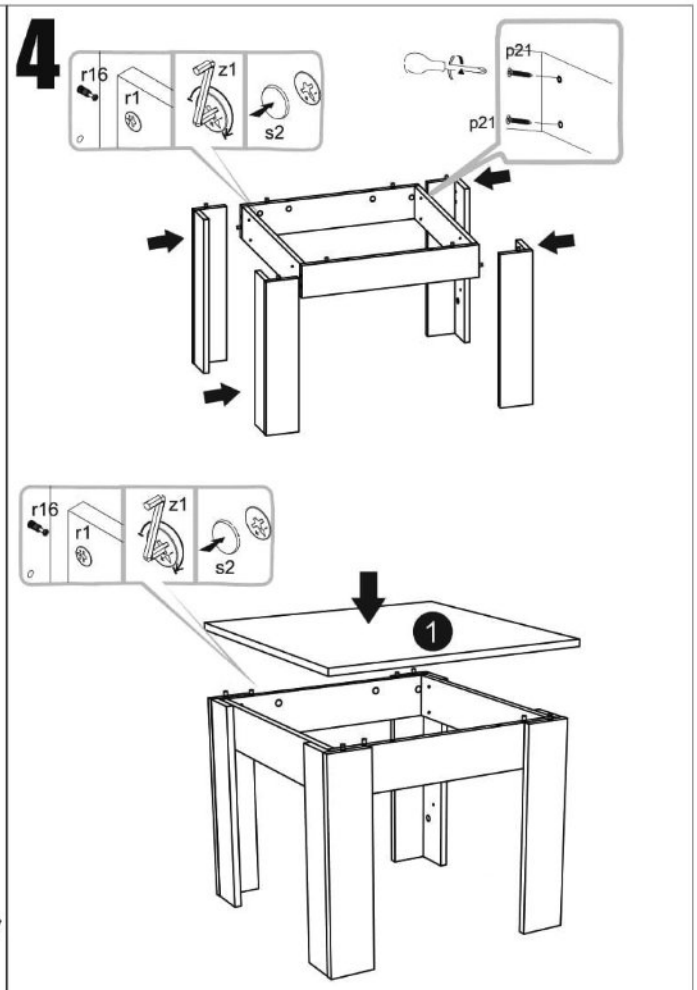
4
r16
r1
z1
s2
p21
p21
r16
r1
z1
s2
1


5
max
50kg

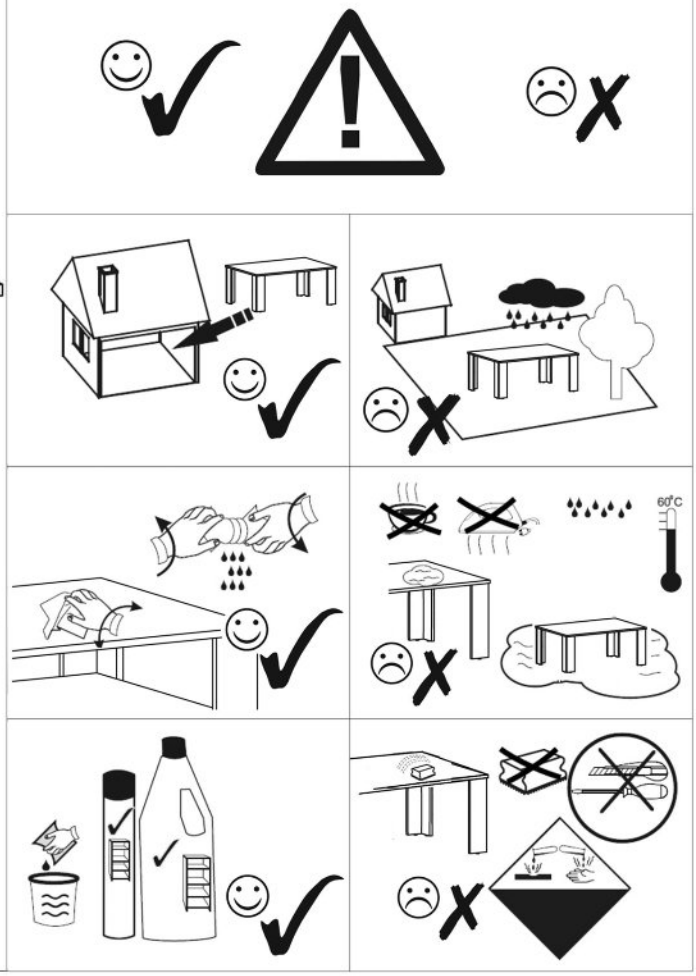
60°C

# KRZESŁO

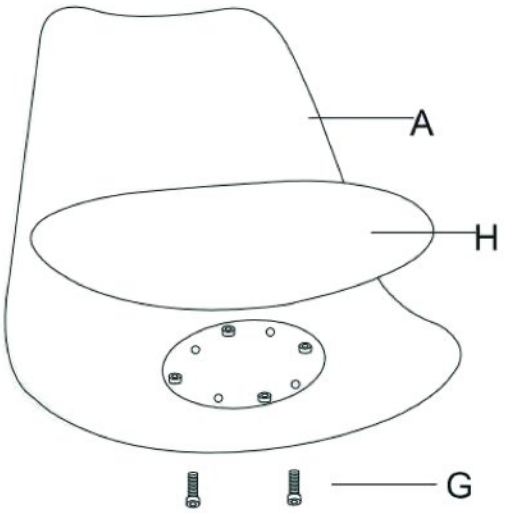


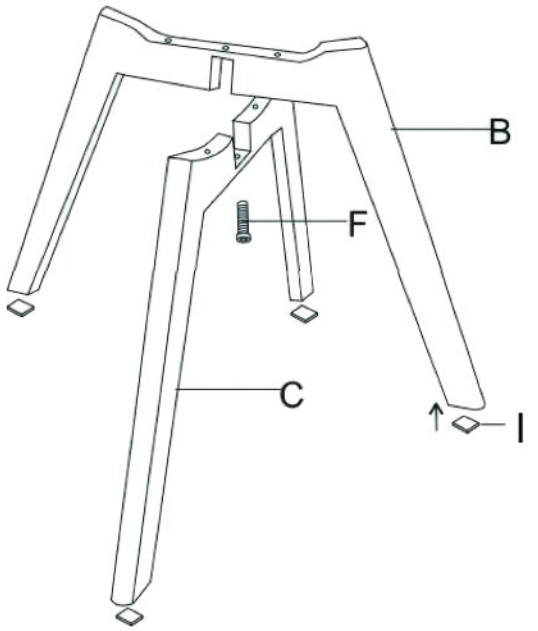


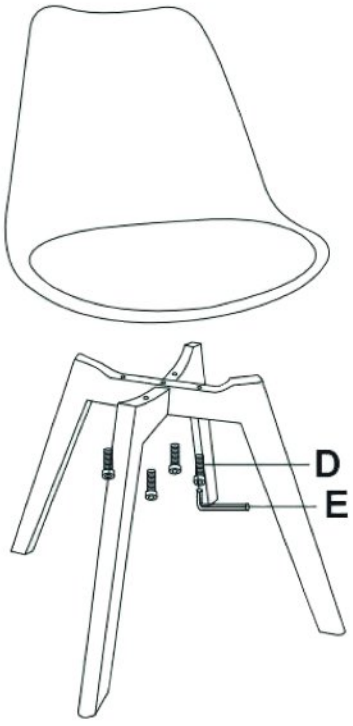




| Ax1 | Bx1 | Cx1 | Dx4 | Ex1 | Fx1 | Gx2 | Hx1 | Ix4 |
|---|---|---|---|---|---|---|---|---|
|  |  |  |  |  |  |  |  |  |