INSTRUKCJA MONTAŻU

Regał komorowy 110 × 110 cm, 9 komór z pełnymi plecami

Kolor: Biały

Kod produktu: OR10408

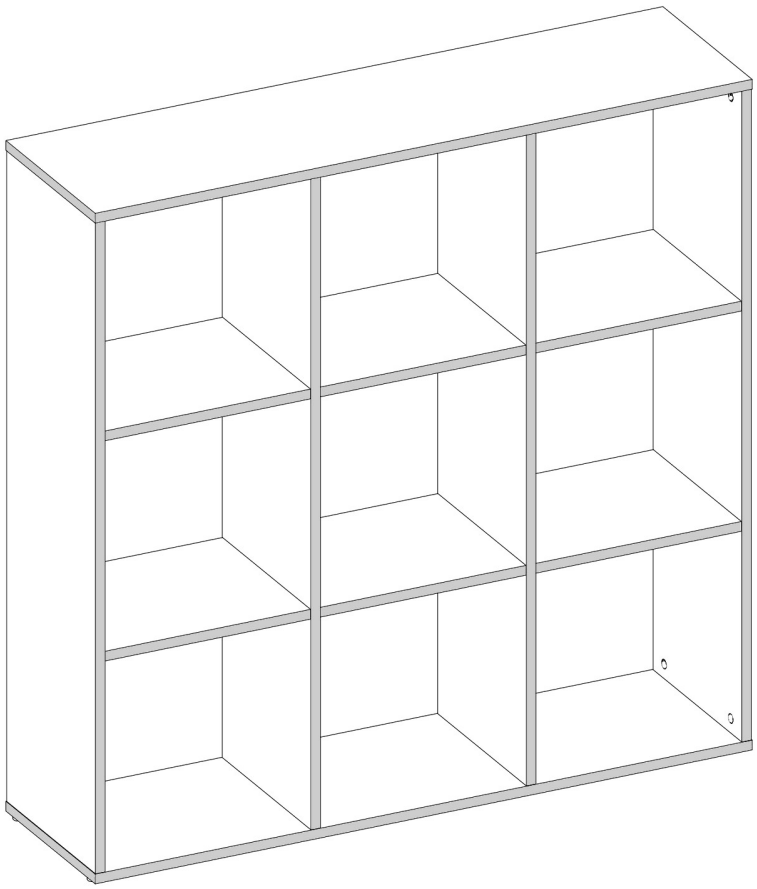

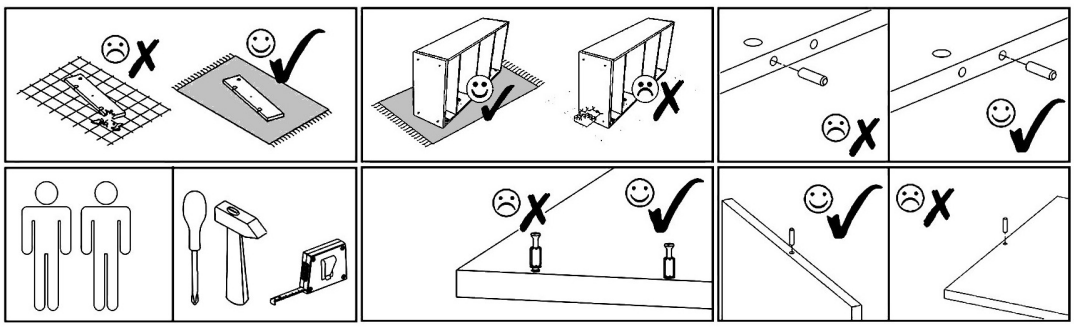

V13 x1	V15 x6	Z1 x70	B1 Ant ø17/4mm x40	B1 K ø17/4mm x40				
M1 12x15mm x40	E1 8x30mm x24	N1 L=35mm x24	B1 B ø17/5-4mm x40	B1 S-A ø17/5-4mm x40	E3 8x50mm x8	N4 L=62mm x8	T1 x6	

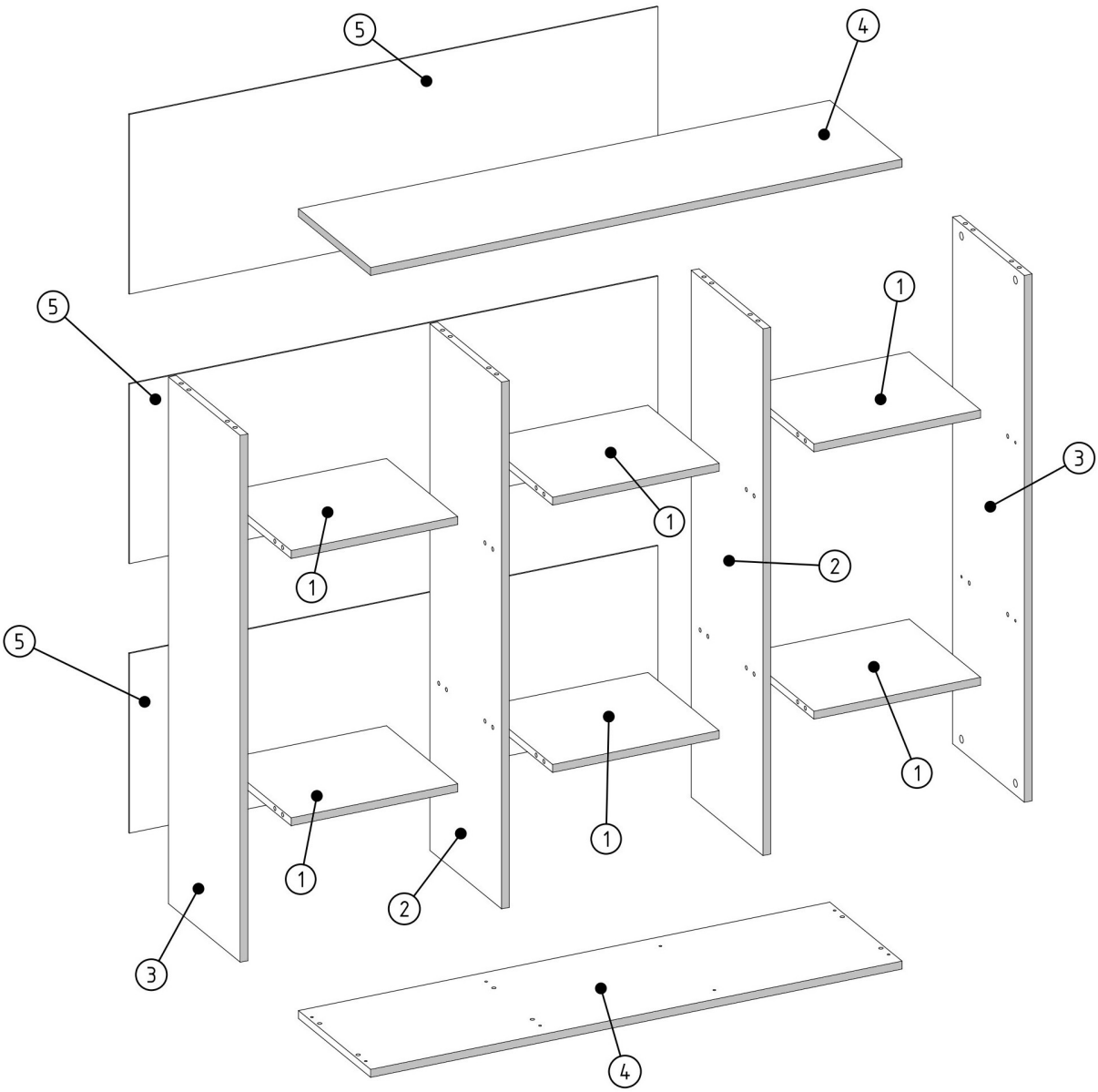

ID	NUMBER	QUANTITY
001579	5	3
000390	4	2
001580	3	2
001578	2	2
000051	1	6

M1	E1
	
12x15mm x24	8x30mm x8

x4

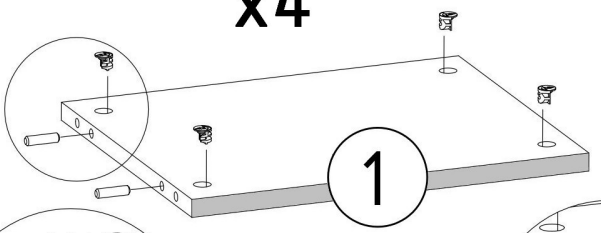

x2

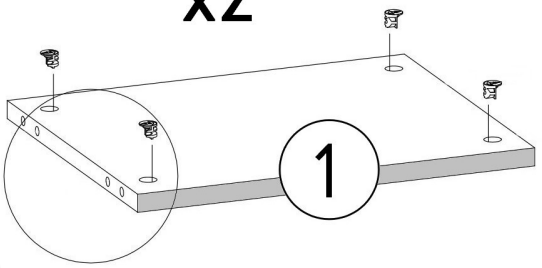

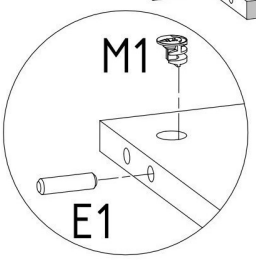

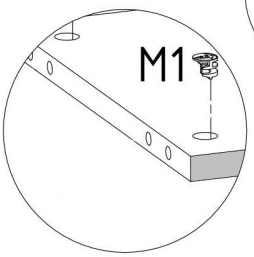

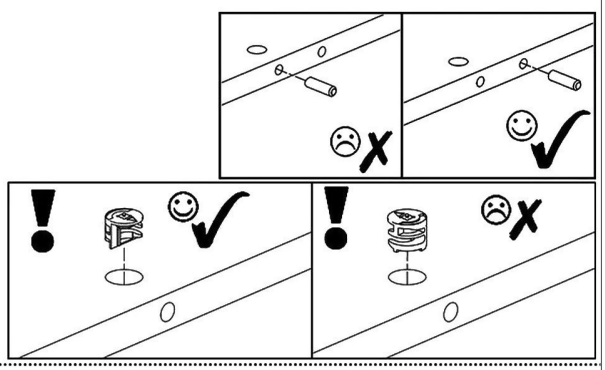

M1	E1
	
12x15mm x8	8x30mm x8

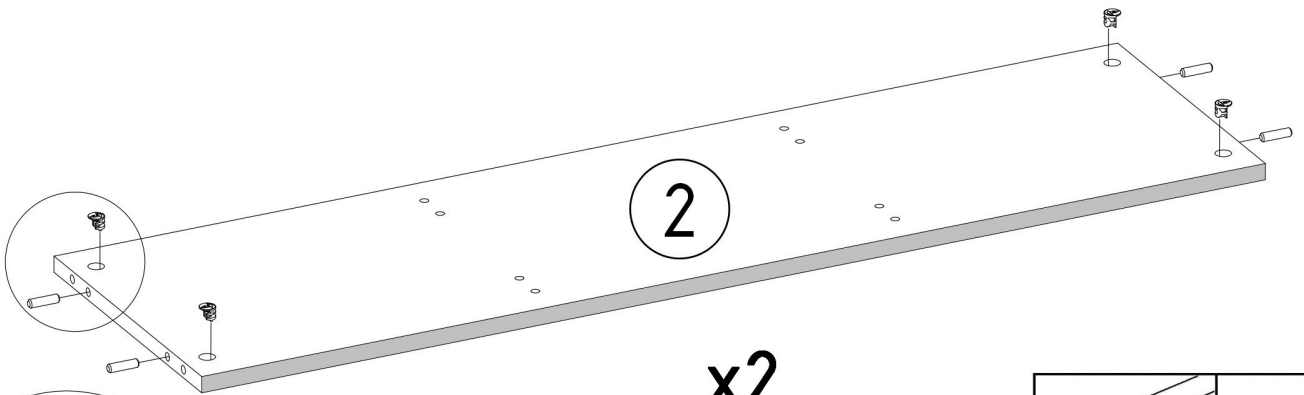

x2

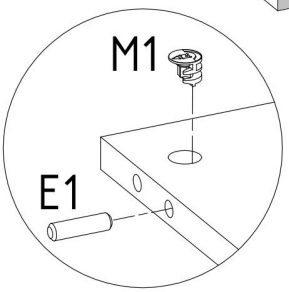

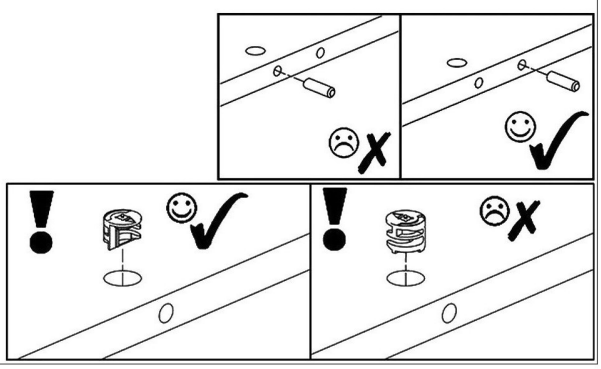

M1	E1	N1
		
12x15mm x8	8x30mm x8	L=35mm x8

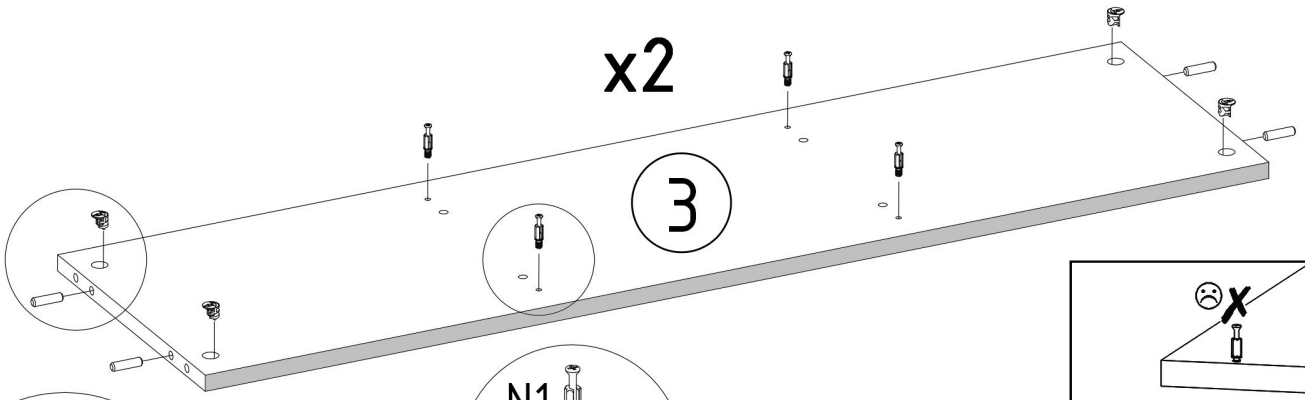

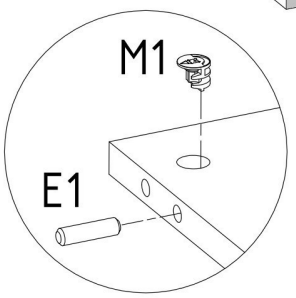

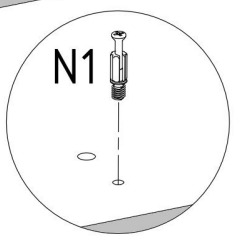

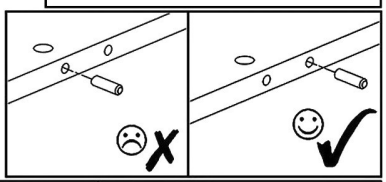

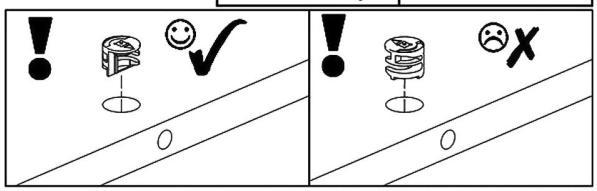

E3	N4
	
8x50mm x8	L=62mm x8

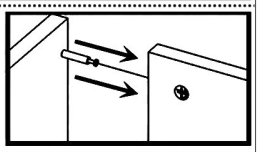

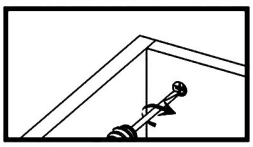

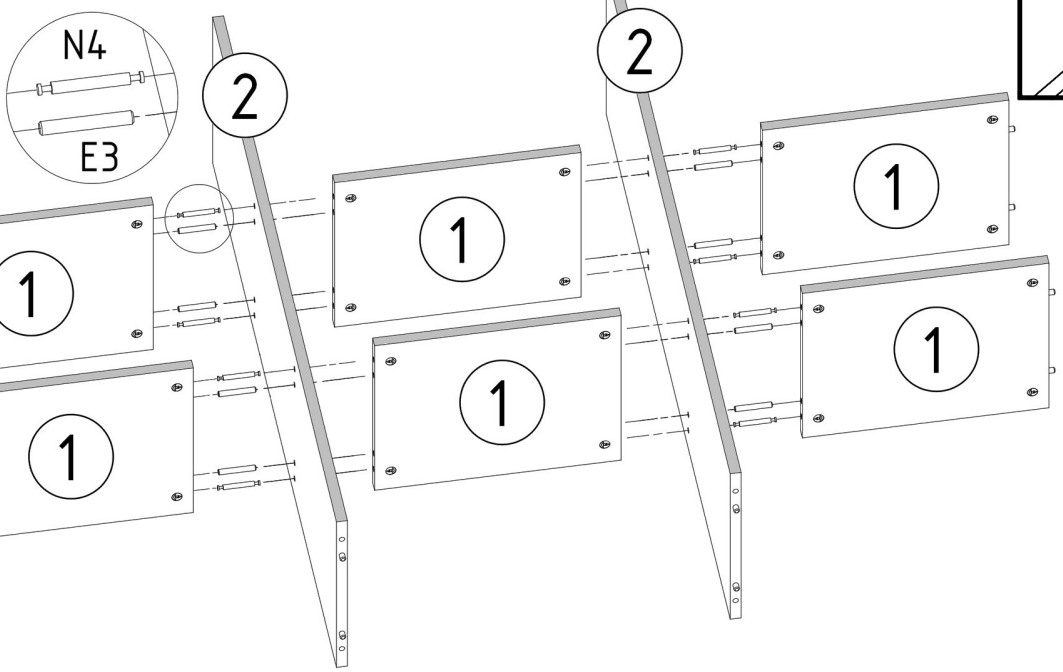

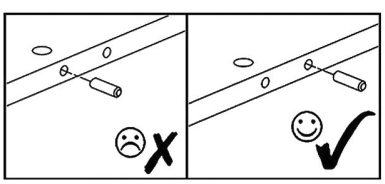

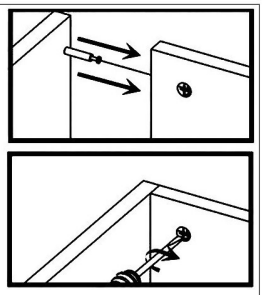

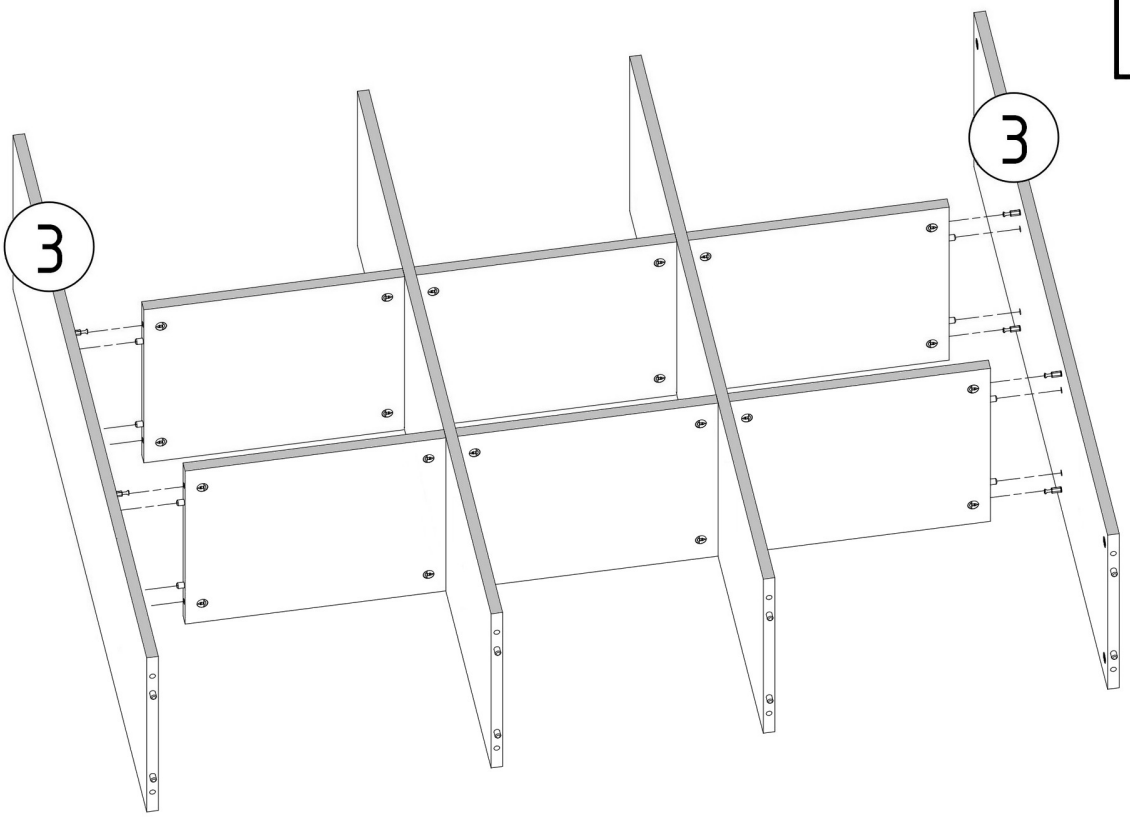

N1



L=35mm x16

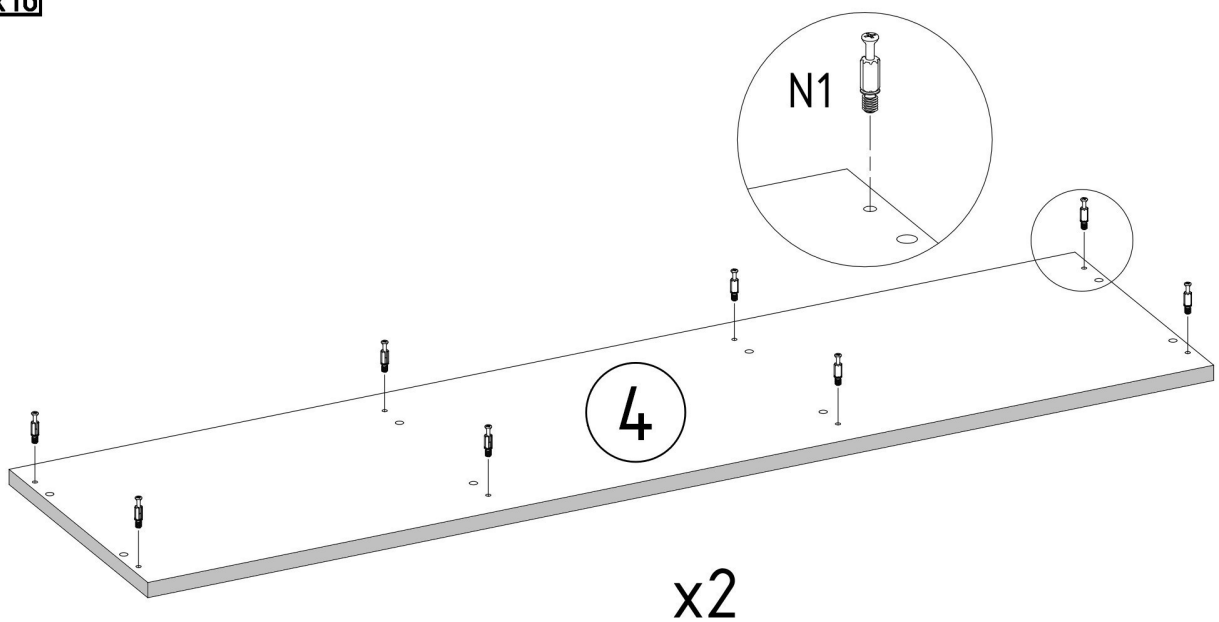

x2

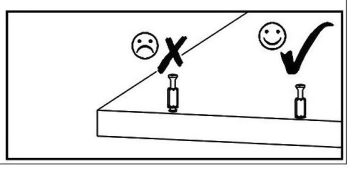

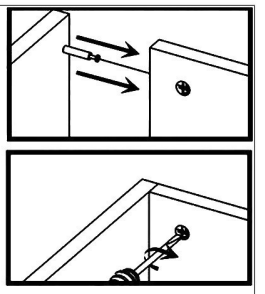

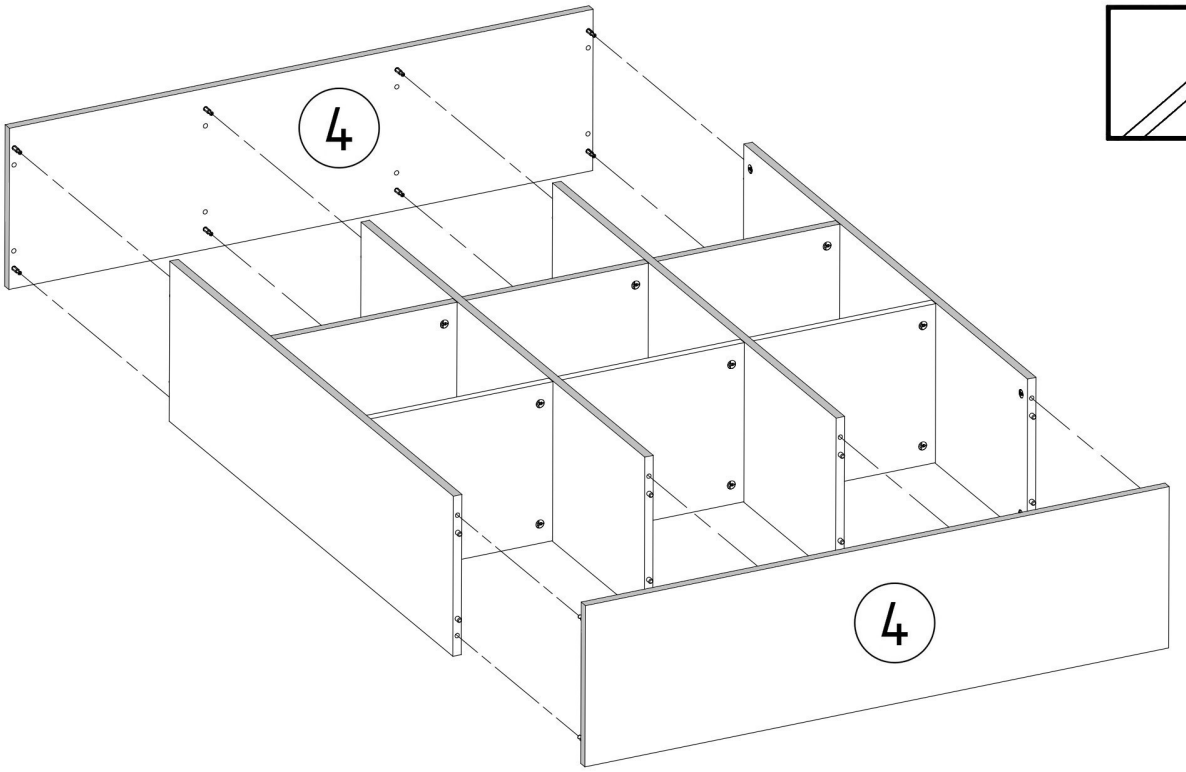

T1	Z1	V15
x6	x70	x6

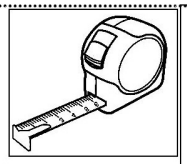

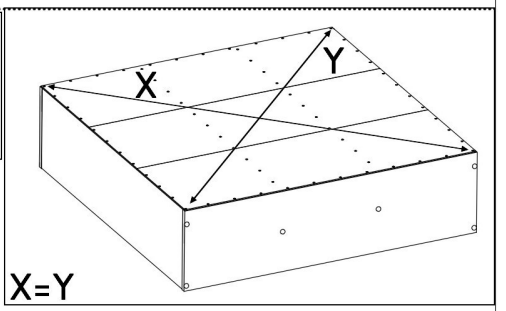

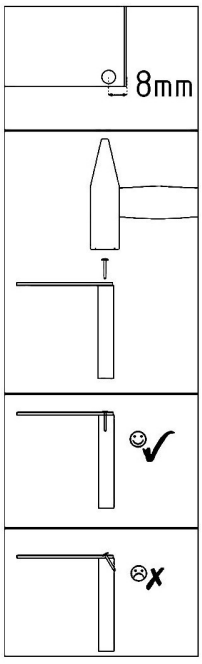

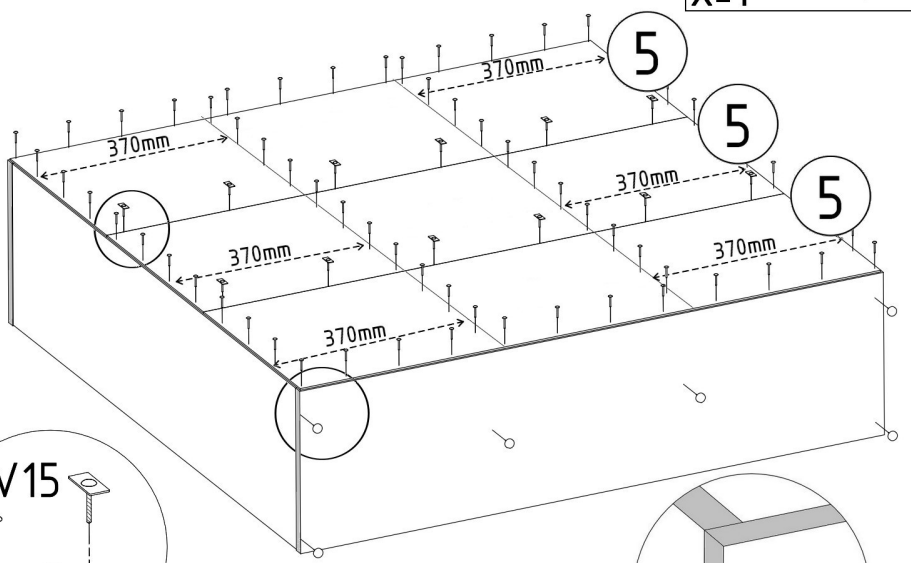

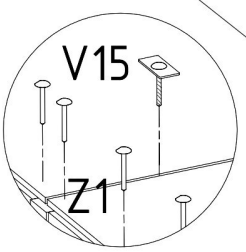

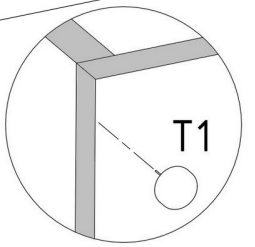

B1



ø17/5-4mm x40

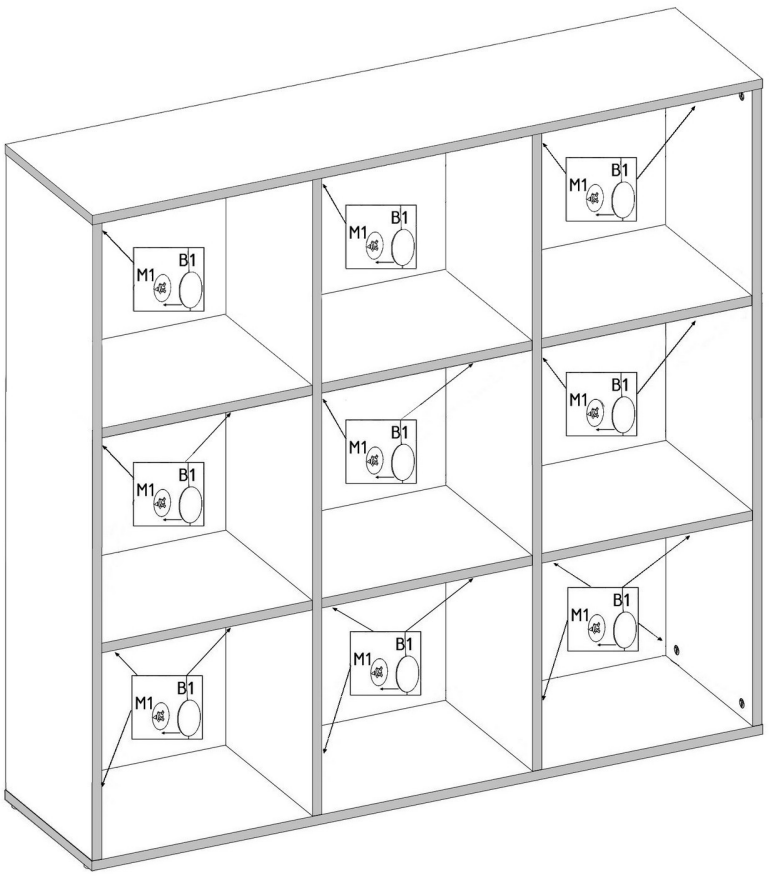

V13



x1

