INSTRUKCJA MONTAŻU

# Szafka RTV 183,5 cm z 2 drzwiczkami i otwartą półką na metalowych nogach

Kolor: Kaszmir / Dąb Castello

Kod produktu: OR10266

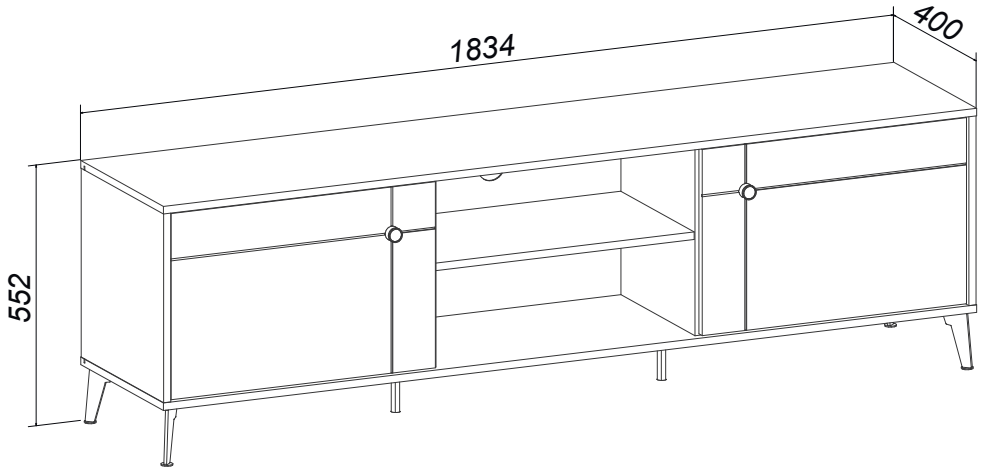


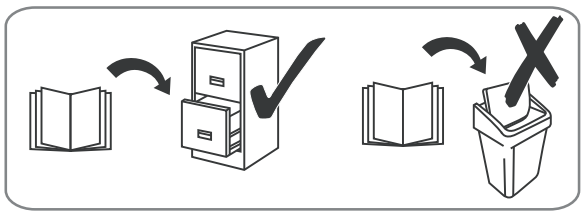

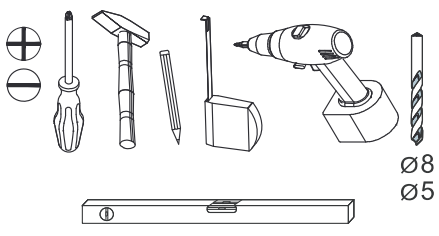








festziehen / tighten / Затегнете / serrer / stringere / utáhnout / vasttrekken / zategnuti / strângere / zwiazac / zacisnąć szorosan meghúzni / pevne dotiahnut´/ trdno pritegniti / затянуть / dra åt

eindrücken / press in / enfoncer / wcisnąć ribattere / zatlačit / Вкарайте / indrukken benyomni / stlacit´ / vtisniti / tryck in introducere prin apăsare / вдавить

ausmessen / measure / mesurer / misurare / opmeten / izmeriti / miara / kimérni / izmeriti / măsurare / измерить změřit / Измерете / mät upp / zmierzyć

drücken / press / presser / stisknout / Натиснете / vtisniti / nasinac / drukken / pritisnuti / nacisnac / pritisniti / нажать / (meg)nyomni / apasare / tryck fast / nacisnąć

einschlagen / hammer in / beverni / sla in frapper au marteau / infossare / Zabit´ / zarazit / Набийте / zabiti / wbić introducere prin bătaie / забить / zatlouct

Drehen - wenden / przekręcić - odwrócić / Keren - omdraaien / Girare - Ruotare / Okrenuti - ubrnuti / Retourner - renverser / Turn over - turn around / Otocte - obratte / Завъртете - обърнете / Obrnite list / Întoarceţi - rotiţi / Vrid runt - vänd / прокрутить - повернуть / otočit - obrátit elforgatni - megfordítani

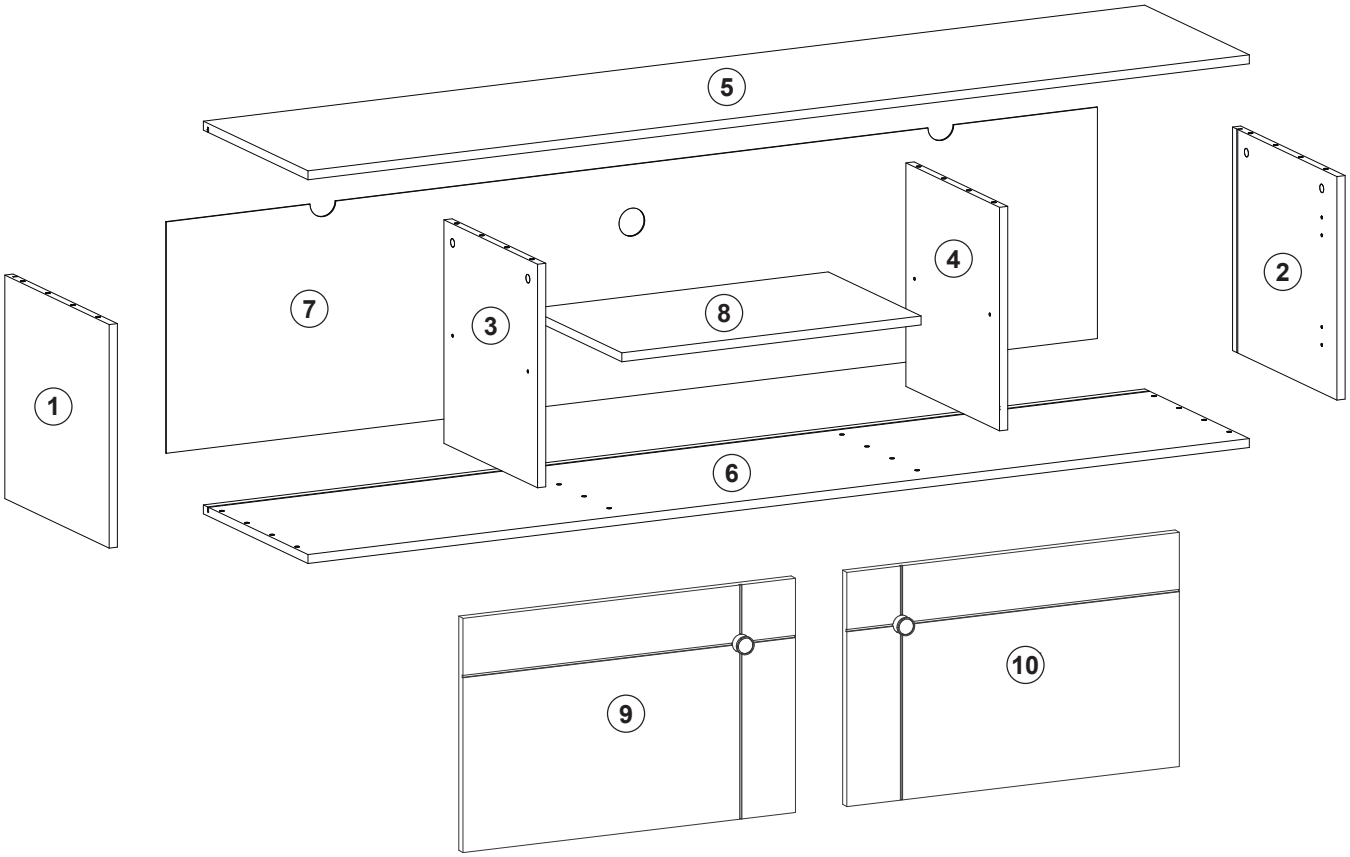


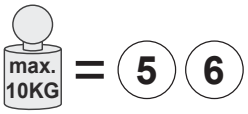


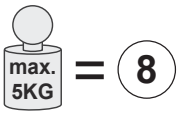


| A | B (mm) | | | C | D |
|---|---|---|---|---|---|
| 1 | 400 | 399 | 16 | x1 | 1/2 |
| 2 | 400 | 399 | 16 | x1 | 1/2 |
| 3 | 400 | 358 | 16 | x1 | 1/2 |
| 4 | 400 | 358 | 16 | x1 | 1/2 |
| 5 | 1834 | 400 | 16 | x1 | 2/2 |
| 6 | 1834 | 400 | 16 | x1 | 2/2 |
| 7 | 1814 | 414 | 2,5 | x1 | 2/2 |
| 8 | 583 | 355 | 16 | x1 | 1/2 |
| 9 | 594 | 396 | 16 | x1 | 1/2 |
| 10 | 594 | 396 | 16 | x1 | 1/2 |
| B1 | | | | x1 | 1/2 |

# POINT

## B1

| A0 | C1 | Z | B1 | D11 | L14 | D19 | C2 | C07 | C08 |
|---|---|---|---|---|---|---|---|---|---|
| 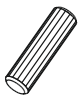 |  | 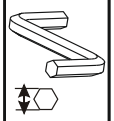 | 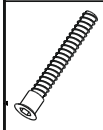 |  |  | 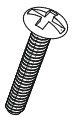 |  |  |  |
| Ø8x30 | 16 mm | 4mm | Ø6,4x50 | 3,5x16 | | 4x16 | L-44 | Ø20 | Ø20 |
| **x16** | **x8** | **x1** | **x8** | **x12** | **x2** | **x2** | **x8** | **x4** | **x4** |

| J8 | D17 | N14 | E2 | M1 | D14 | N1 | T10 | T12 |
|---|---|---|---|---|---|---|---|---|
| 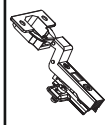 |  | 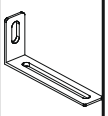 | 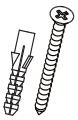 |  |  |  |  |  |
| | 3.5x16 | L=75x20x15mm | 8x50 | | 3x15 | | | |
| **x4** | **x26** | **x2** | **x2** | **x16** | **x16** | **x4** | **x4** | **x2** |

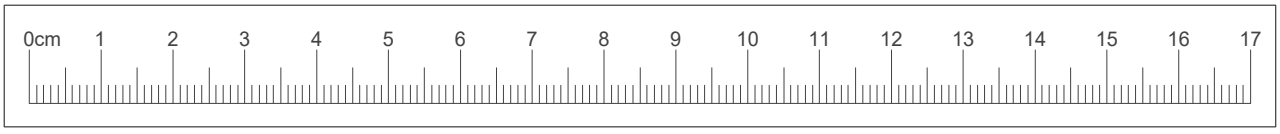

# 1

| N14 | D11 | J8 | C2 | C1 | A0 |
|---|---|---|---|---|---|
| 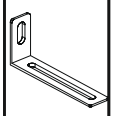 |  | 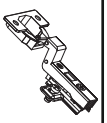 | 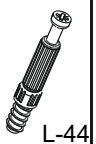 |  |  |
| L=75x20x15mm | 3,5x16 | | L-44 | 16 mm | Ø8x30 |
| x2 | x4 | x4 | x8 | x8 | x16 |

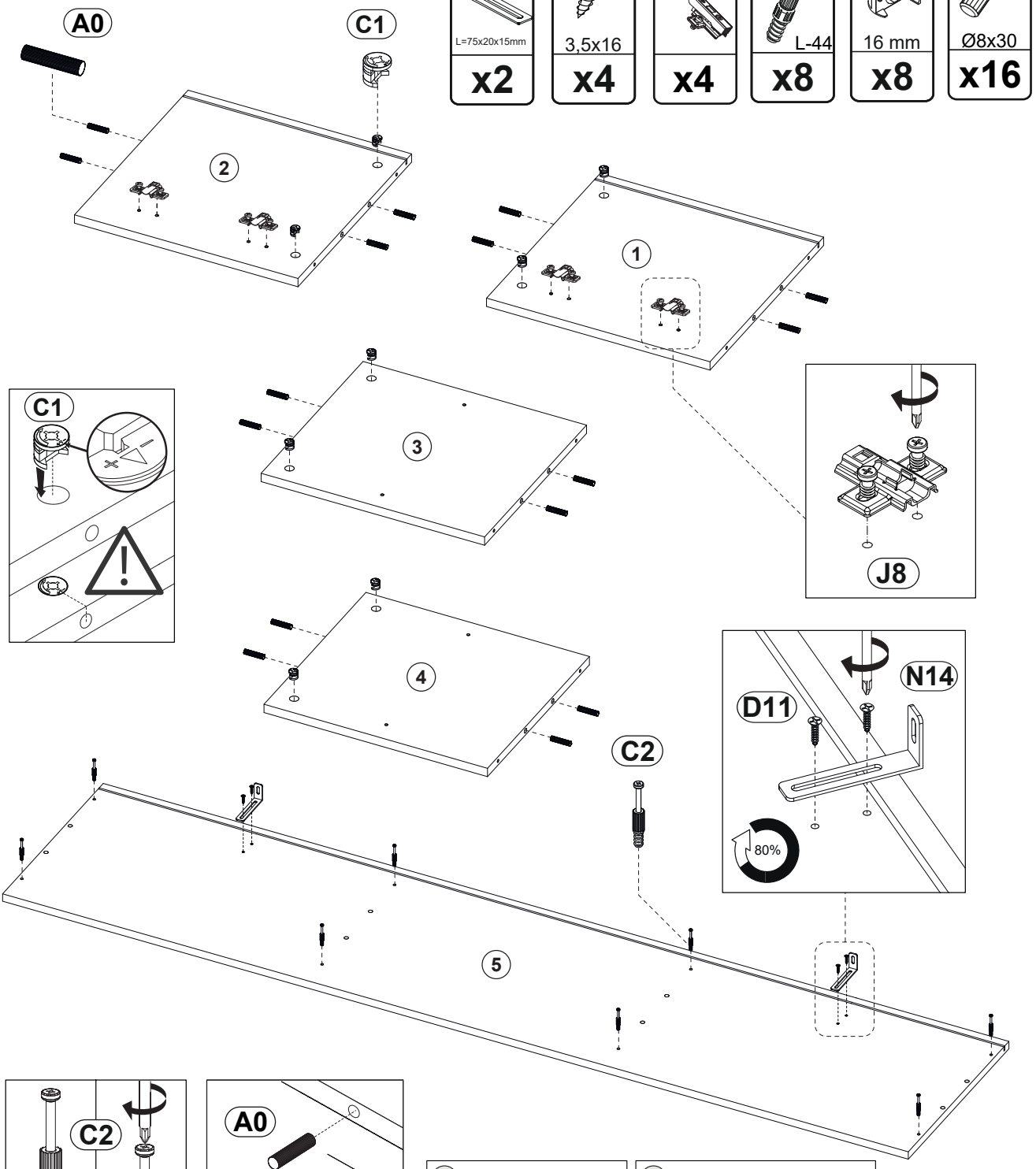

# 2

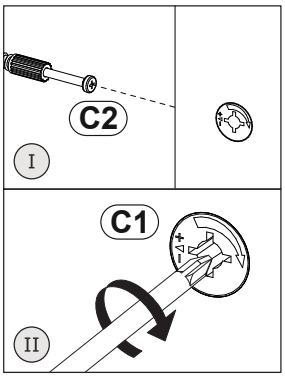


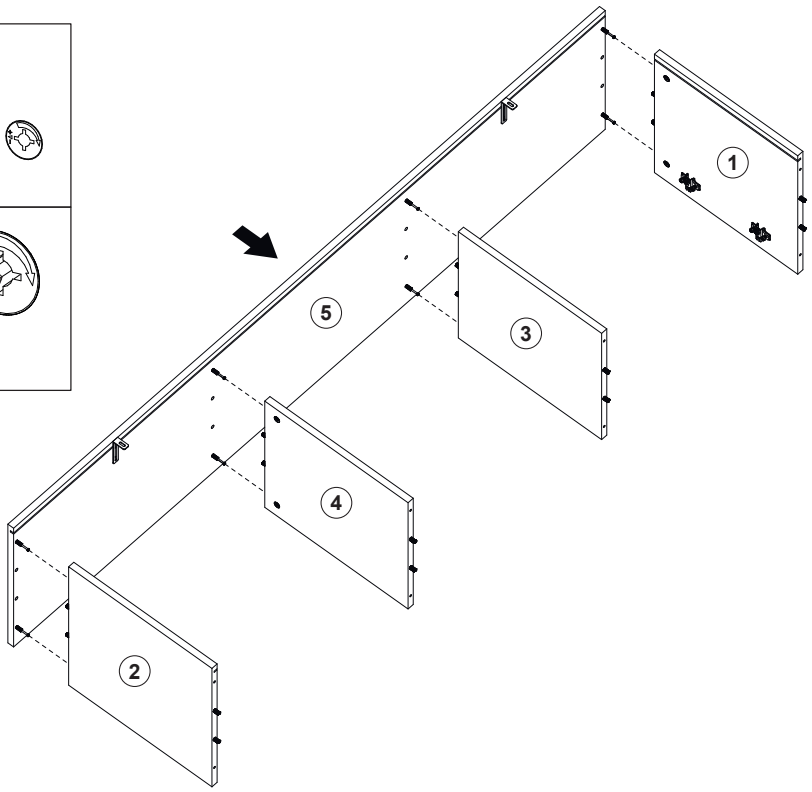


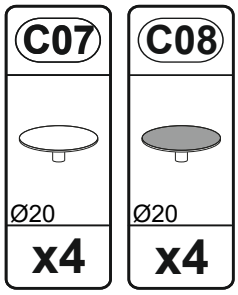


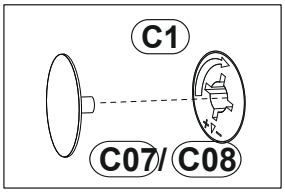


# 3

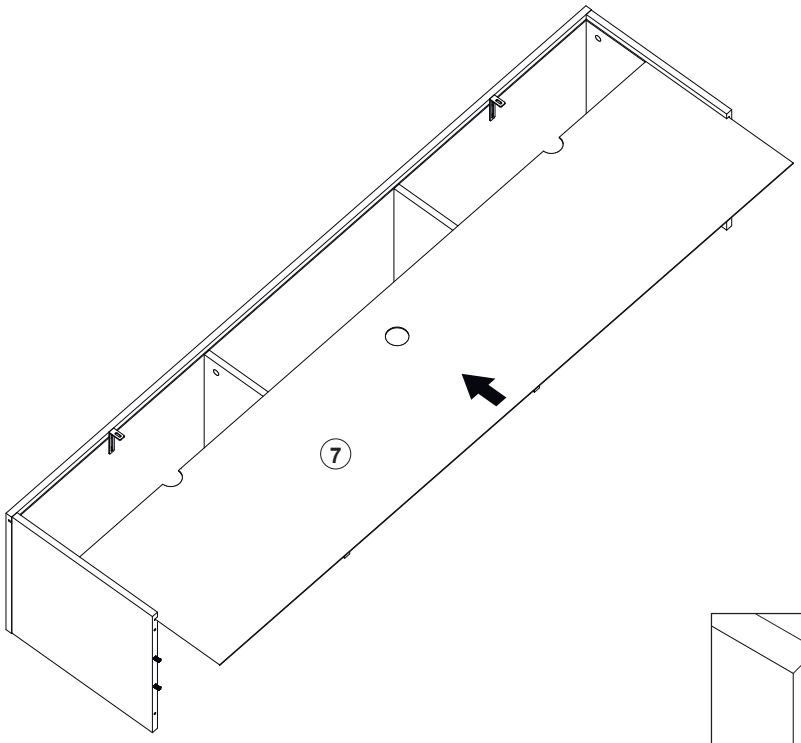


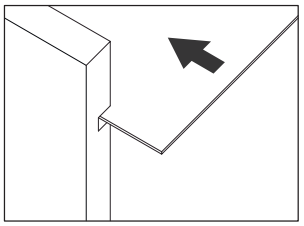

# 4

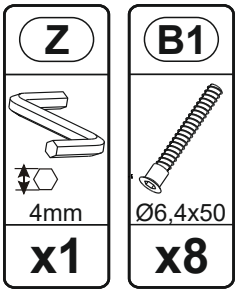


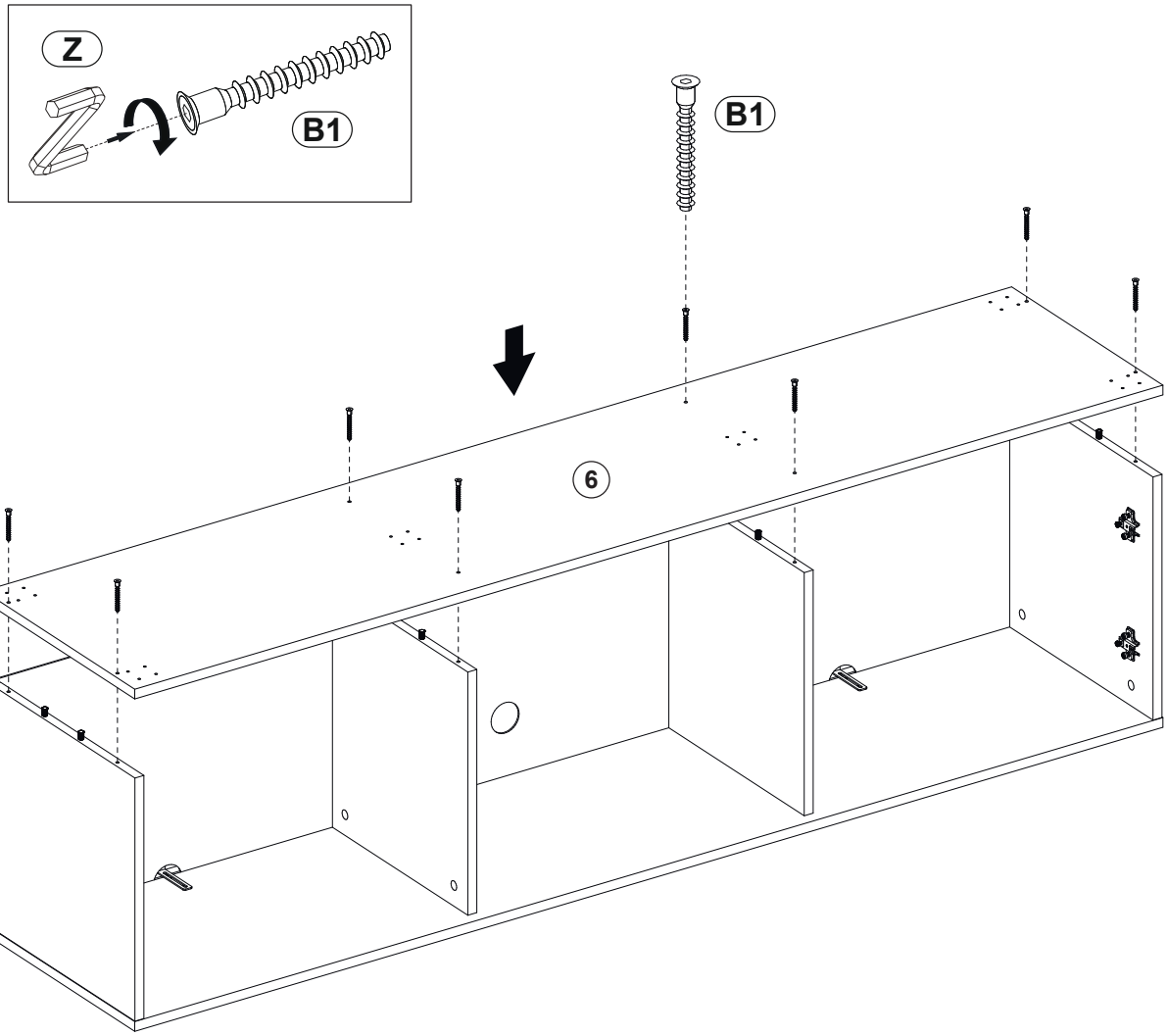


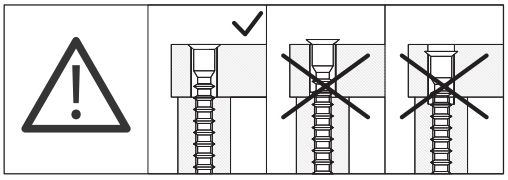

# 5

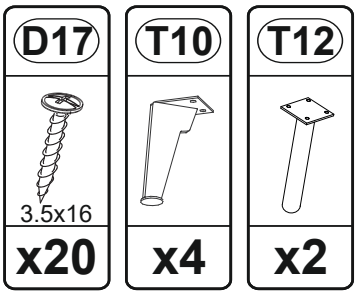


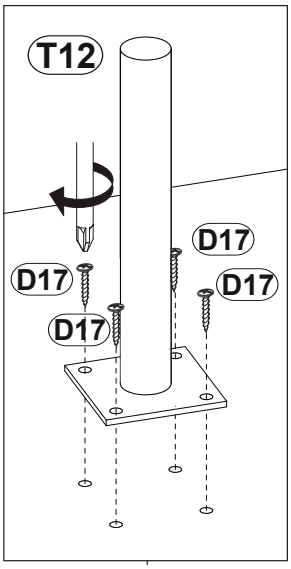


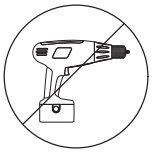

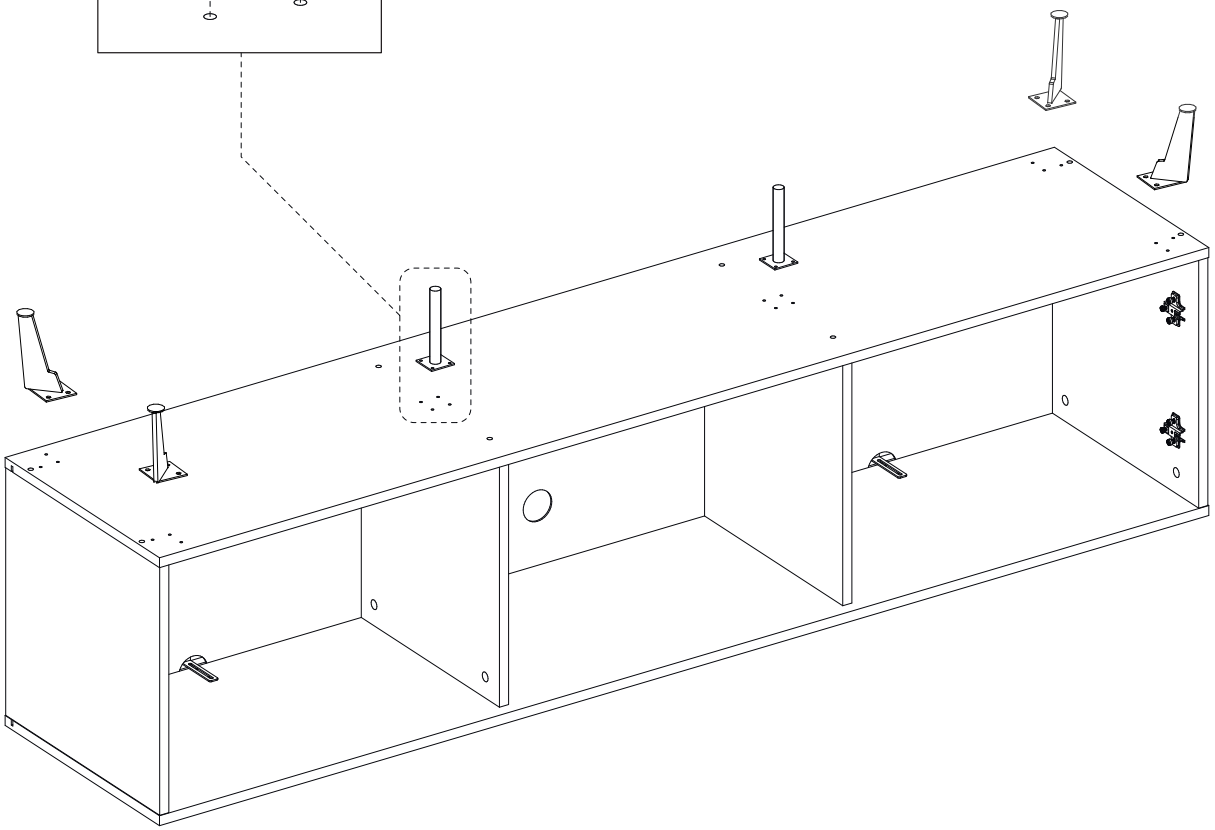

# 6

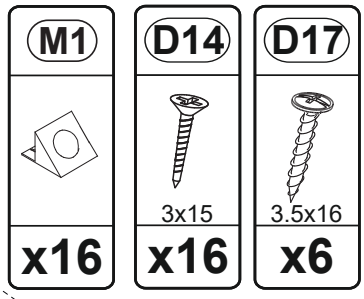
M1
x16
D14
3x15
x16
D17
3.5x16
x6

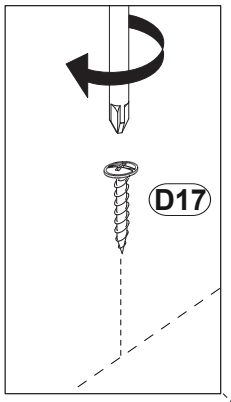
D17


617mm
617mm


M1 + D14
I


M1 + D14
II

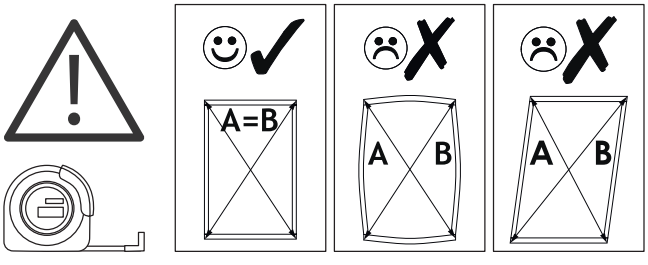
A=B
A
B
A
B

# 7

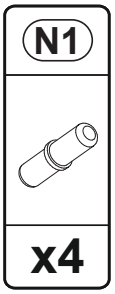


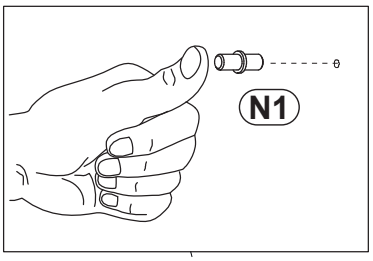


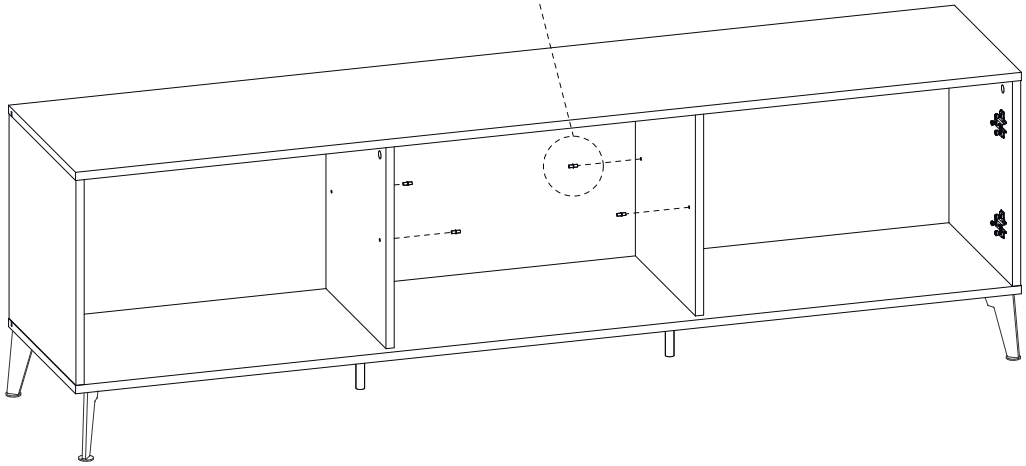

# 8

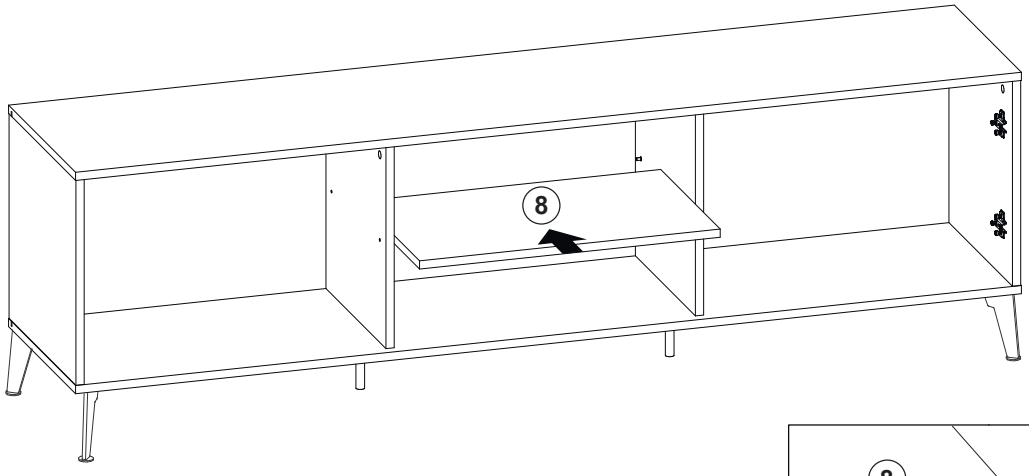


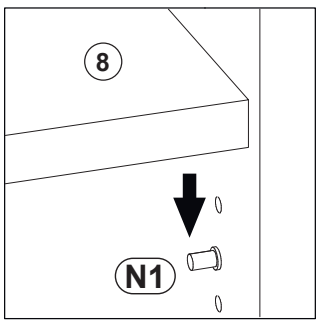

# 9

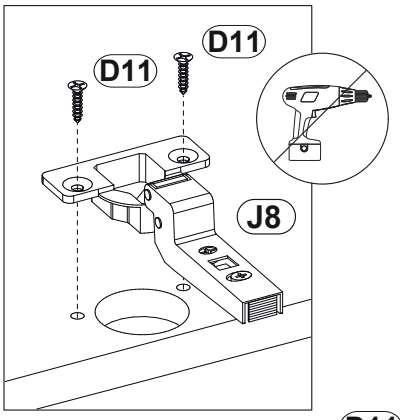
D11
D11
J8

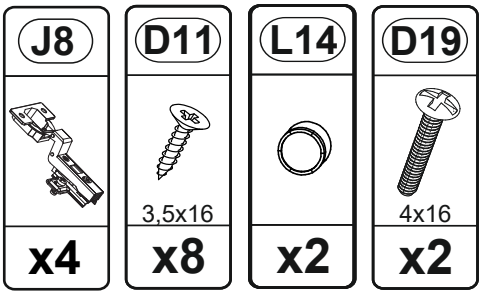
J8
x4
D11
3,5x16
x8
L14
x2
D19
4x16
x2

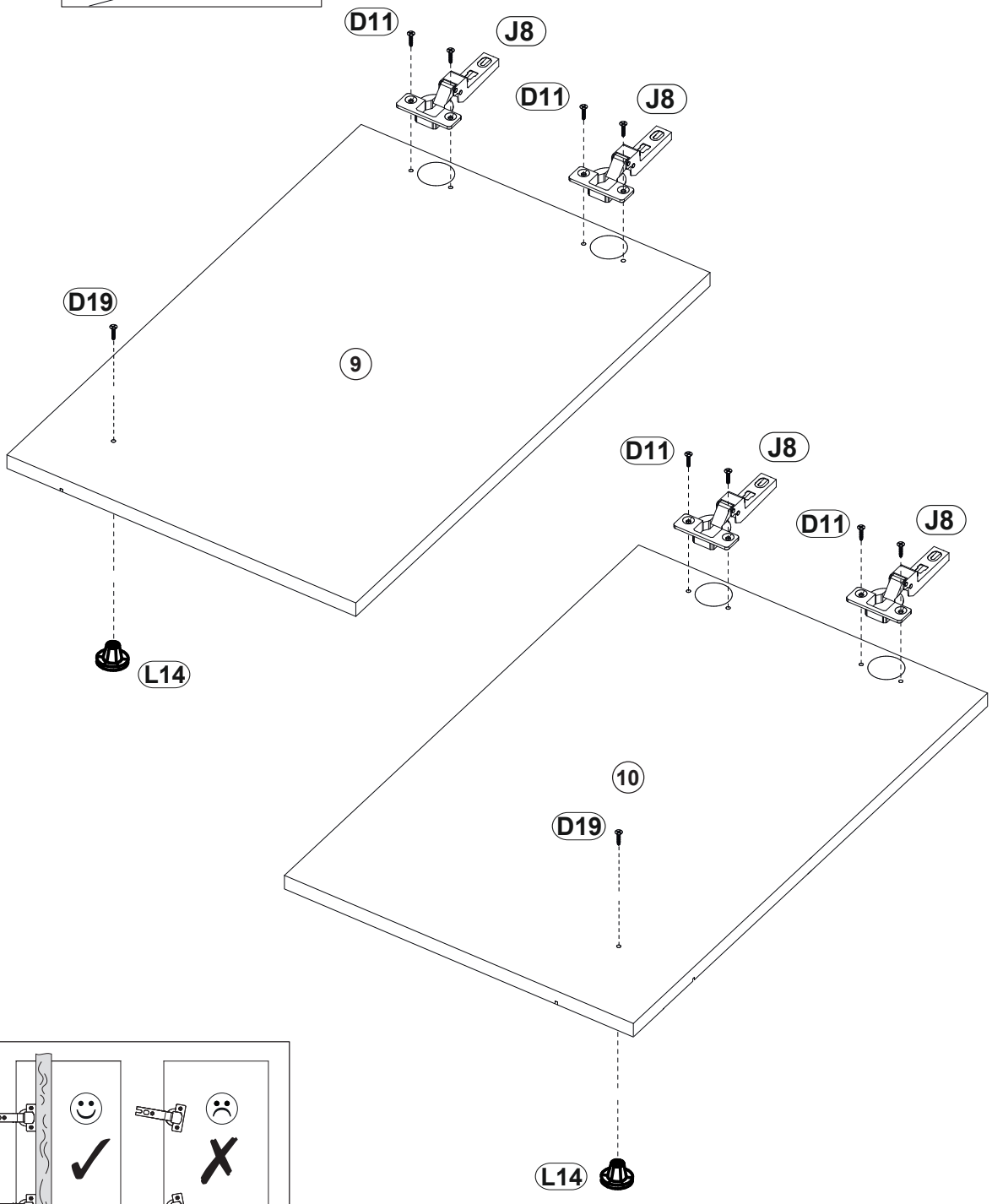
D11
J8
D11
J8
D19
9
L14
D11
J8
D11
J8
10
D19
L14

# 10

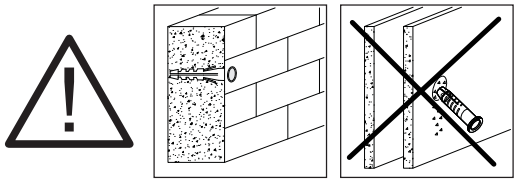

E2

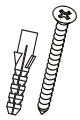

8x50

x2

