yrke.pl

Meble od ręki · OR10043

Szafka łazienkowa 66 cm z koszem na pranie i półkami, 90 cm – Kaszmir

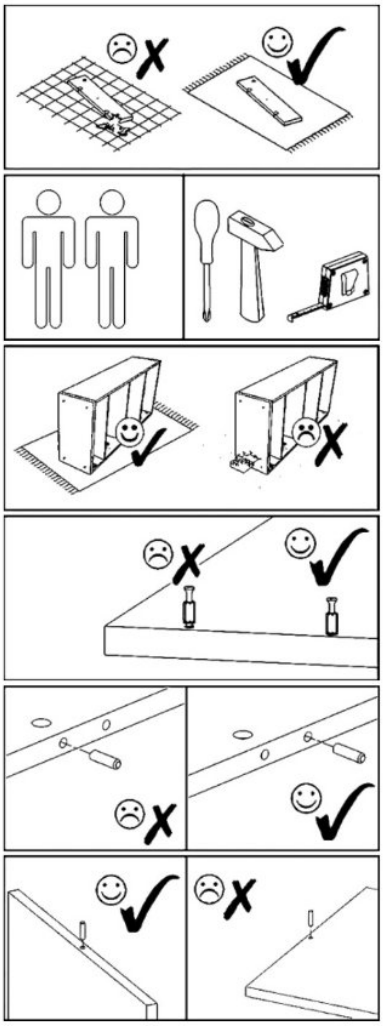

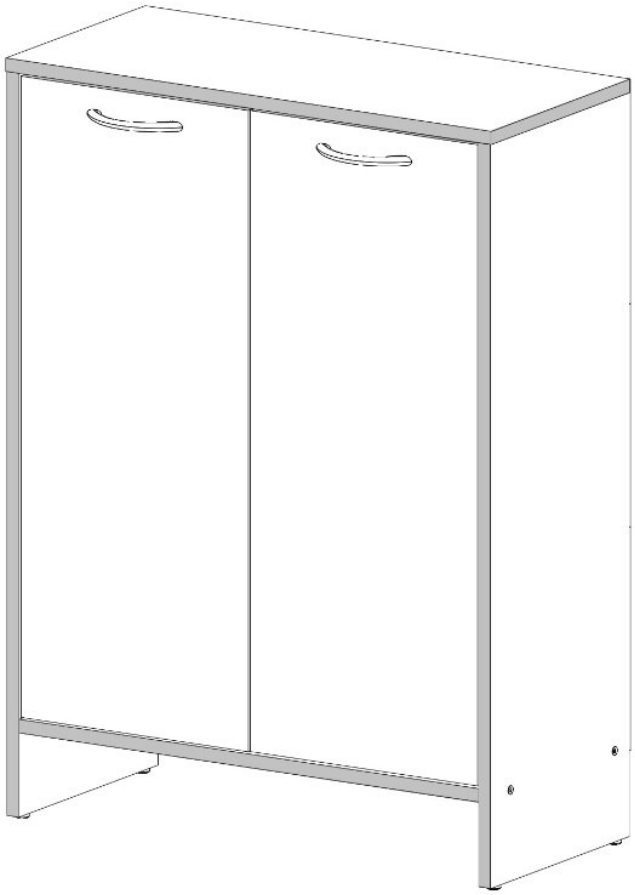

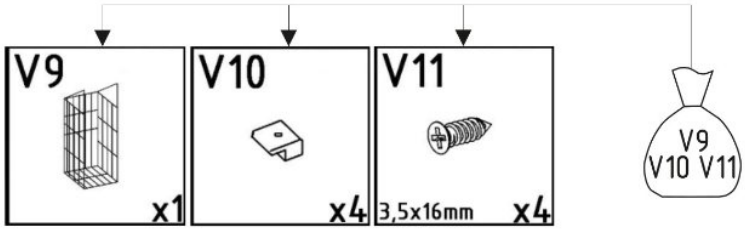

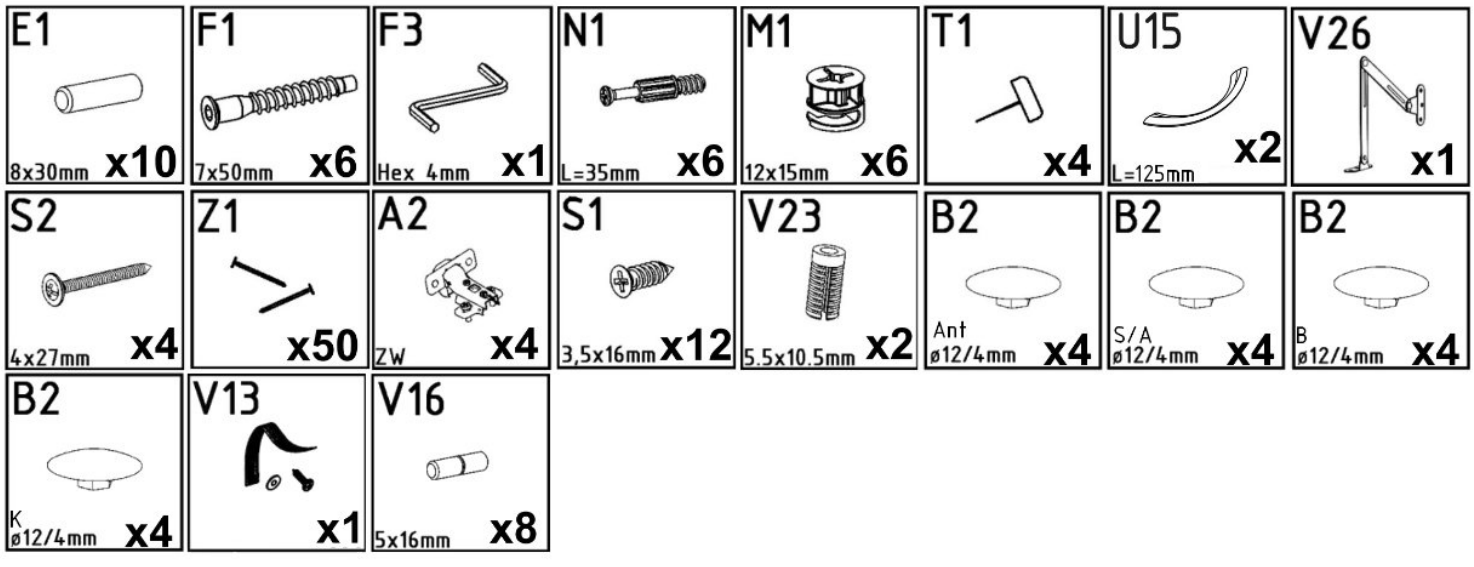

Szafka łazienkowa 66 cm

z koszem na pranie i półkami

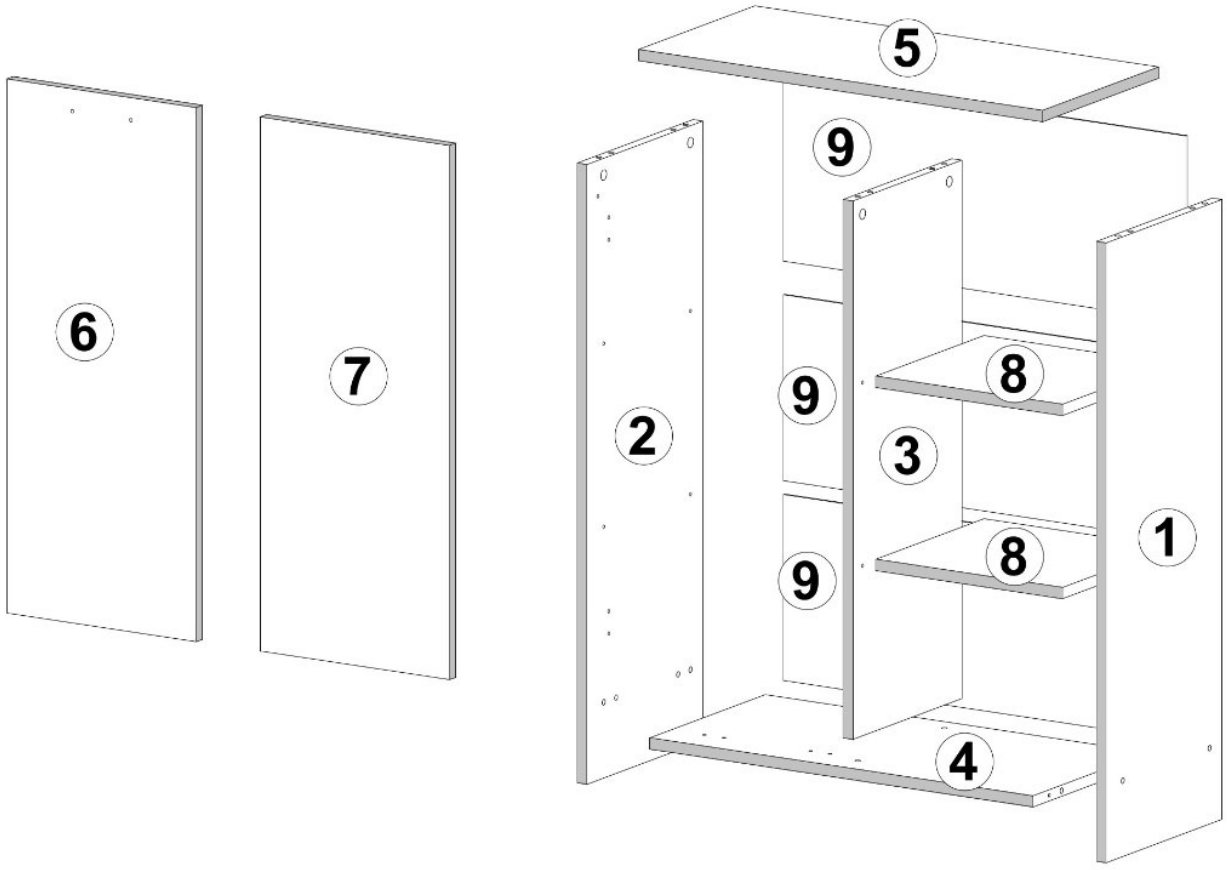

001967	1	1
001968	2	1
001974	3	1
001975	4	1
001976	5	1
001971	6	1
001970	7	1
001973	8	2
001972	9	3
ID	NUMBER	QUANTITY

E1	T1	M1	V16
8x30mm x2	x2	12x15mm x2	5x16mm x4

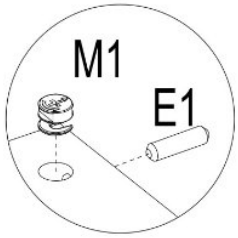

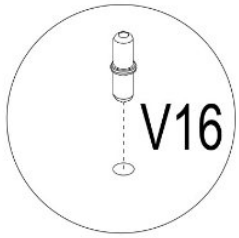

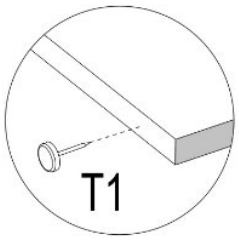

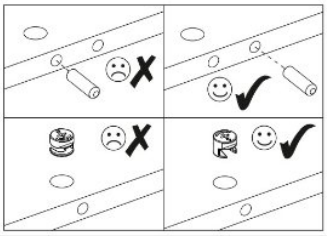

E1	T1	M1	V23
8x30mm x2	x2	12x15mm x2	5.5x10.5mm x2

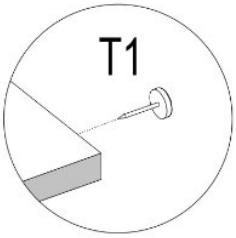

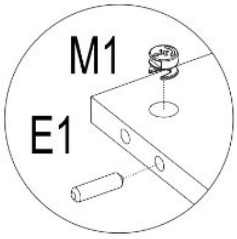

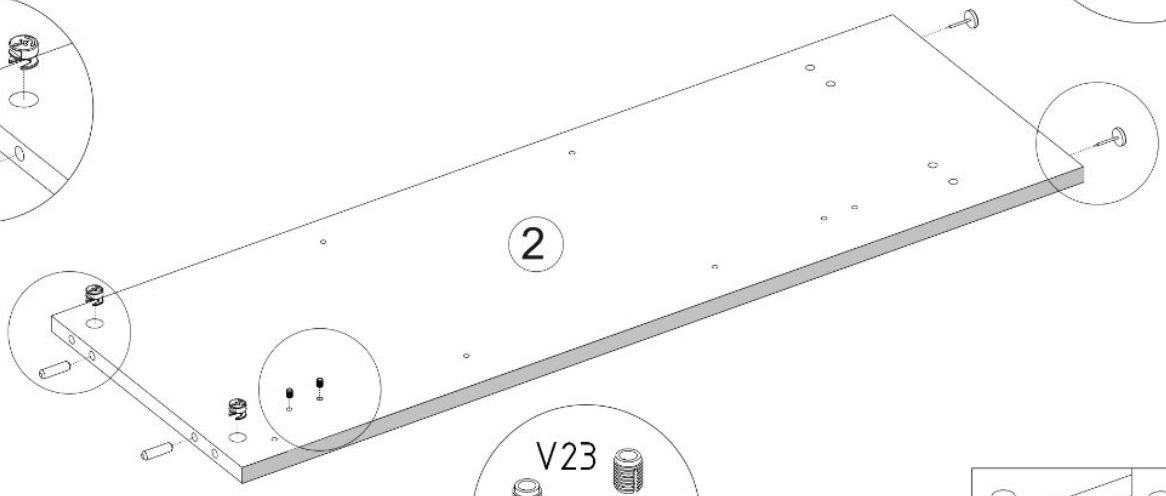

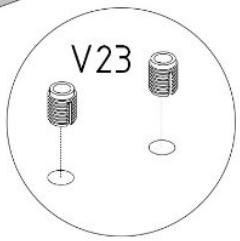

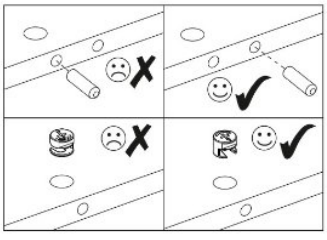


E1
8x30mm
x2
M1
12x15mm
x2
V16
5x16mm
x4

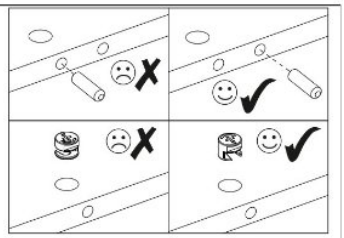

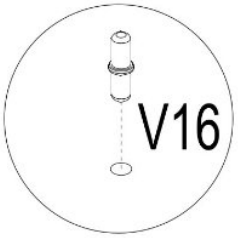
V16

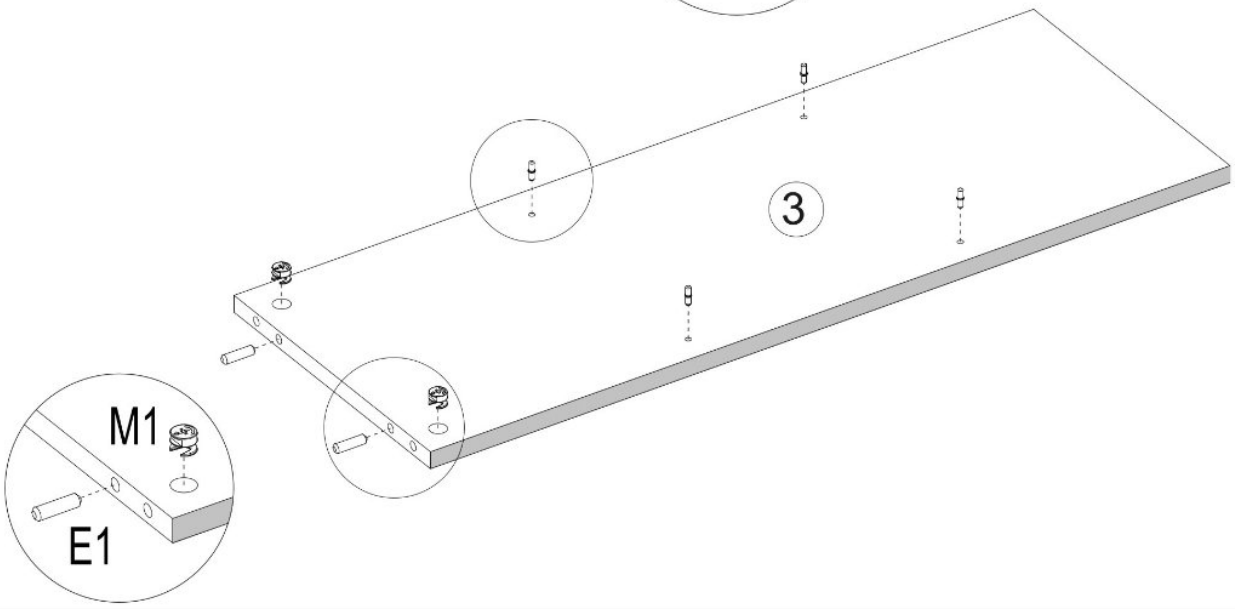
3
M1
E1

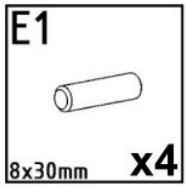
E1
8x30mm
x4

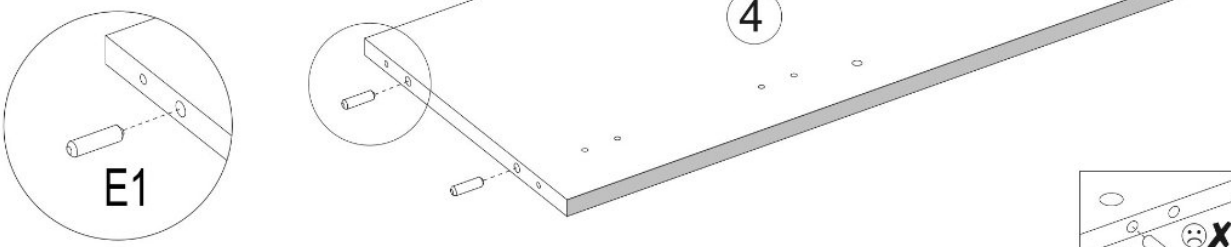
4
E1

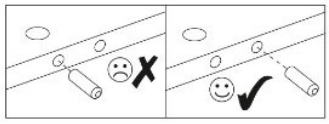


N1
L=35mm
x6

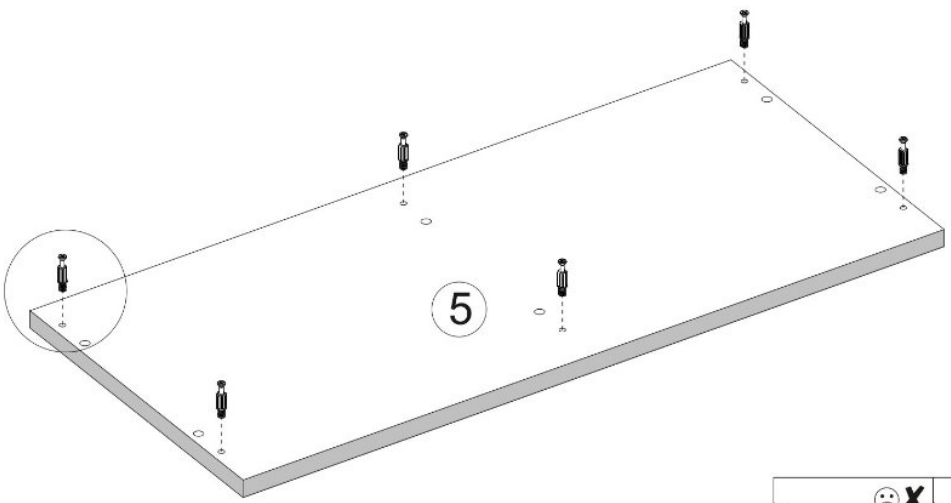
5

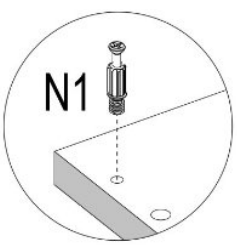
N1

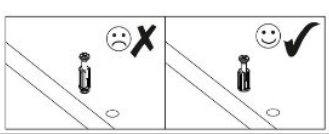


F1
7x50mm
x2

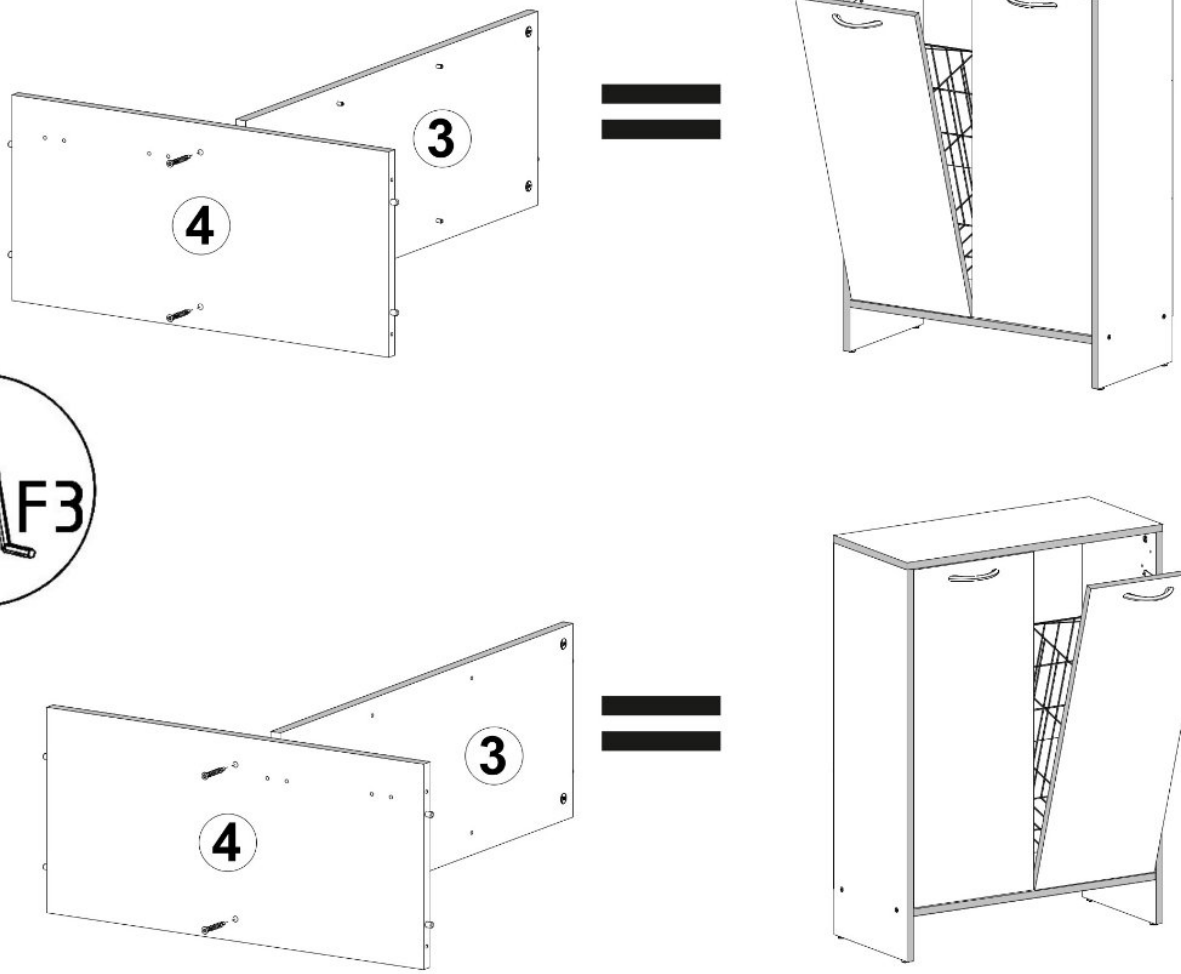
3
4

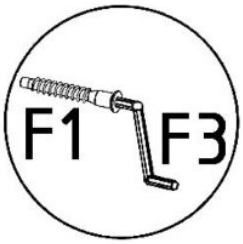
F1
F3

3
4

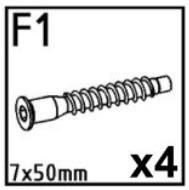
F1
7x50mm
x4

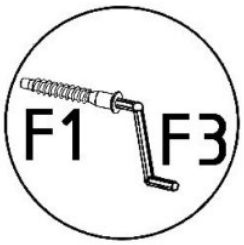
F1
F3

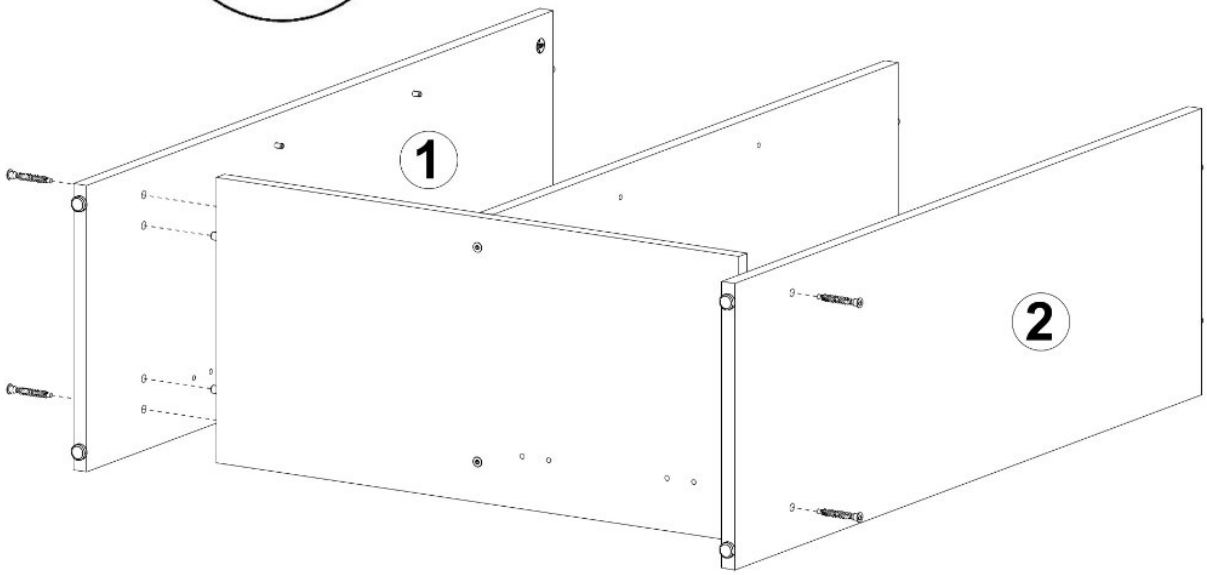
1
2

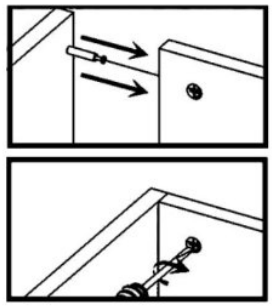

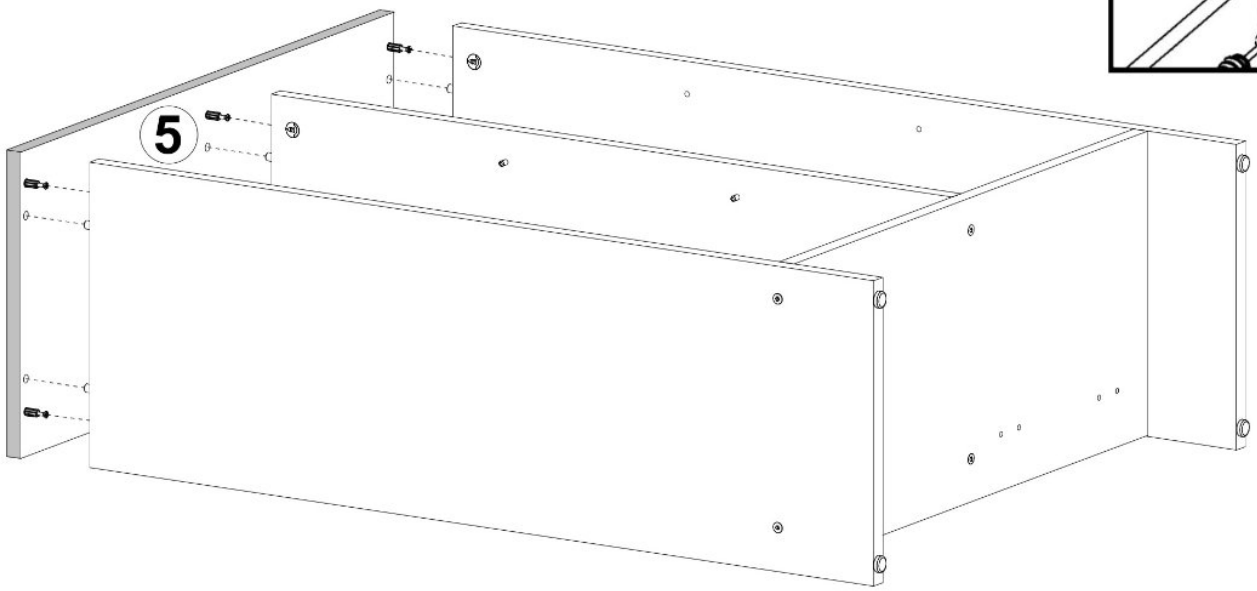
5

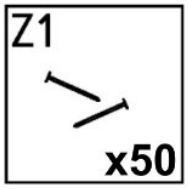
Z1
x50

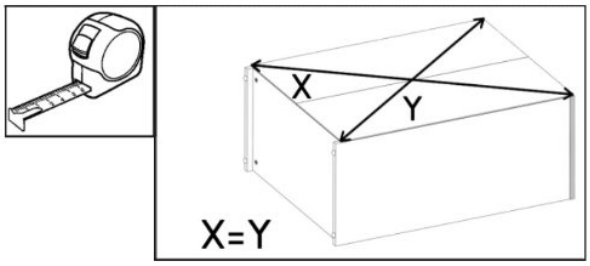
X
Y
X=Y

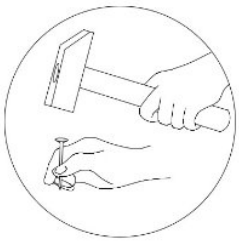

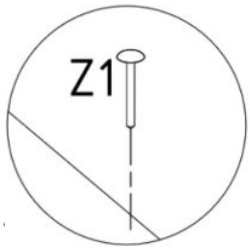
Z1

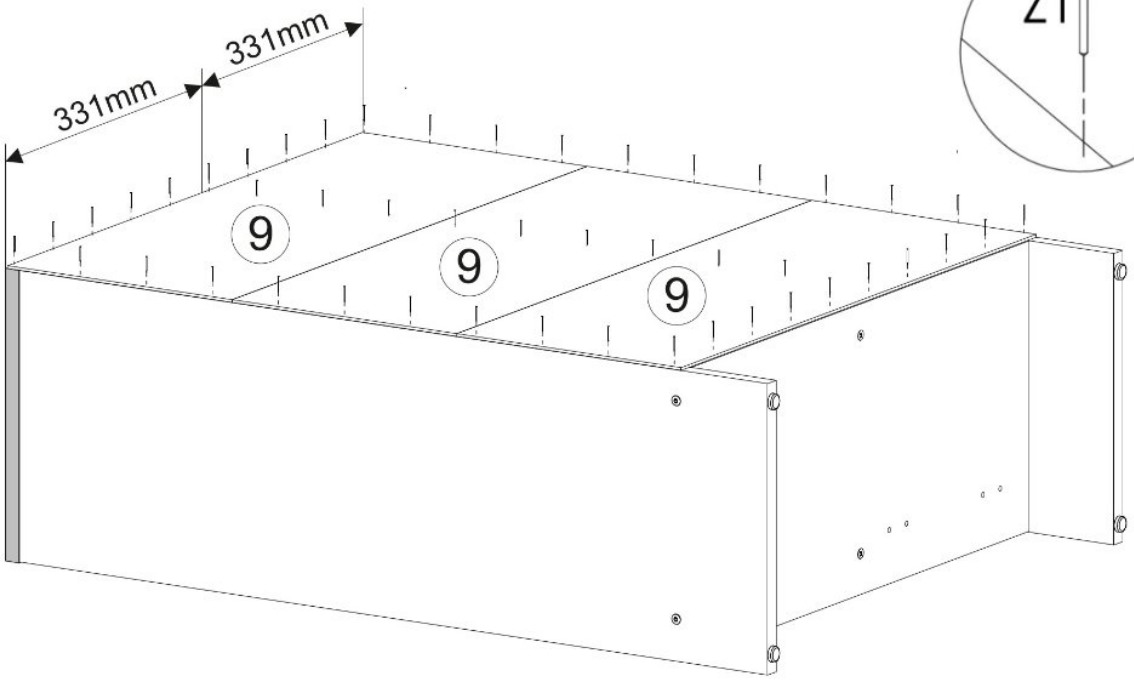
331mm
331mm
9
9
9

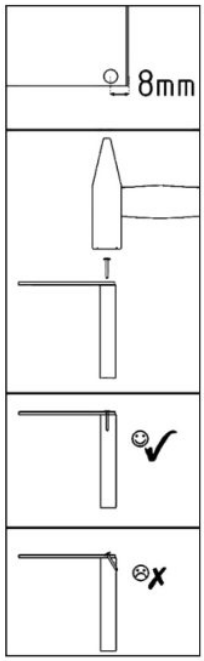
8mm

A2	S1	S2	U15
ZW x4	3,5x16mm x8	4x27mm x4	L=125mm x2

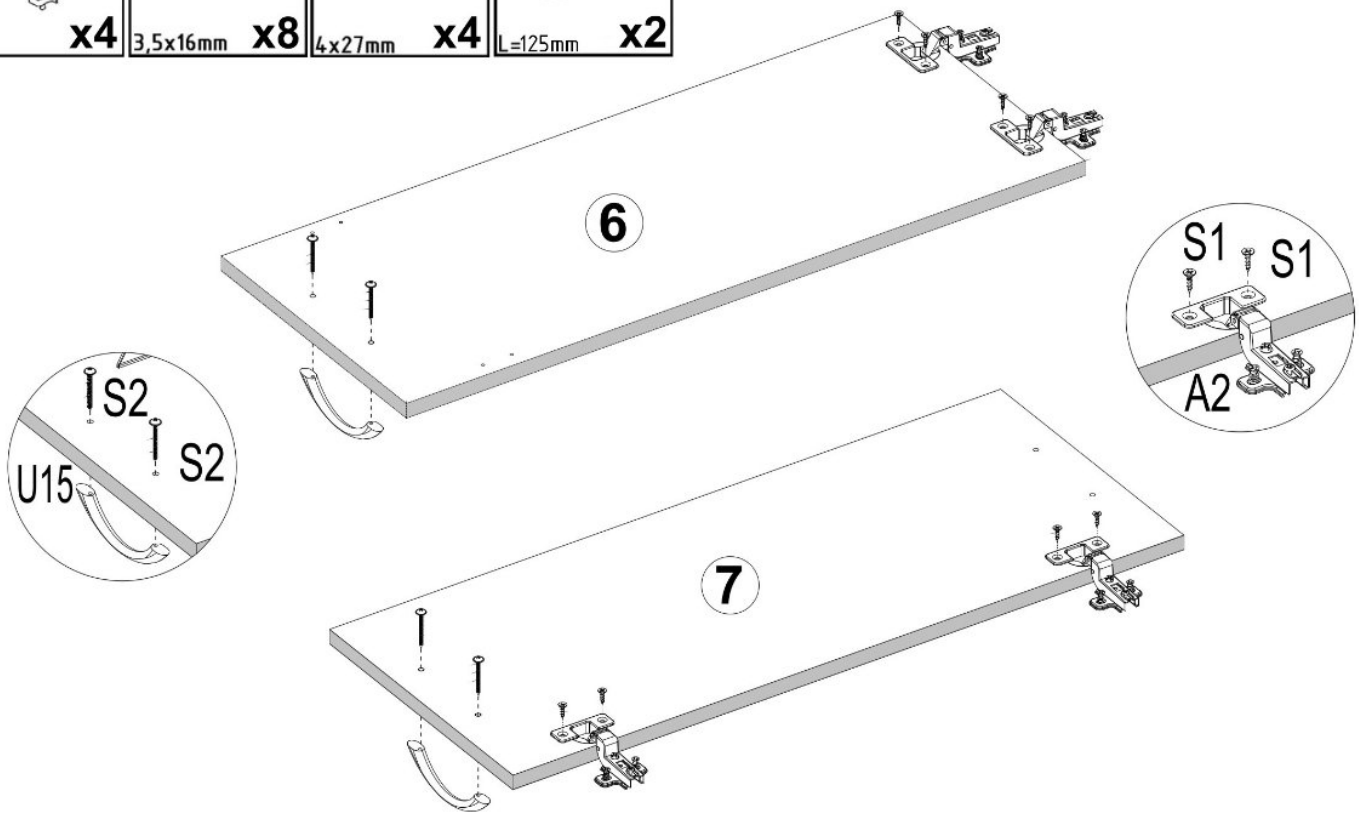

V26	S1	V9	V10	V11
x1	3,5x16mm x2	x1	x4	3,5x16mm x4

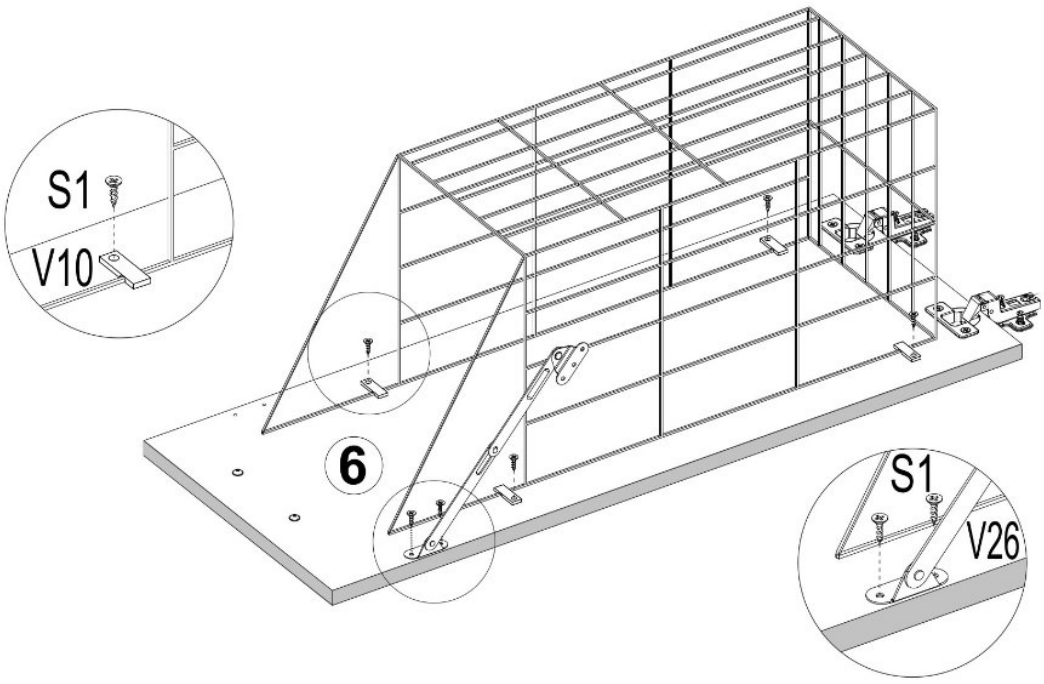

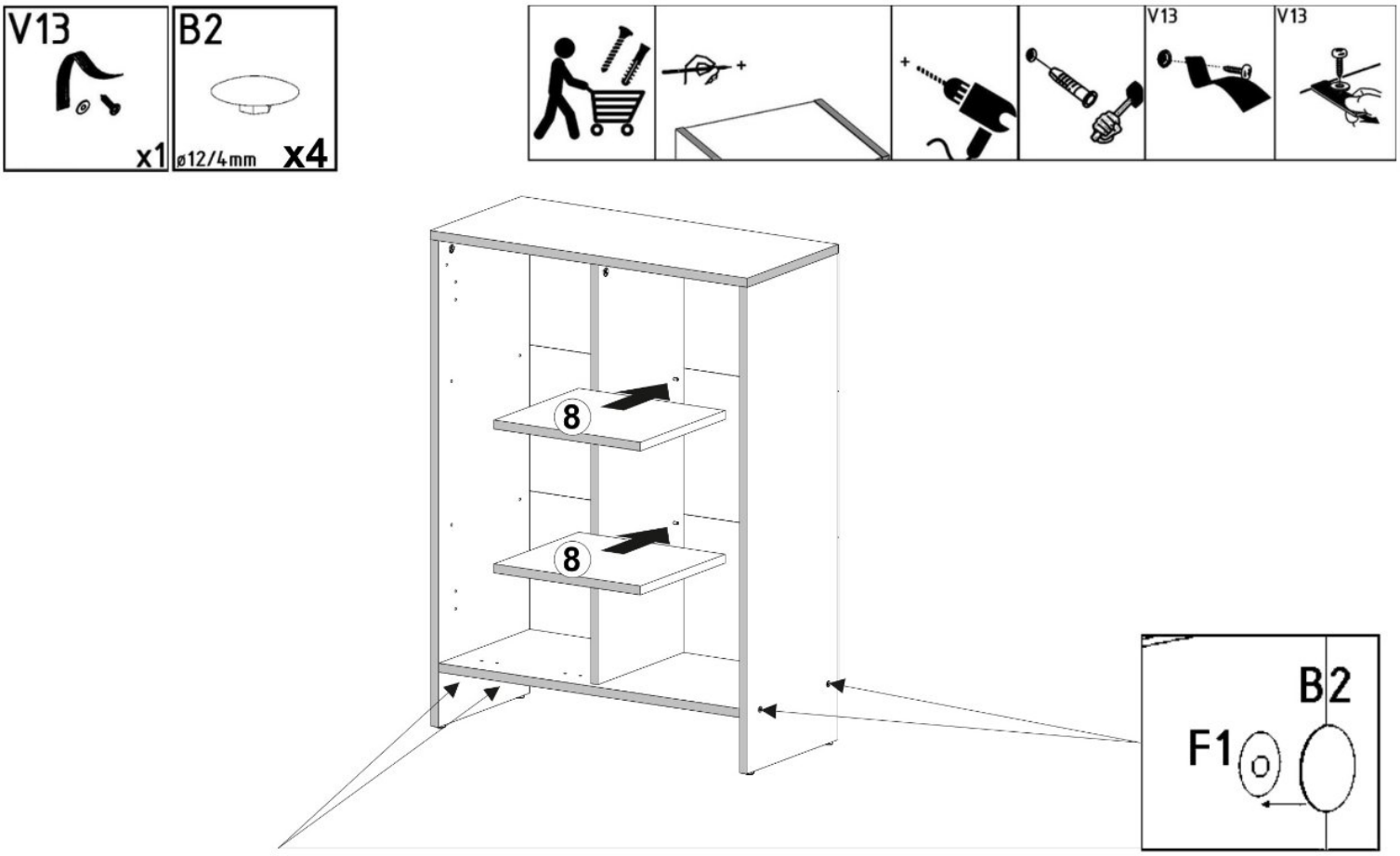
V13
x1
B2
ø12/4mm
x4
V13
V13
8
8
B2
F1

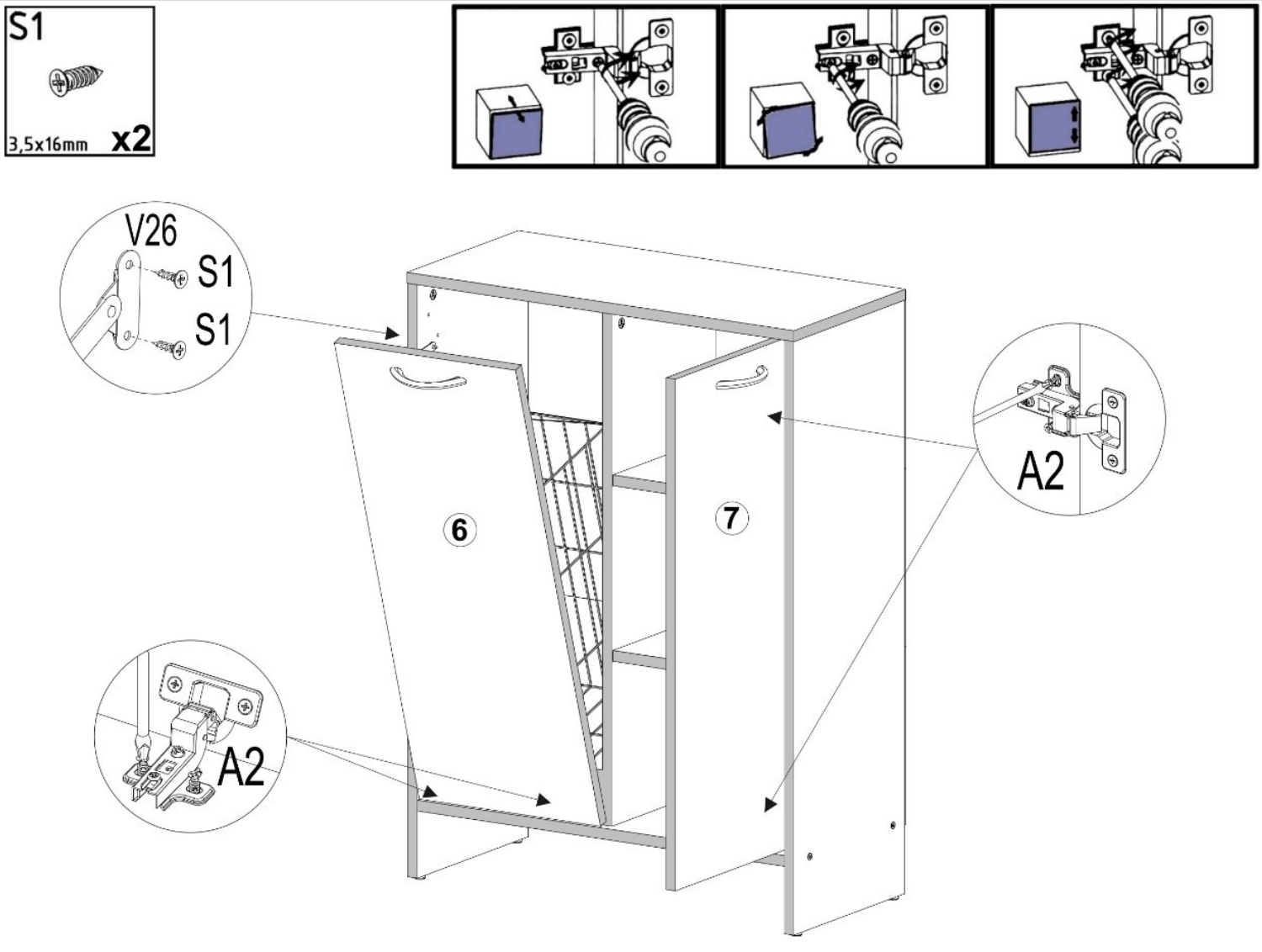
S1
3,5x16mm
x2
V26
S1
S1
6
7
A2
A2