INSTRUKCJA MONTAŻU

Nadstawka na szafę 100 cm z 2 drzwiczkami i półką

Kolor: Biały

Kod produktu: OR10196

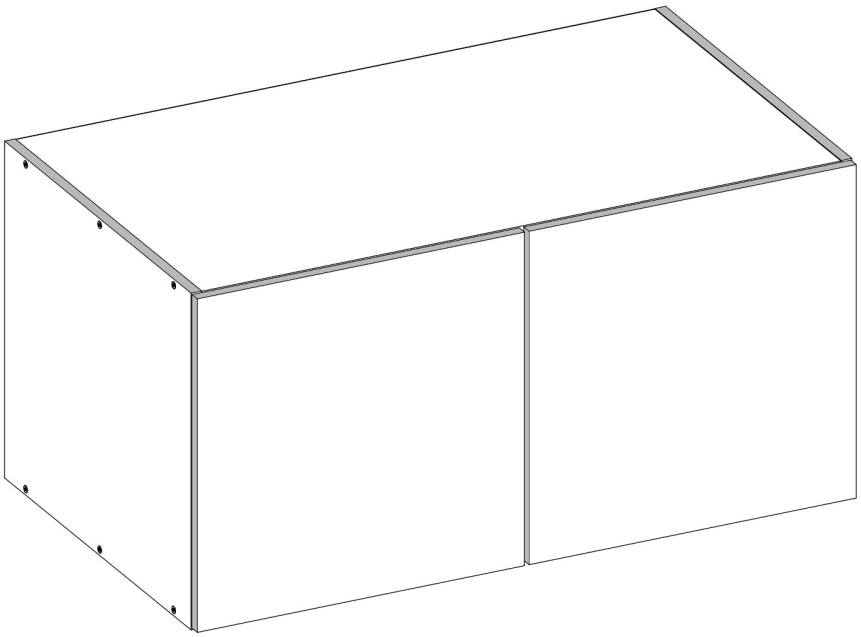

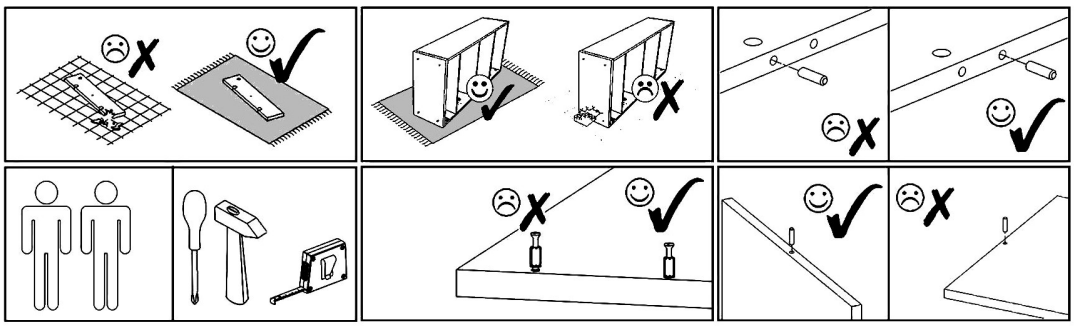

B2 B ø12/4mm x12	B2 S/A ø12/4mm x12	B2 Ant ø12/4mm x12	B2 K ø12/4mm x12	F3 Hex 4mm x1

A1 ZP x4	E1 8x30mm x8	F1 7x50mm x12	S5 4x30mm x4	V62 x2	S1 3,5x16mm x12	Z1 x40	V16 5x16mm x4

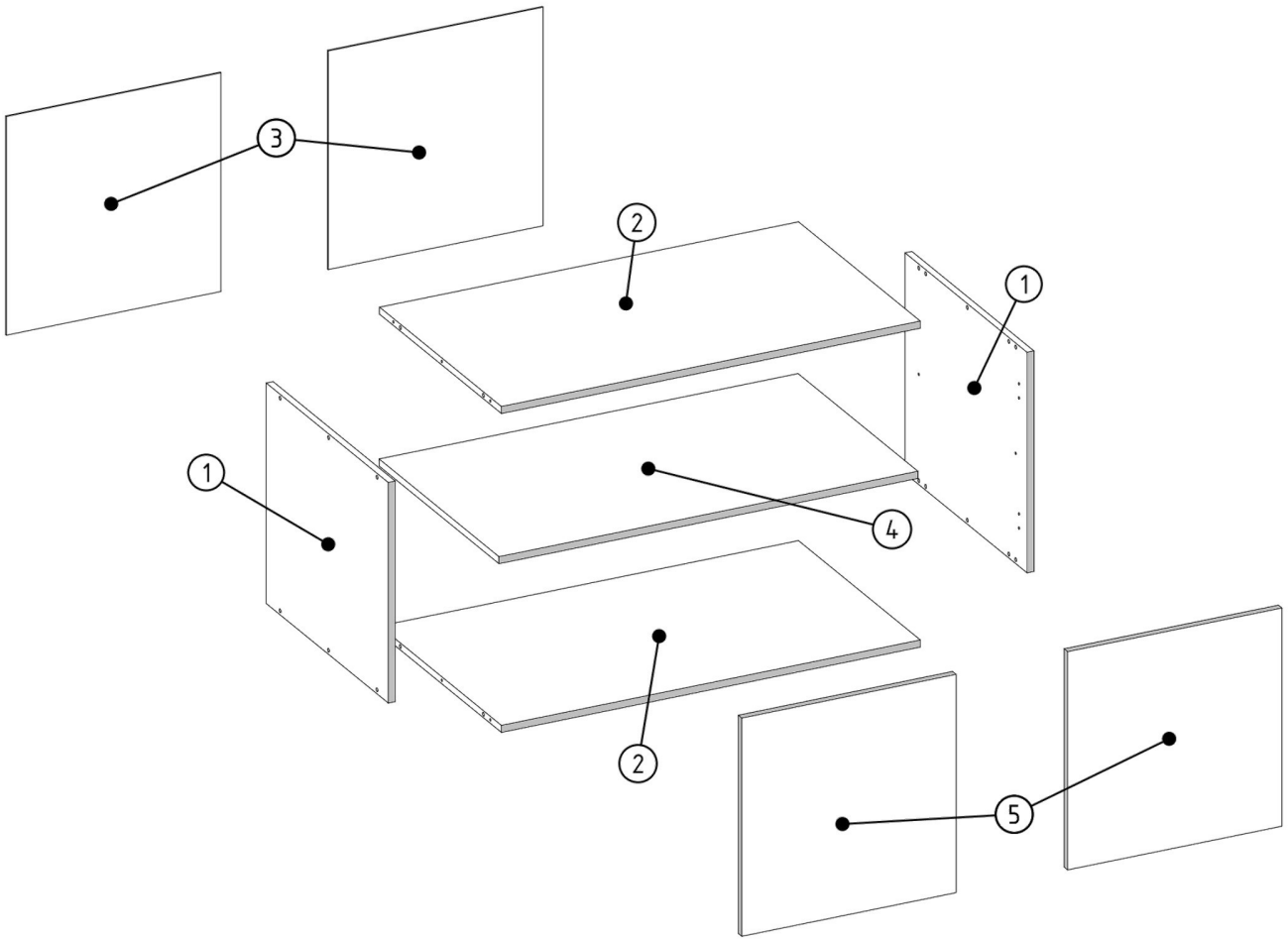

ID	NUMBER	QUANTITY
002229	1	2
002230	2	2
002228	3	2
002227	4	1
002226	5	2

V16



5x16mm x4

X2

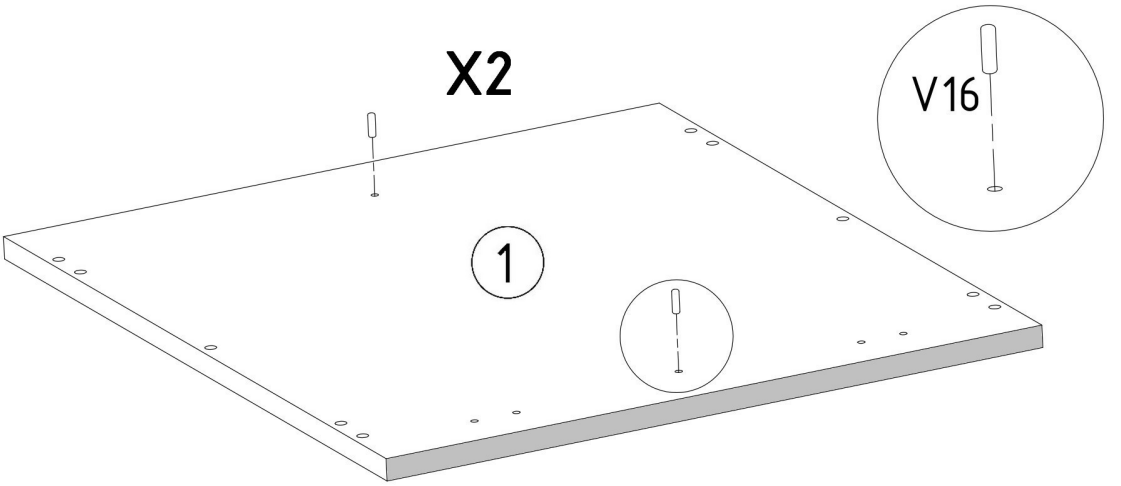

E1



8x30mm x8

X2

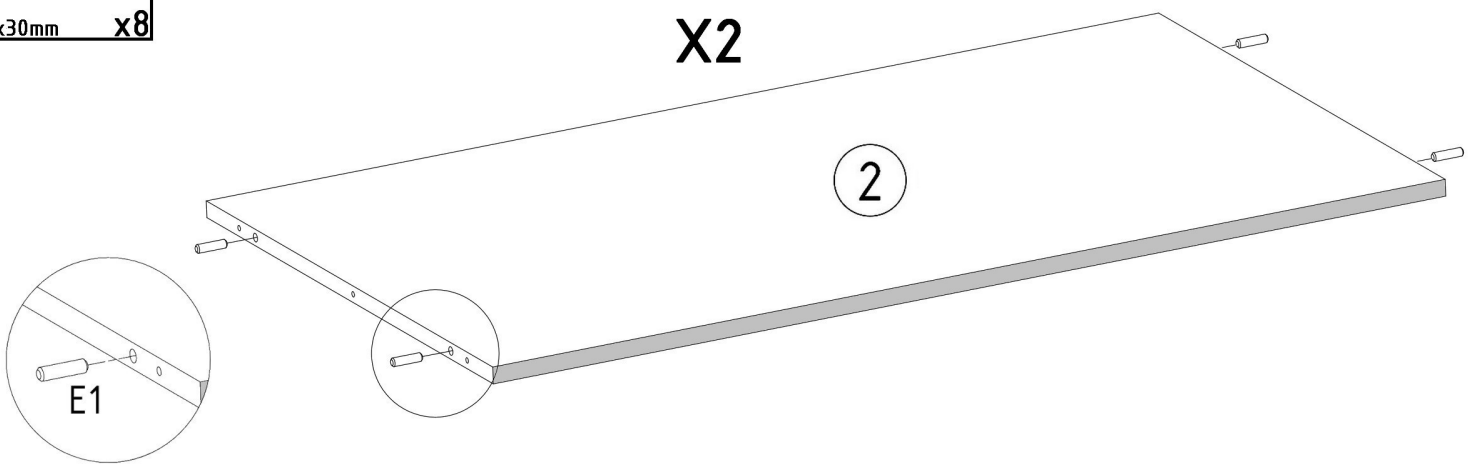

F1

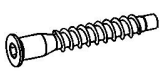

7x50mm x12

F3

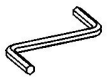

Hex 4mm x1

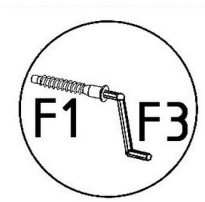

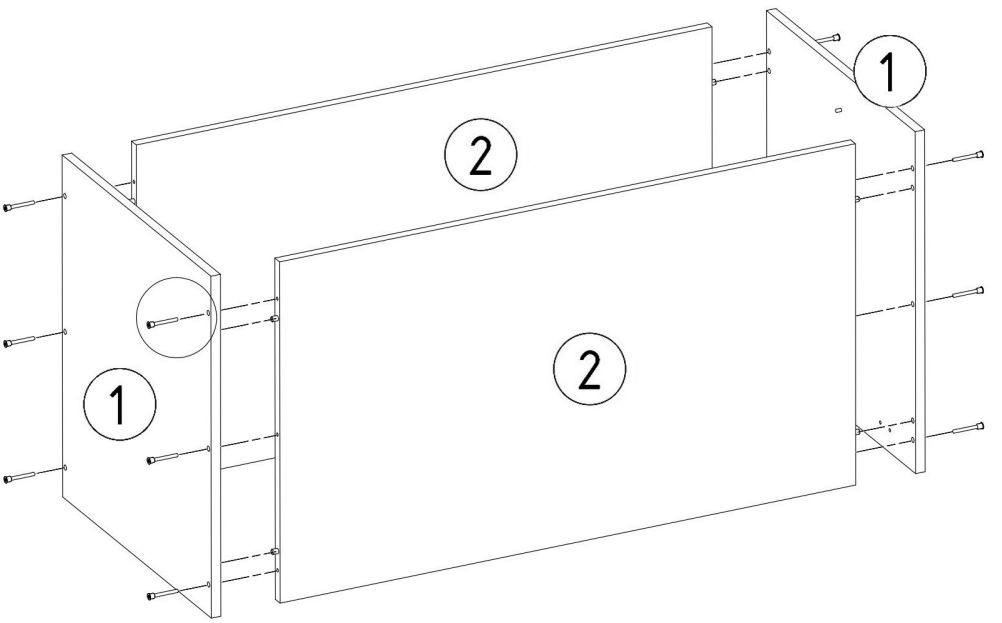

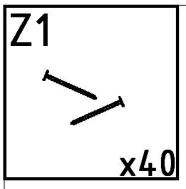
Z1
x40

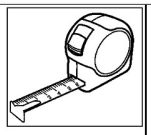

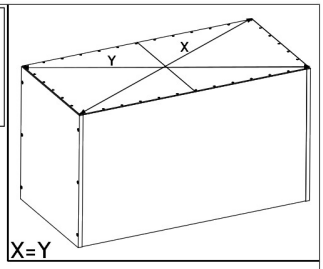
Y
X
X=Y

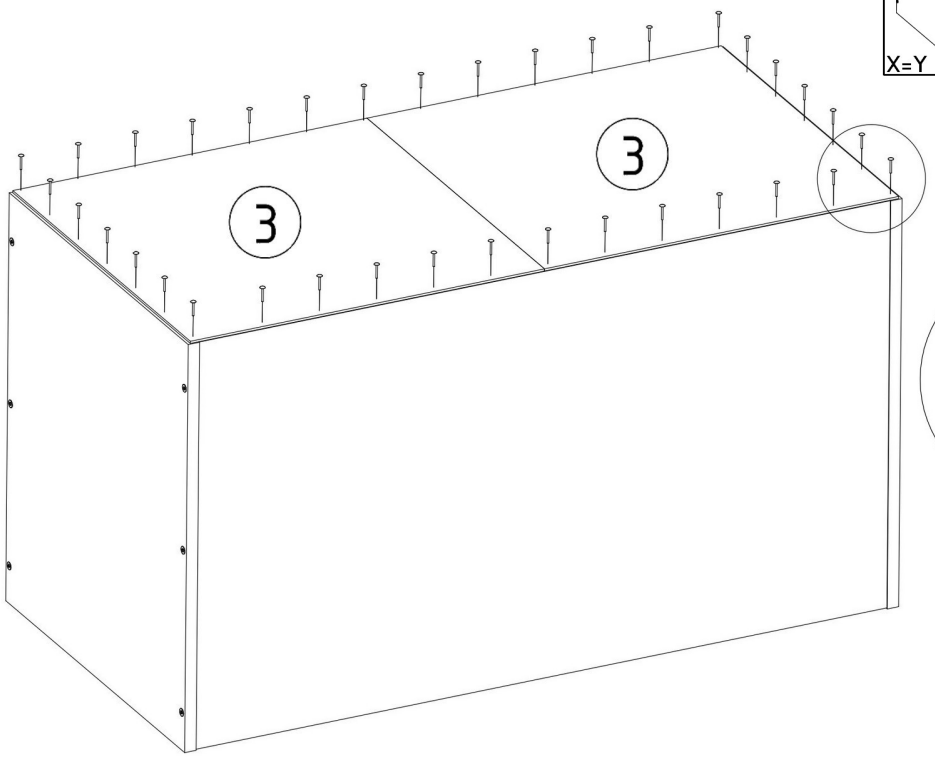
3
3

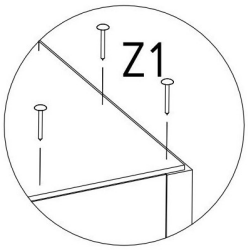
Z1

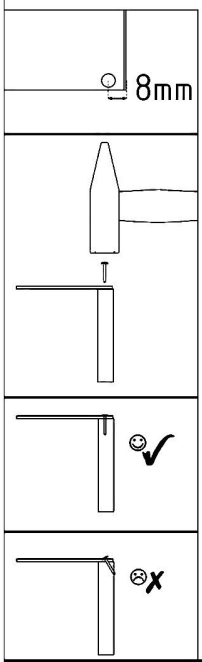
8mm

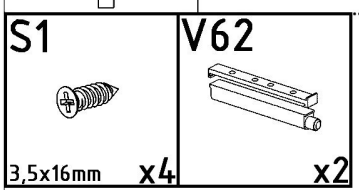

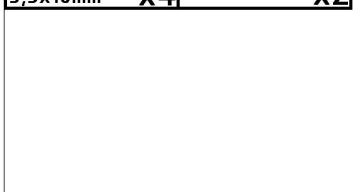

S1	A1
	
3,5x16mm x8	ZP x4

X2

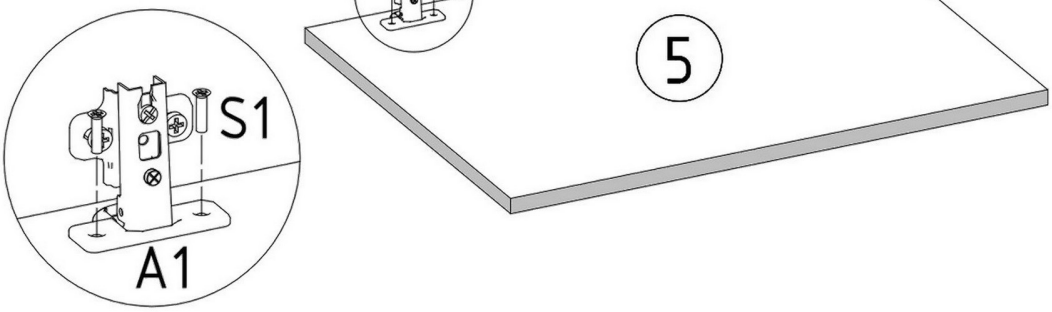

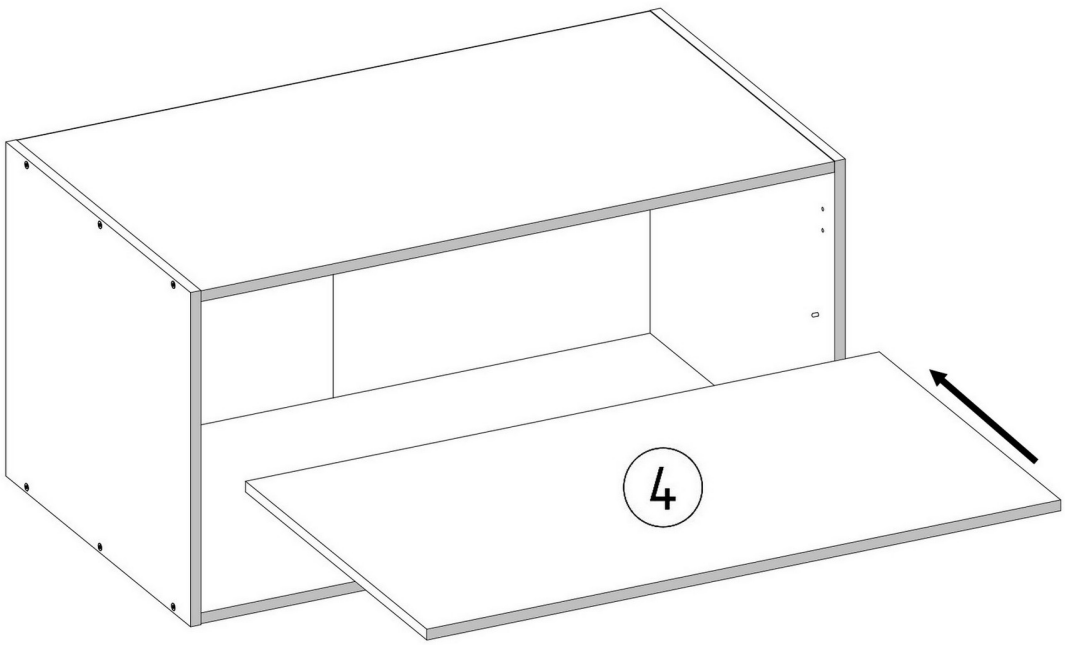

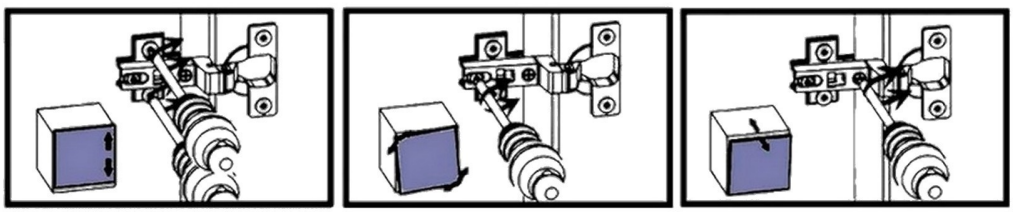

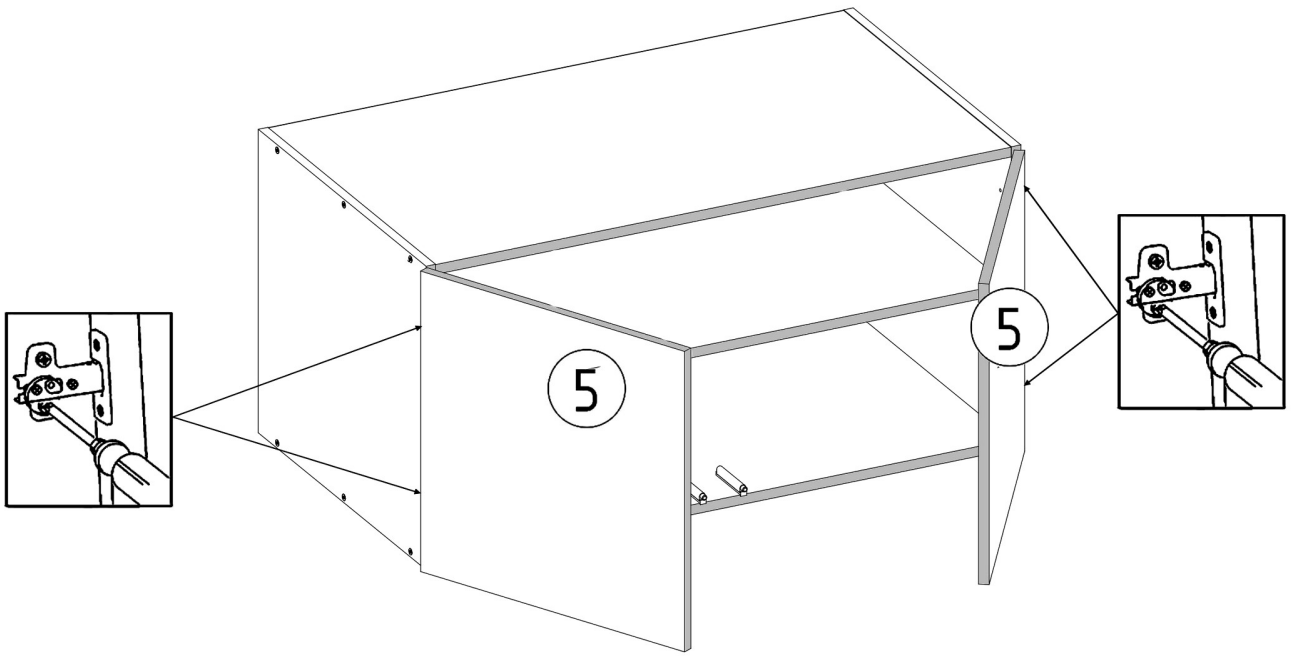

S5	B2
4x30mm x4	ø12/4mm x12

