YRKE

INSTRUKCJA MONTAŻU

Zestaw: stół 80 × 80 cm

+ 4 krzesła

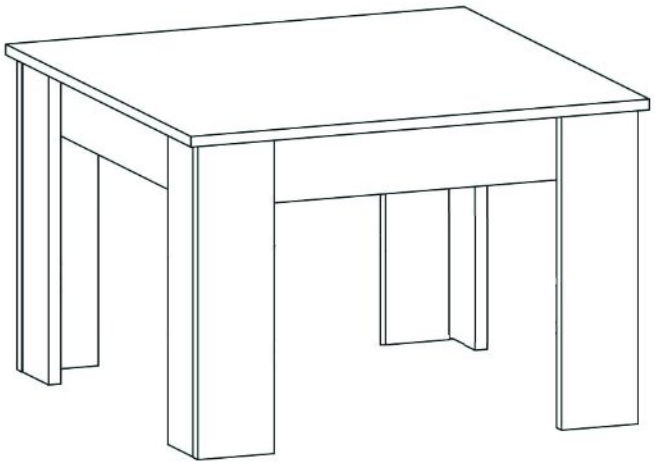



Stół: Dąb Sonoma

Krzesła: białe

Kod produktu: OR20849

Str. 2–4: montaż stołu · str. 5: montaż krzesła (×4)

STÓŁ 80 × 80 cm

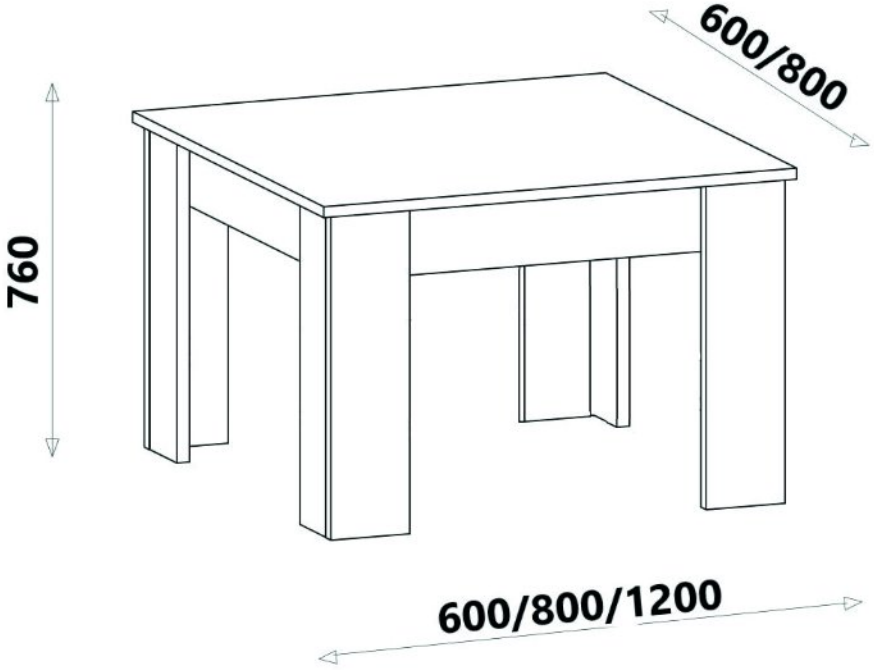

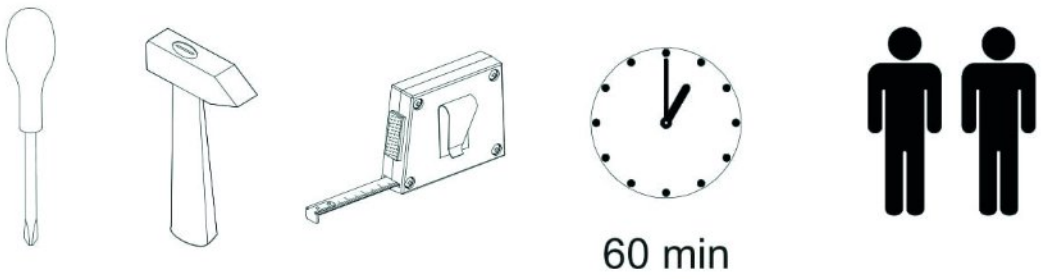

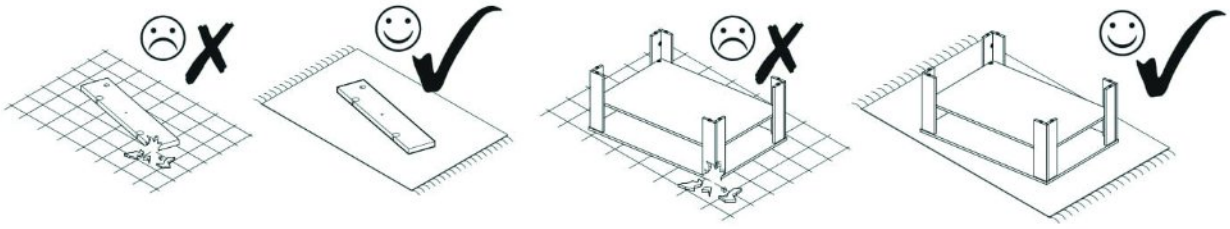

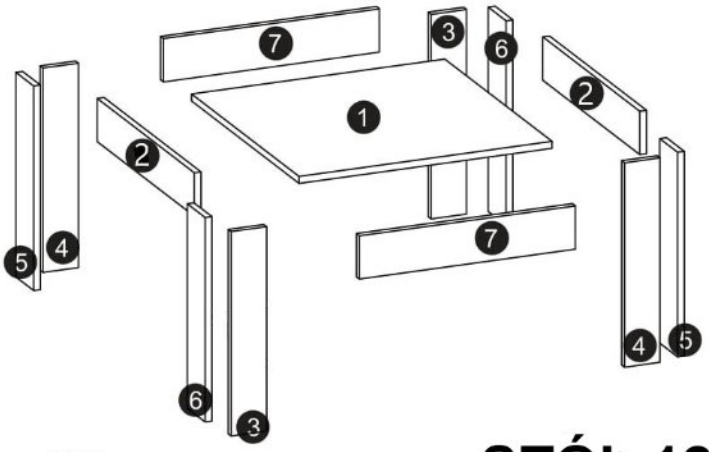

STÓŁ 80 × 80 cm

NUMER ELEMENTU	DŁUGOŚĆ	SZEROKOŚĆ	GUBOŚĆ	ILOŚĆ
1	800	800	16	1
2	710	100	16	2
3	740	100	16	2
4	740	100	16	2
5	740	84	16	2
6	740	84	16	2
7	744	100	16	2

STÓŁ 120 × 80 cm

NUMER ELEMENTU	DŁUGOŚĆ	SZEROKOŚĆ	GUBOŚĆ	ILOŚĆ
1	1200	800	16	1
2	710	100	16	2
3	740	100	16	2
4	740	100	16	2
5	740	84	16	2
6	740	84	16	2
7	1144	100	16	2

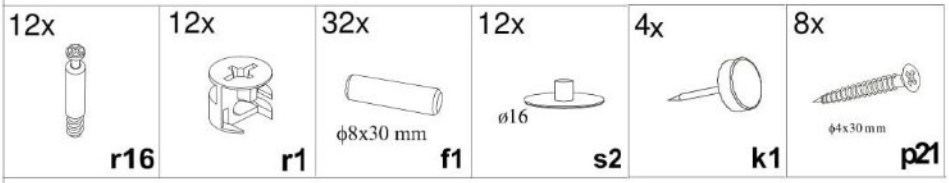

1

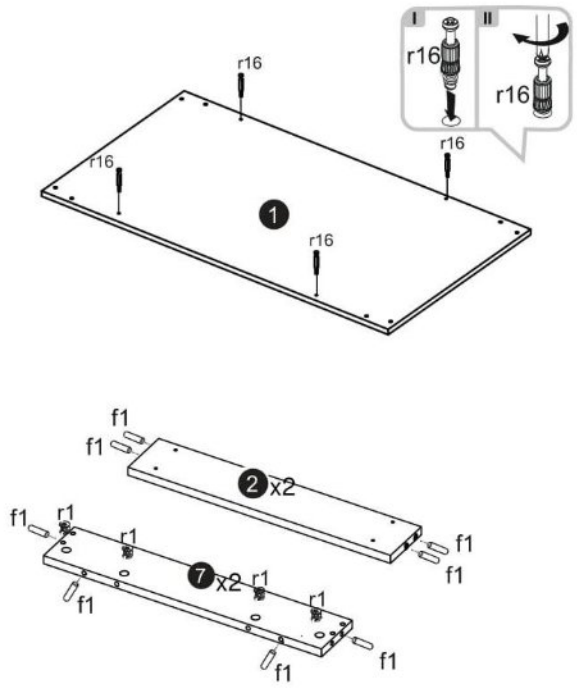

2

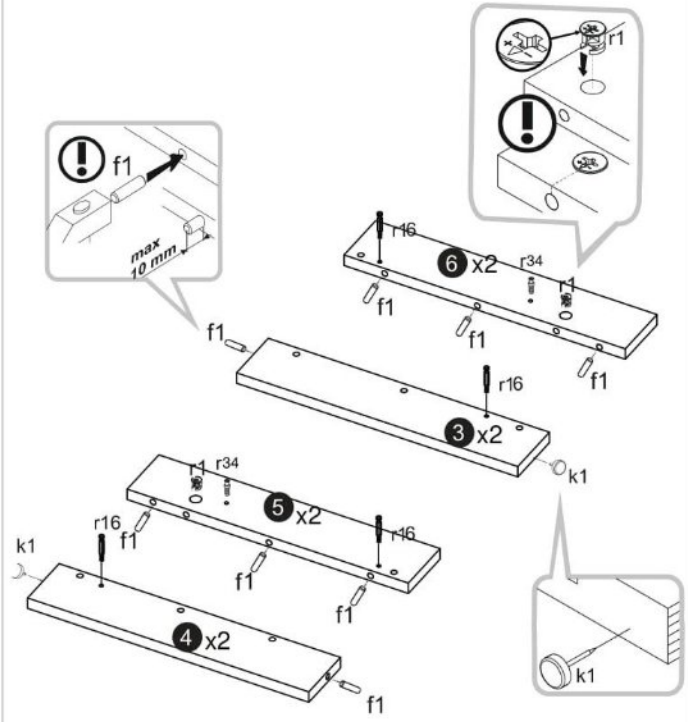

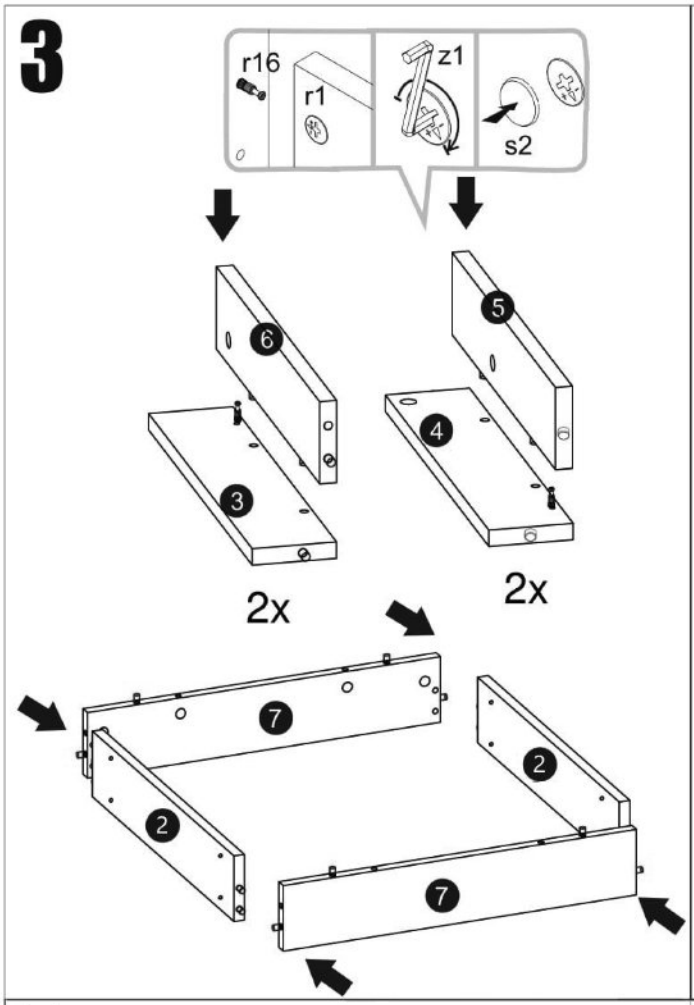
3
r16
r1
z1
s2
6
5
4
3
2x
2x
7
2
2
7

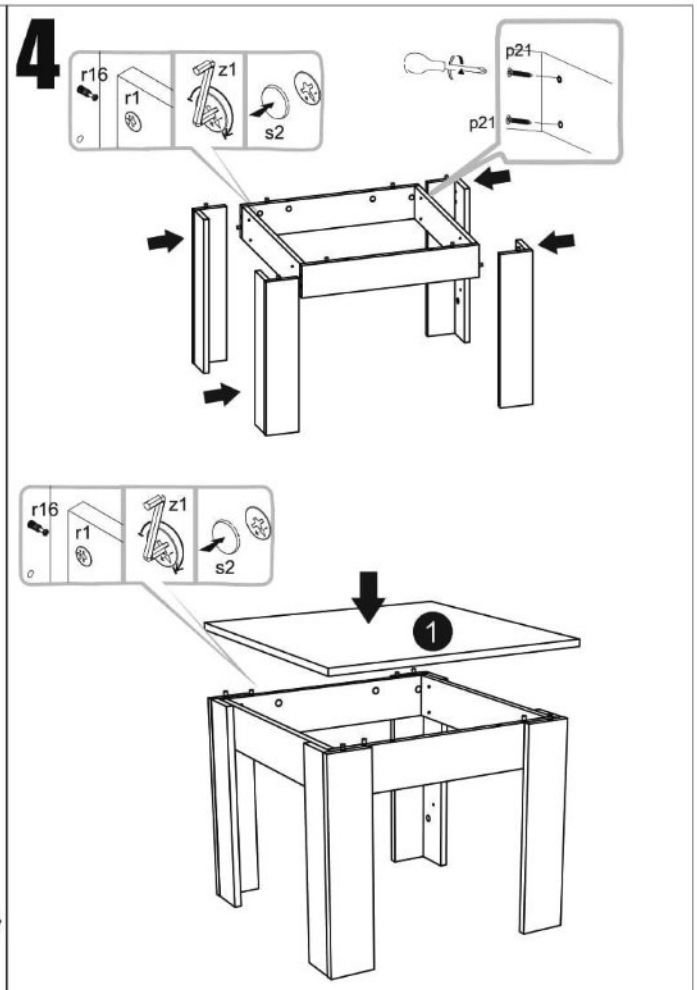
4
r16
r1
z1
s2
p21
p21
r16
r1
z1
s2
1


5
max
50kg

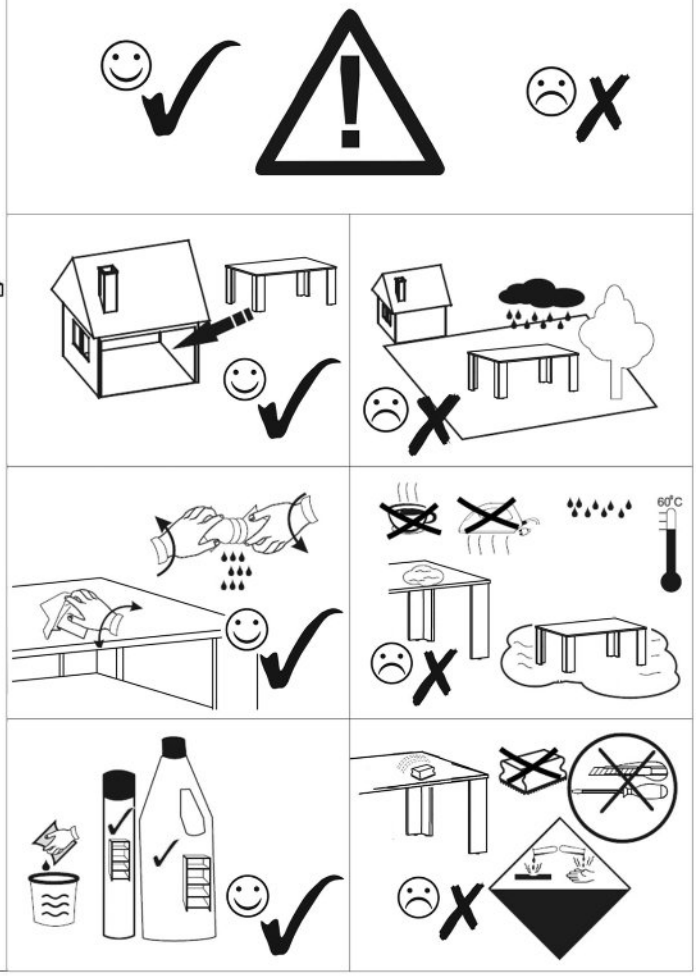
60°C

KRZESŁO

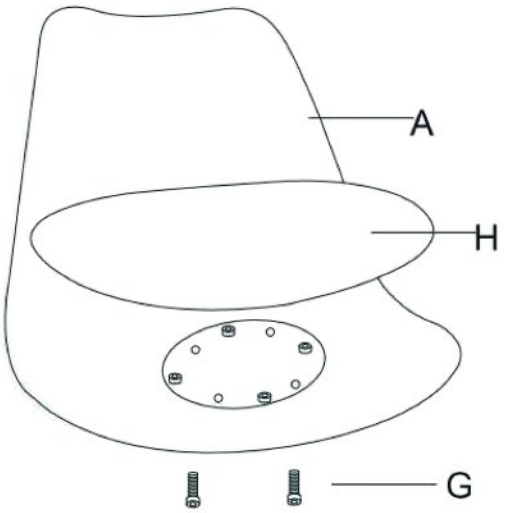

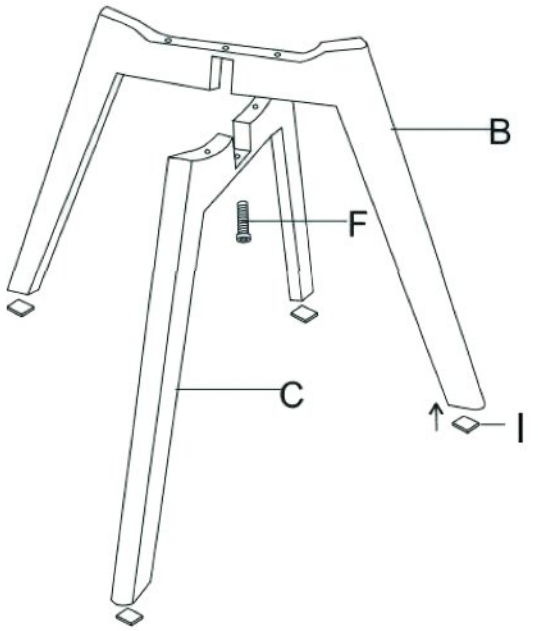

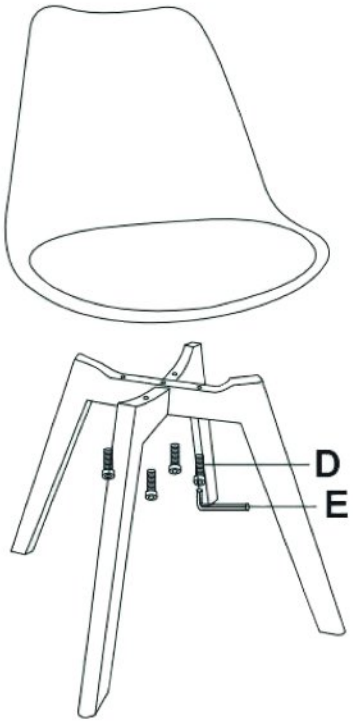



Ax1	Bx1	Cx1	Dx4	Ex1	Fx1	Gx2	Hx1	Ix4
								