INSTRUKCJA MONTAŻU

Stół 120 × 80 cm

Kolor: Dąb Sonoma / Biały

Kod produktu: OR20838

STÓŁ NP

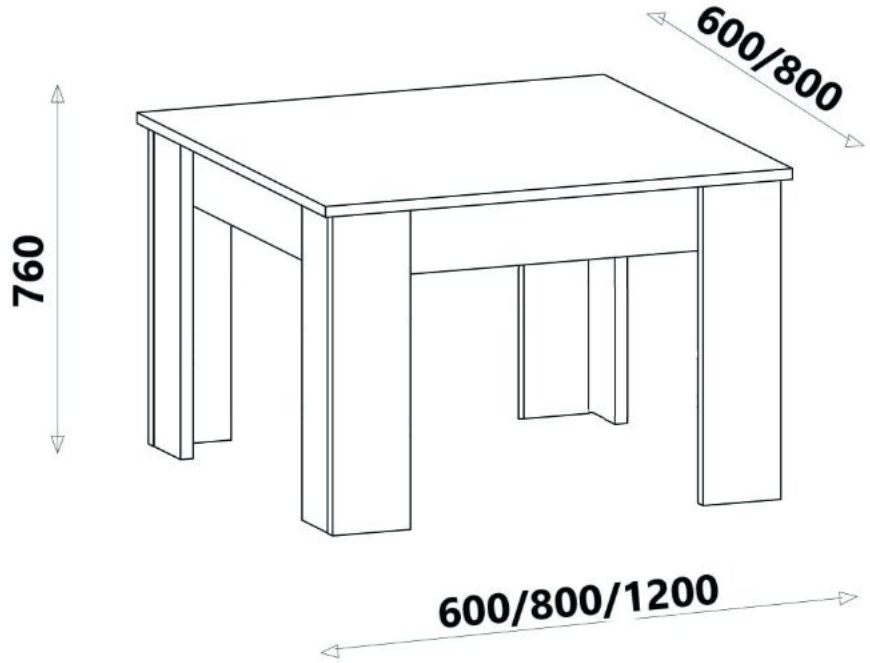

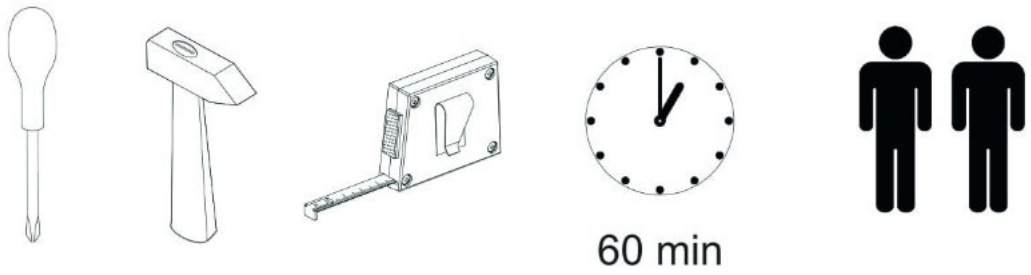

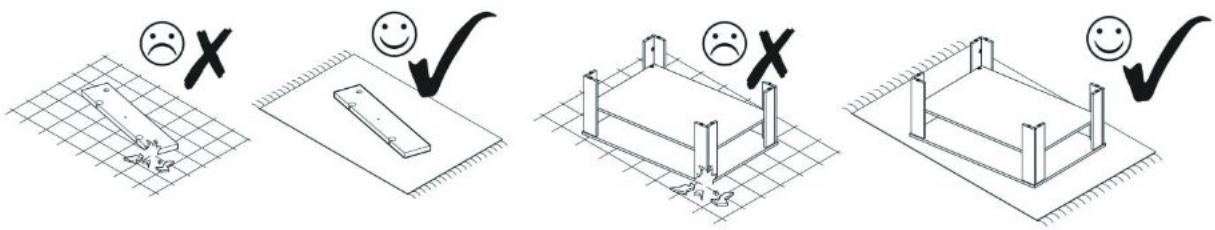

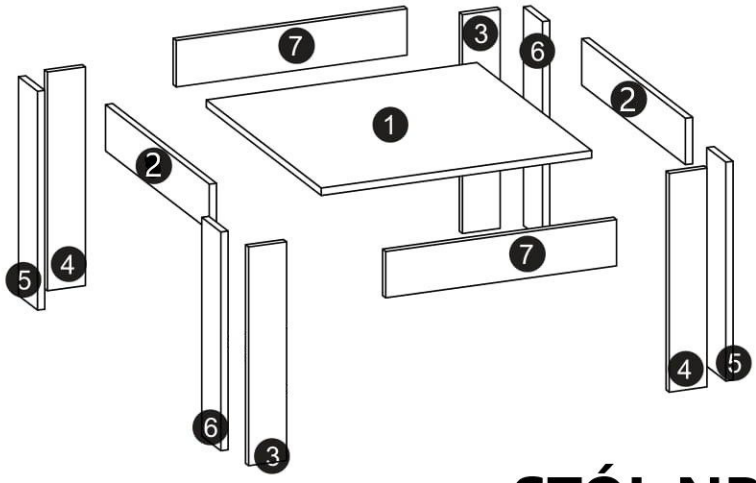

STÓŁ NP 800x800

NUMER ELEMENTU	DŁUGOŚĆ	SZEROKOŚĆ	GUBOŚĆ	ILOŚĆ
1	**800**	**800**	16	1
2	**710**	**100**	16	2
3	**740**	**100**	16	2
4	**740**	**100**	16	2
5	**740**	**84**	16	2
6	**740**	**84**	16	2
7	**744**	**100**	16	2

STÓŁ NP 1200x800

NUMER ELEMENTU	DŁUGOŚĆ	SZEROKOŚĆ	GUBOŚĆ	ILOŚĆ
1	**1200**	**800**	16	1
2	**710**	**100**	16	2
3	**740**	**100**	16	2
4	**740**	**100**	16	2
5	**740**	**84**	16	2
6	**740**	**84**	16	2
7	**1144**	**100**	16	2

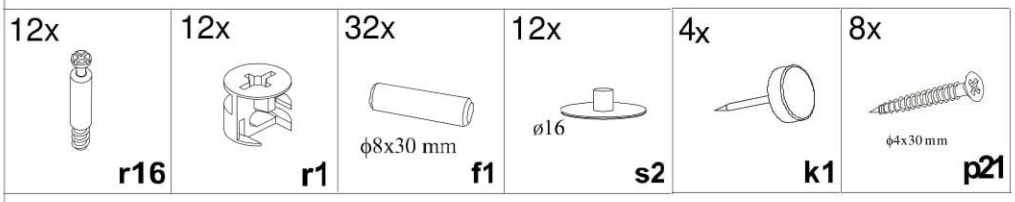

1

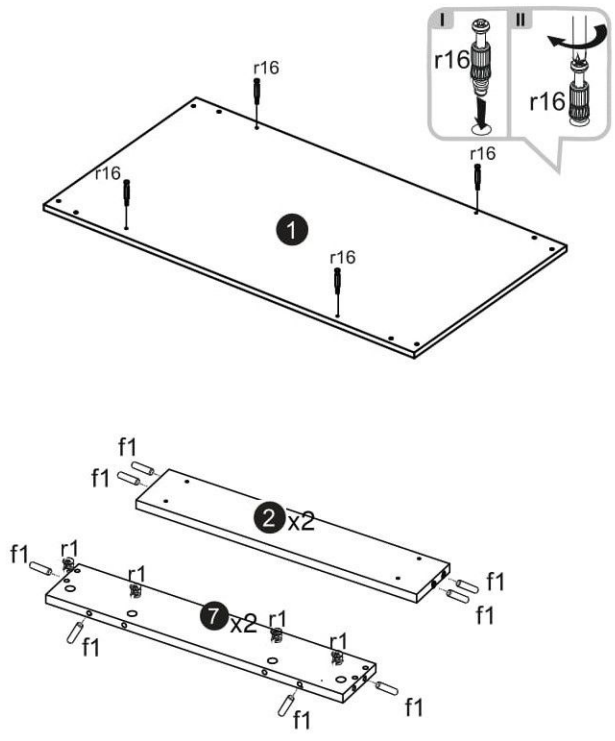

2

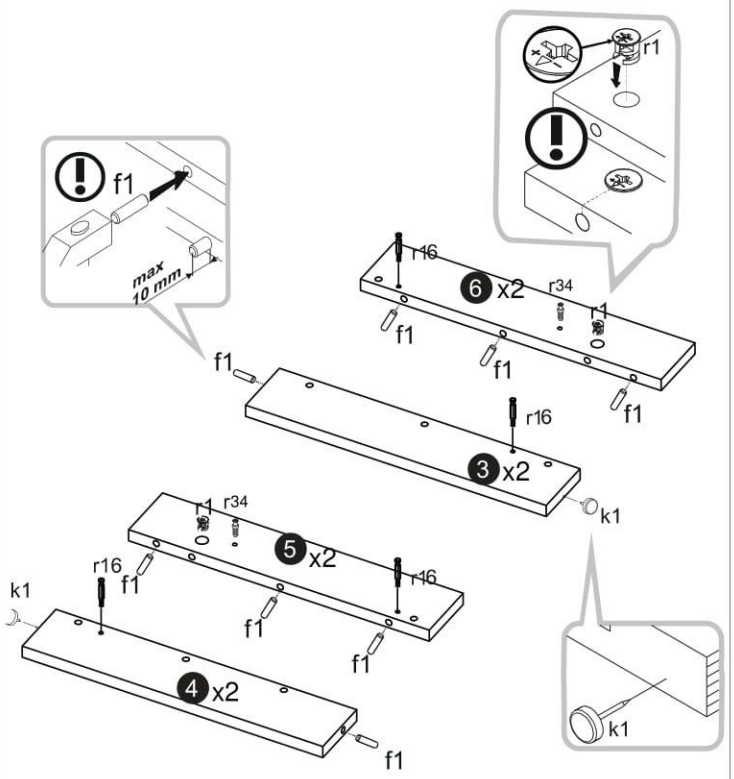

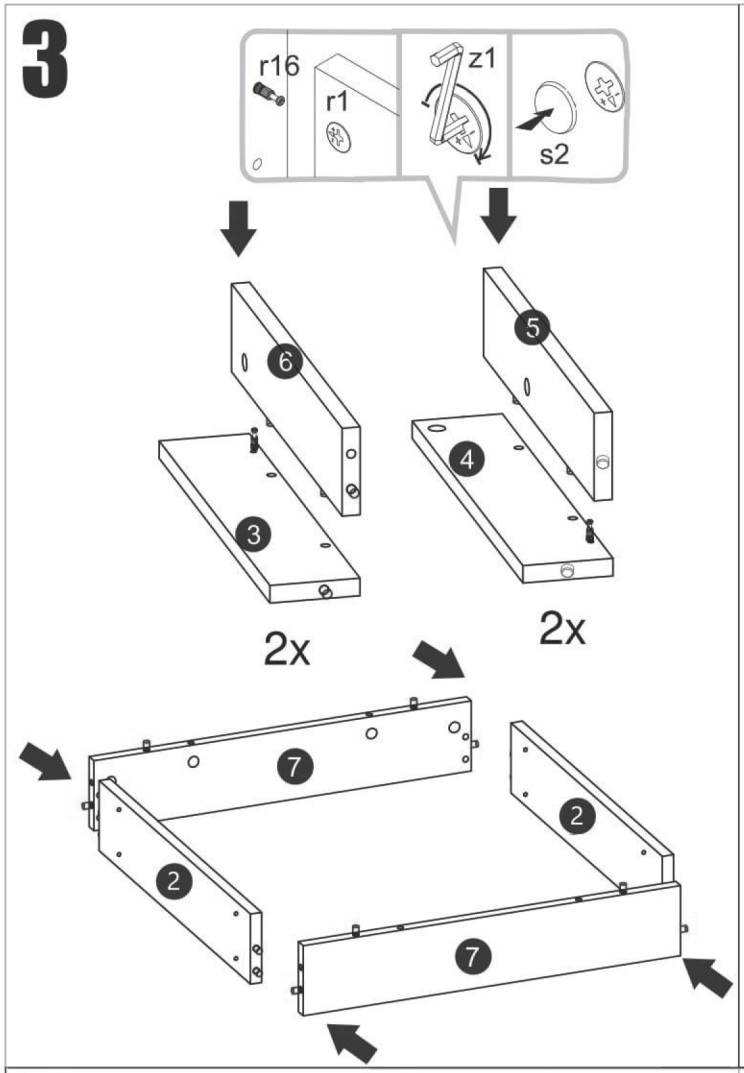
3
r16
r1
z1
s2
6
5
3
4
2x
2x
7
2
2
7

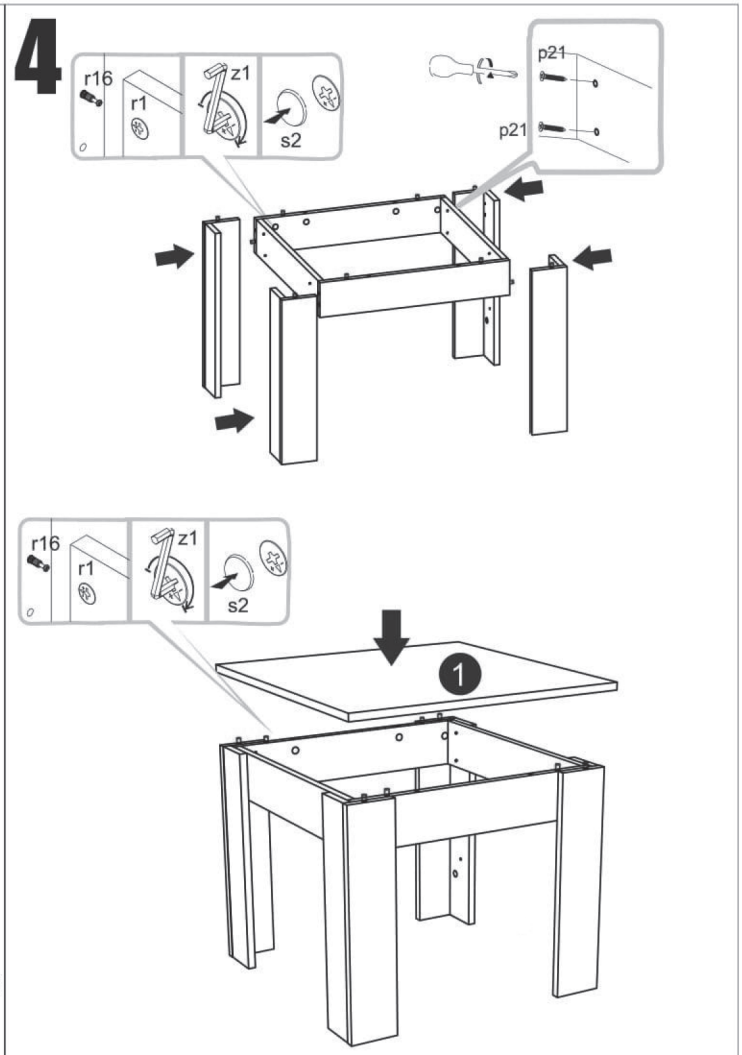
4
r16
r1
z1
s2
p21
p21
r16
r1
z1
s2
1


5
max
50kg

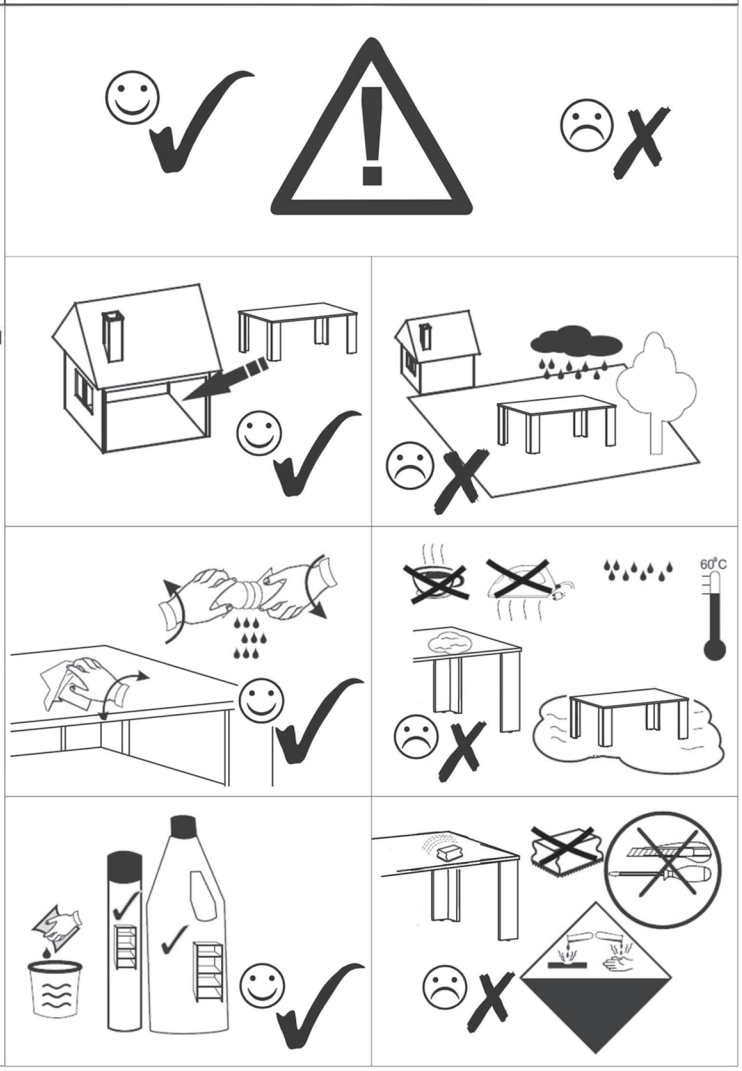
60°C

PL: Model NP.
WAŻNE: Przed użyciem produktu należy dokładnie zapoznać się z jego instrukcją montażu oraz sposobem użytkowania. Niniejszą instrukcję należy zachować do późniejszego użytku.
OSTRZEŻENIA: Montaż powinien odbywać się na miękkim oraz czystym podłożu. Przetestowano pod kątem użytku domowego. Nie wystawiać mebla na bezpośrednie działanie wysokiej temperatury, promieni słonecznych czy wilgoci.
BEZPIECZEŃSTWO: Nie wolno stawać, bujać się ani wychylać się. Dzieci mogą korzystać z produktu wyłącznie pod nadzorem osoby dorosłej. W celu zapewnienia stabilności wymagane jest, aby każdy ze skręconych elementów ponownie dokręcić w ciągu 2 tygodni od pierwszego montażu, a następnie powtarzać tę czynność co 3 miesiące.
KONSERWACJA: Przecierać wilgotną szmatką namoczoną w wodzie z dodatkiem delikatnego środka myjącego.

EN: Model NP.
IMPORTANT: Please read the manual carefully before assembly and usage of furniture. Keep this manual for future reference.
WARNINGS: Should be assembled on a soft and clean surface. This furniture was tested for domestic use. Do not expose the furniture to excessive heat, direct sunlight or moisture.
SAFETY: Do not stand, rock or lean back on it. Children may use the product under adult supervision. In order to assure stability of the furniture, re-tighten the fixings 2 weeks after the first assembly and once every 3 months.
MAINTENANCE: Wipe with a soft cloth damped with water and mild soap solution.

DE: Modell NP.
WICHTIG: Befolgen Sie vor dem Produkt die Montageanleitung und verwenden Sie die Schicht. Dieses Tutorial muss in Betrieb genommen werden.
WARNUNG: Die Baugruppe sollte auf einer weichen und sauberen Oberfläche nivelliert werden. Für den Hausgebrauch getestet. Setzen Sie die Möbel niemals schnell hohen Temperaturen, direkter Sonneneinstrahlung oder Einwirkung aus.
SICHERHEITSHINWEISE: Nicht stehen, schaukeln oder sich hinauslehnen. Kinder können das Produkt für die Dienstleistungen des Unternehmens verwenden. Um das Ziel zu gewährleisten, sollte jedes verdrehte Element innerhalb von 2 Monaten nach der Liquidation nachgezogen werden, und dann sollte die Reparatur alle 3 Monate wiederholt werden.
PFLEGEHINWEISE: Mit einem in Wasser eingeweichten feuchten Verfahren abwischen.

RU: Модель NP.
ВАЖНО: Перед изделием следуйте инструкции по его сборке и используйте слой. Этот учебник должен быть введен в эксплуатацию.
ПРЕДУПРЕЖДЕНИЯ: Сборку следует выравнивать на мягкой и чистой поверхности. Проверено для домашнего использования. Никогда не подвергайте мебель воздействию высоких температур, прямого солнечного света или других действий.
БЕЗОПАСНОСТЬ: Не стойте, не раскачивайте и не наклоняйтесь. Дети могут использовать продукт для услуг компании. Для обеспечения цели каждый скрученный элемент должен быть повторно затянут в течение 2 месяцев после ликвидации, а затем ремонт должен повторяться каждые 3 месяца.
ОБСЛУЖИВАНИЕ: Протирать влажным методом, смоченным в воде.

SK: Model NP.
DÔLEŽITÉ: Pred produktom dodržujte jeho montážny návod a použite vrstvu. Tento návod musí byť uvedený do prevádzky.
UPOZORNENIA: Zostava by mala byť vyrovnaná na mäkkom a čistom povrchu. Testované na domáce použitie. Nábytok nikdy nevystavujte prudkým vysokým teplotám, priamemu slnečnému žiareniu alebo pôsobeniu.
BEZPEČNOSŤ: Nestojte, nekývajte sa ani sa nevykláňajte. Deti môžu produkt využívať na služby spoločnosti. Pre zaistenie cieľa je potrebné každý skrútený prvok do 2 mesiacov od likvidácie dotiahnuť a následne opravu opakovať každé 3 mesiace.
ÚDRŽBA: Čistite vlhkou metódou namočenou vo vode.

CS: Model NP.
DŮLEŽITÉ: Před výrobkem dodržujte jeho montážní návod a použijte vrstvu. Tento tutoriál musí být uveden do provozu.
VAROVÁNÍ: Sestava by měla být vyrovnána na měkkém a čistém povrchu. Testováno pro domácí použití. Nikdy nevystavujte nábytek rychlým vysokým teplotám, přímému slunečnímu záření nebo působení.
BEZPEČNOST: Nestůjte, nehoupejte se ani se nevyklánějte. Děti mohou produkt využívat pro služby společnosti. Pro zajištění cíle by měl být každý zkroucený prvek do 2 měsíců od likvidace znovu utažen a poté by měla být oprava opakována každé 3 měsíce.
ÚDRŽBA: Otírejte vlhkou metodou namočenou ve vodě.

RO: Model NP.
IMPORTANT: Înainte de produs, urmați instrucțiunile de asamblare ale acestuia și folosiți stratul. Acest tutorial trebuie pus în funcțiune.
ATENȚIONARE: Ansamblul trebuie nivelat pe o suprafață moale și curată. Testat pentru uz casnic. Nu expuneți niciodată mobilierul la temperaturi ridicate rapide, la lumina directă a soarelui sau la acțiune.
SIGURANȚĂ: Nu stați, legănați sau aplecați. Copiii pot folosi produsul pentru serviciile companiei. Pentru a asigura scopul, fiecare element răsucit trebuie strâns din nou în 2 luni de la lichidare, iar apoi reparația trebuie repetată la fiecare 3 luni.
INTRETINERE: Curățați cu o metodă umedă înmuiată în apă.

HU: NP szék.
FONTOS: A termék előtt kövesse annak összeszerelési utasításait és használja a réteget. Ezt az oktatóanyagot üzembe kell helyezni.
FIGYELMEZTETÉS: A szerelvényt puha és tiszta felületre kell vízszintezni. Otthoni használatra tesztelve. Soha ne tegye ki a bútort gyors magas hőmérsékletnek, közvetlen napfénynek vagy hatásnak.
BIZTONSÁG: Ne álljon fel, ne billegjen vagy dőljön ki. Gyermekek a terméket a cég szolgáltatásaihoz használhatják. A cél biztosítása érdekében a felszámolást követő 2 hónapon belül minden csavart elemet újra meg kell húzni, majd 3 havonta meg kell ismételni a javítást.
KARBANTARTÁS: Nedves, vízzel átitatott módszerrel törölje le.

UA: Модель NP.
ВАЖЛИВО: Перед виробом дотримуйтесь інструкцій по збірці та використовуйте шар. Цей підручник необхідно ввести в експлуатацію.
ПОПЕРЕДЖЕННЯ: Збірку слід вирівняти на м'якій і чистій поверхні. Перевірено для домашнього використання. Ніколи не піддавайте меблі впливу високих температур, прямих сонячних променів або дії.
БЕЗПЕКА: Не стійте, не гойдайтесь і не висуйтеся. Діти можуть використовувати продукт для послуг компанії. Для забезпечення мети кожен скручений елемент необхідно підтягувати протягом 2 місяців після ліквідації, а потім повторювати ремонт кожні 3 місяці.
ОБСЛУГОВУВАННЯ: Протріть вологим способом, змоченим у воді.

LT: Kėdė NP.
SVARBU: Prieš gaminį, vadovaukitės jo surinkimo instrukcijomis ir naudokite sluoksnį. Ši pamoka turi būti pradėta naudoti.
ĮSPĖJIMAI: Agregatas turi būti išlygintas ant minkšto ir švaraus paviršiaus. Išbandyta naudoti namuose. Niekada nelaikykite baldų aukštoje temperatūroje, tiesioginiuose saulės spinduliuose ar veiksmuose.
SAUGUMAS: nestovėkite, nesiūbuokite ir nesilenkite. Vaikai prekę gali naudoti įmonės paslaugoms. Siekiant užsitikrinti tikslą, kiekvieną susuktą elementą reikia iš naujo priveržti per 2 mėnesius po likvidavimo, o vėliau remontą kartoti kas 3 mėnesius.
PRIEŽIŪRA: Nuvalykite drėgnu būdu, suvilgytu vandenyje.

FI: Malli NP.
TÄRKEÄÄ: Noudata ennen tuotetta sen asennusohjeita ja käytä kerrosta. Tämä opetusohjelma on otettava käyttöön.
VAROITUKSET: Kokoonpano tulee tasata pehmeälle ja puhtaalle pinnalle. Testattu kotikäyttöön. Älä koskaan altista huonekaluja nopeille korkeille lämpötiloille, suoralle auringonvalolle tai toiminnalle.
TURVALLISUUS: Älä seiso, keinu tai nojaa ulos. Lapset voivat käyttää tuotetta yrityksen palveluihin. Tavoitteen varmistamiseksi jokainen kierretty elementti tulee kiristää uudelleen 2 kuukauden kuluessa selvitystilasta ja sen jälkeen korjaus tulee toistaa 3 kuukauden välein.
HUOLTO: Pyyhi puhtaaksi veteen kastetulla kostealla menetelmällä.

ET: Mudel NP.
TÄHTIS: Enne toodet järgige selle montaažijuhiseid ja kasutage kihti. See õpetus tuleb kasutusele võtta.
HOIATUSED: Seade tuleb tasandada pehmele ja puhtale pinnale. Koduseks kasutamiseks testitud. Ärge kunagi jätke mööblit kiirete kõrgete temperatuuride, otsese päikesevalguse või tegevuse kätte.
OHUTUS: Ärge seiske, kiiguge ega kummardu välja. Lapsed saavad toodet kasutada ettevõtte teenuste jaoks. Eesmärgi tagamiseks tuleks 2 kuu jooksul pärast likvideerimist iga väändunud element uuesti pingutada ja seejärel iga 3 kuu tagant remonti korrata.
HOOLDUS: pühkige puhtaks vees leotatud niiske meetodiga.

LV: Modelis NP.
SVARĪGI: Pirms izstrādājuma ievērojiet tā montāžas instrukcijas un izmantojiet slāni. Šī apmācība ir jānodod ekspluatācijā.
BRĪDINĀJUMI: Montāžai jābūt nolīdzinātai uz mīkstas un tīras virsmas. Pārbaudīts lietošanai mājās. Nekad nepakļaujiet mēbeles straujas augstas temperatūras, tiešas saules gaismas vai darbības iedarbībai.
DROŠĪBA: nestāvēt, šūpoties vai noliecies. Bērni produktu var izmantot uzņēmuma pakalpojumiem. Mērķa nodrošināšanai katrs savītais elements 2 mēnešu laikā pēc likvidācijas ir jāpievelk no jauna un pēc tam remonts jāatkārto ik pēc 3 mēnešiem.
APKOPE: Noslaukiet ar mitru metodi, kas samērcēta ūdenī.