INSTRUKCJA MONTAŻU

Regał 60 cm z 3 półkami i 3 szufladami, 180 cm

Kolor: Antracyt / Dąb Artisan

Kod produktu: OR10413

0

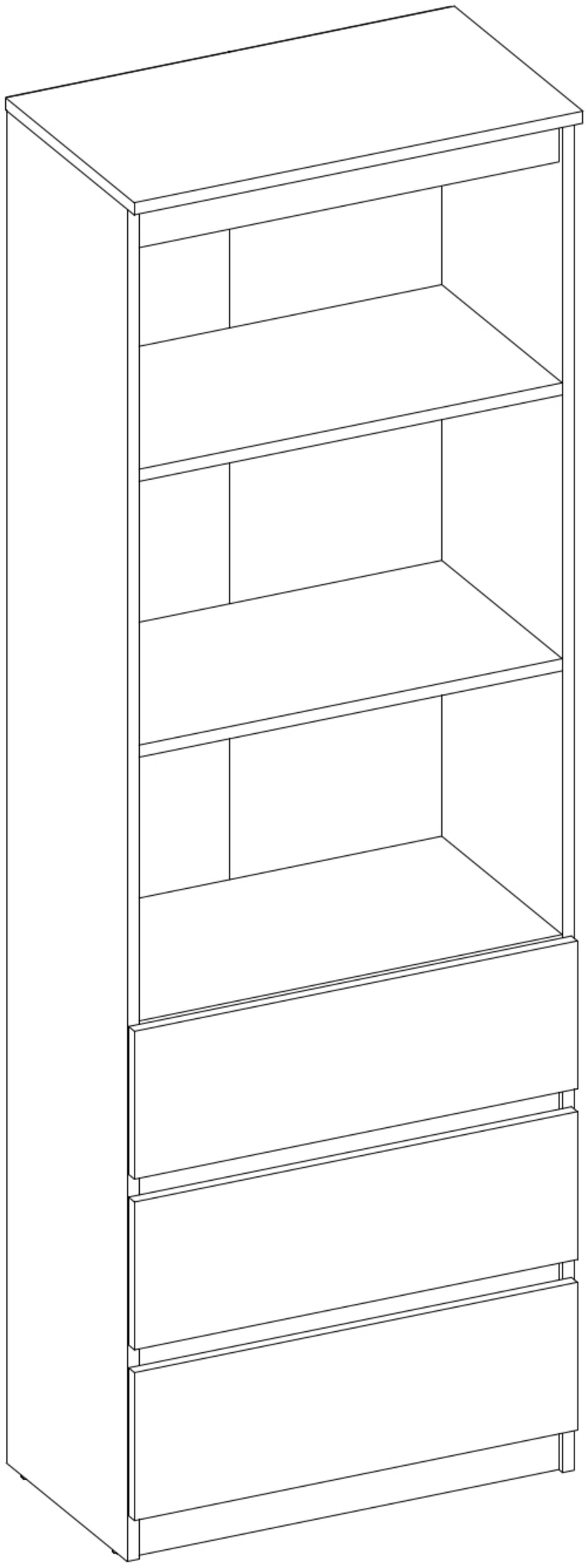

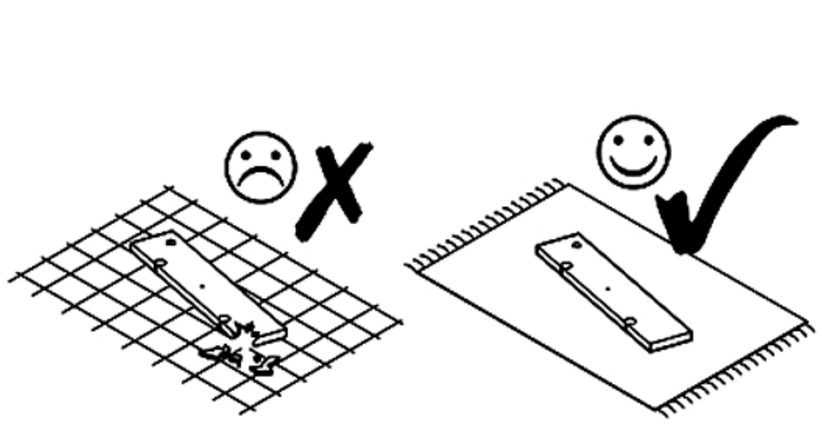

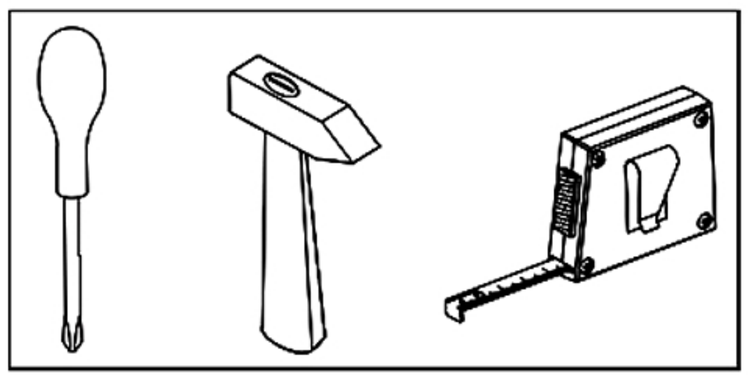

N2  L=35 mm **x 18**	**M3**  12x15 mm **x 18**	**E4** 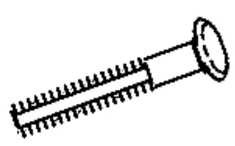 L=43 mm **x 12**	**S1**  3,5x16 mm **x12**	**E1** 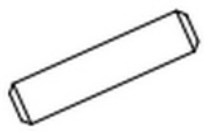 8x30 mm **x 40**	**D2**  5x16 mm **x 8**	**L1** 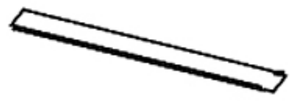 L=1716 mm **x 1**
T1  **x 4**	**Z2**  **x 70**	**P3** 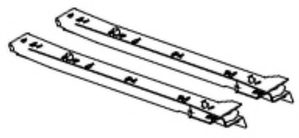 L=300 mm **x 3**	**S15**  6x9 mm **x 12**	**M2**  ø17 mm **x 6**	 **x 1**	 **x 1**

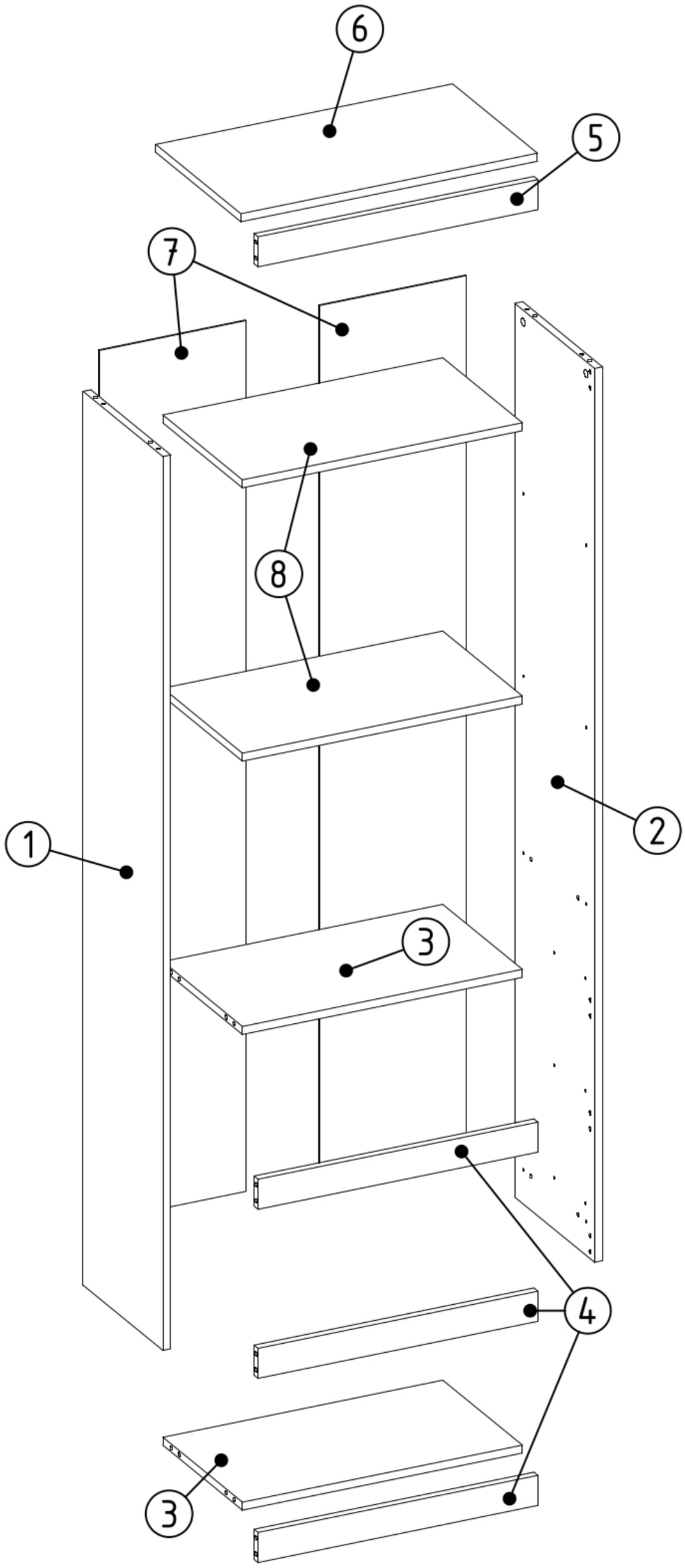

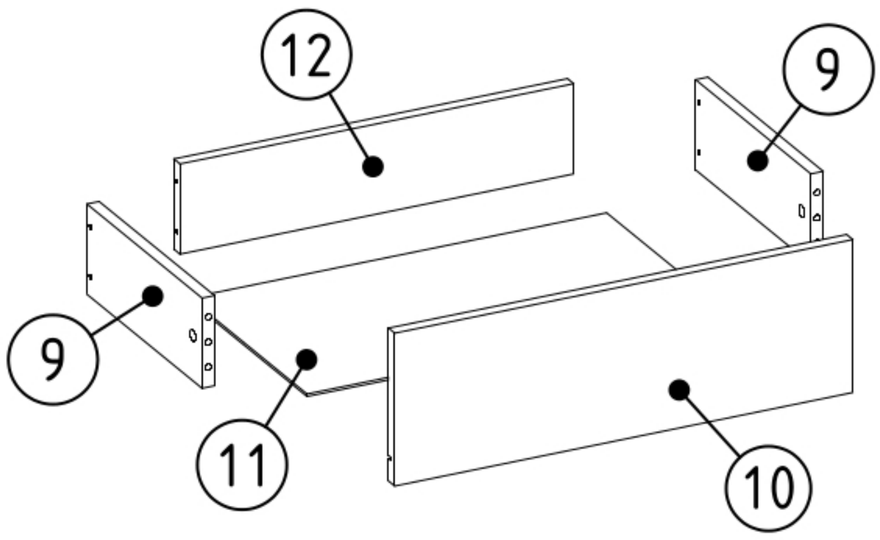

1	x 1
2	x 1
3	x 2
4	x 3
5	x 1
6	x 1

7	x 2
8	x 2
9	x 6
10	x 3
11	x 3
12	x 3

N2	P3	S15	E1	D2	M3	T1
x 4	x 3	x 6	x 2	x 4	x 2	x 2

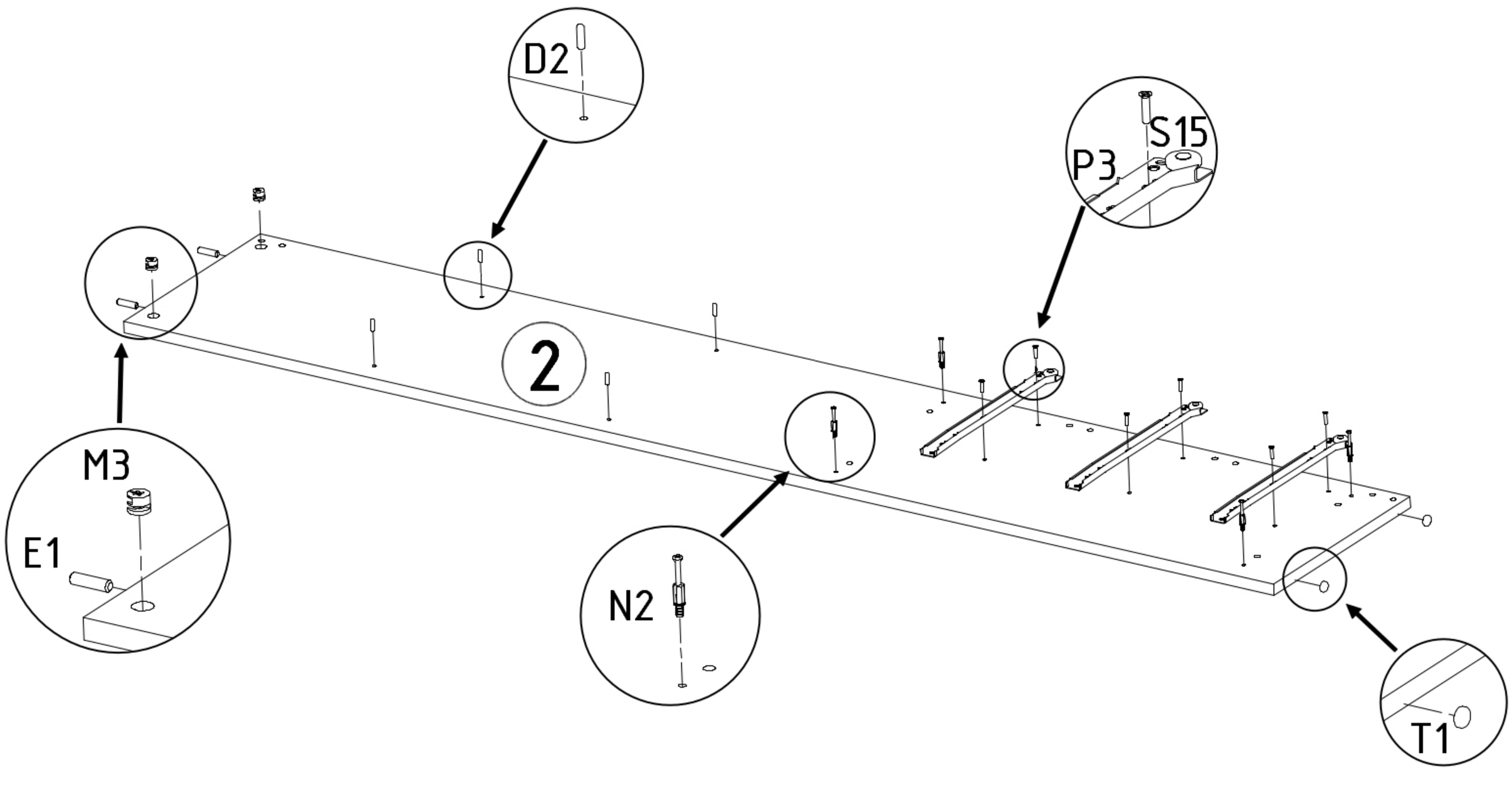

N2	P3	S15	E1	D2	M3	T1
x 4	x 3	x 6	x 2	x 4	x 2	x 2

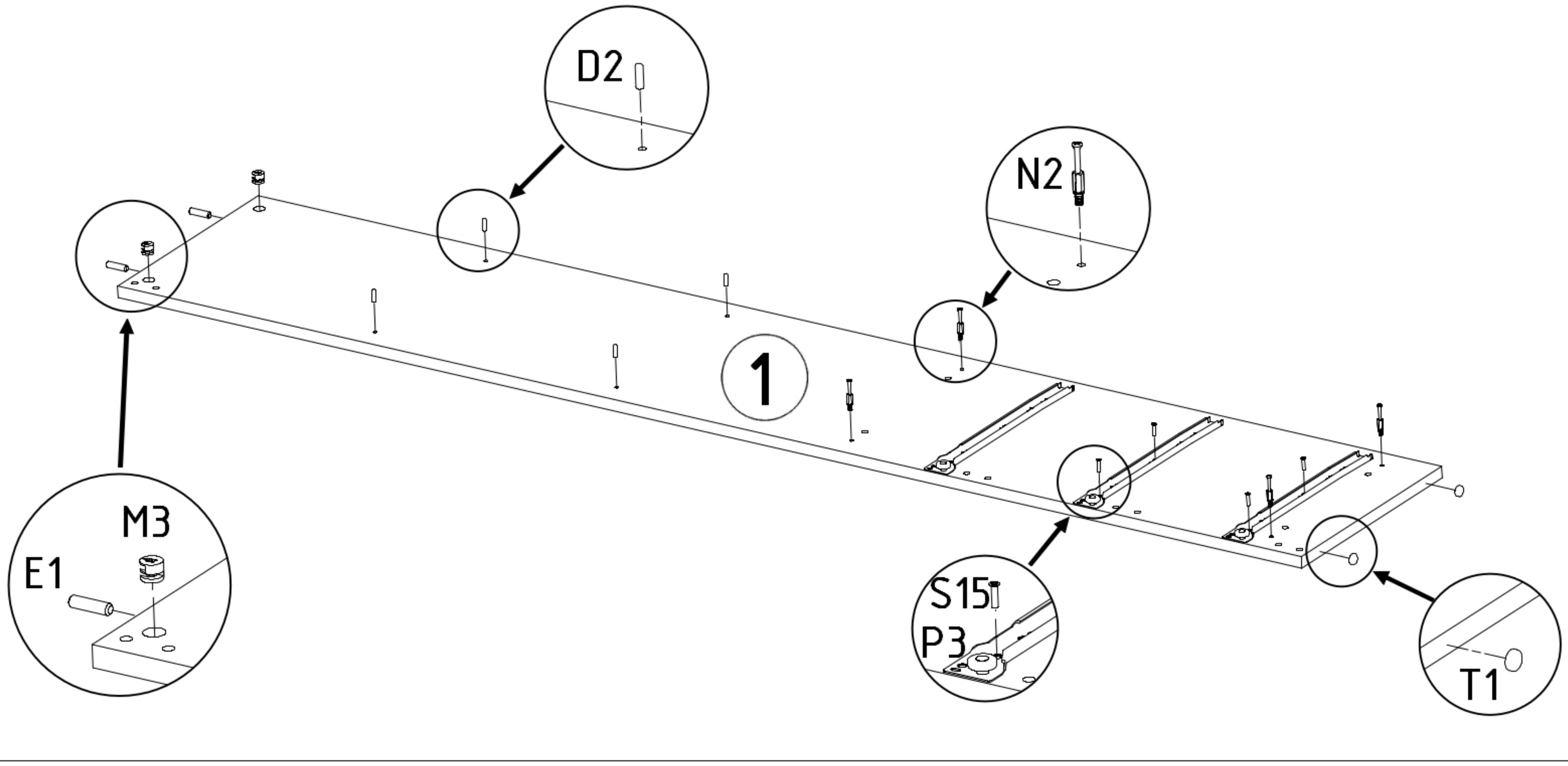

M3



x 8

E1



x 8

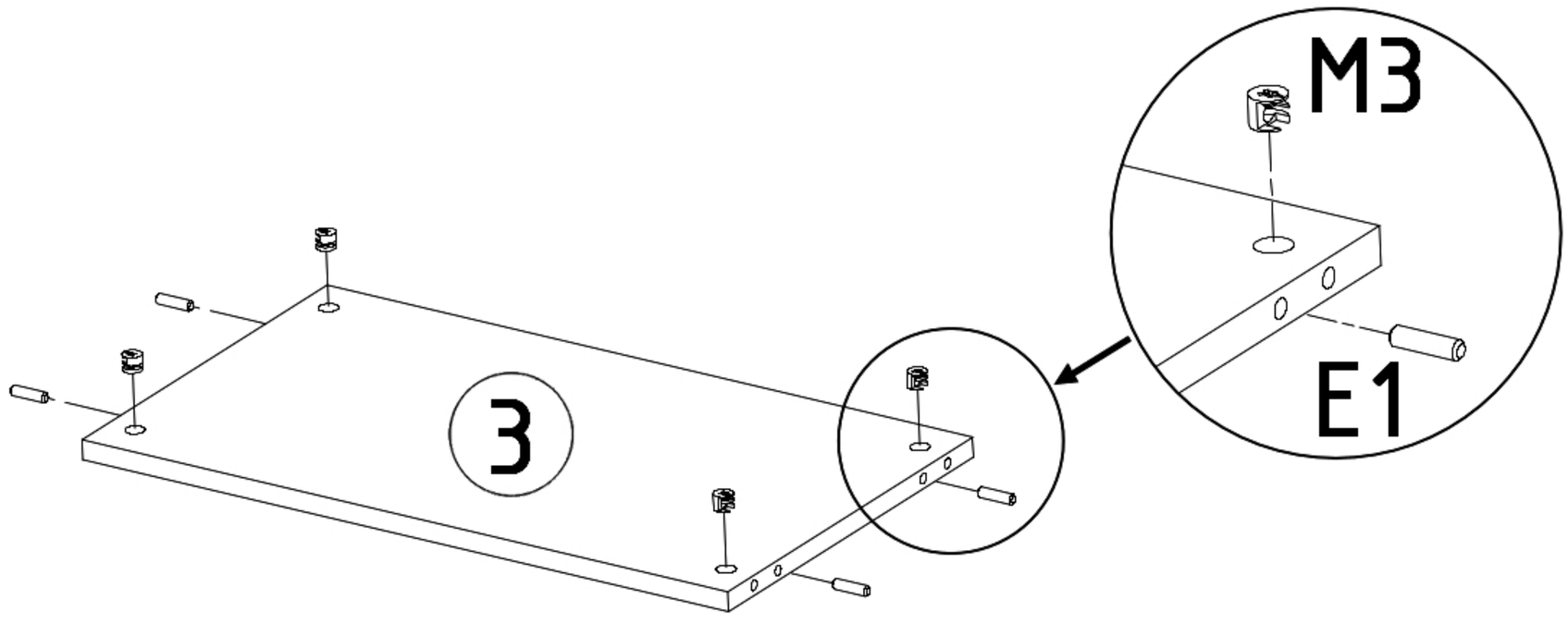

x 2

E1



x 16

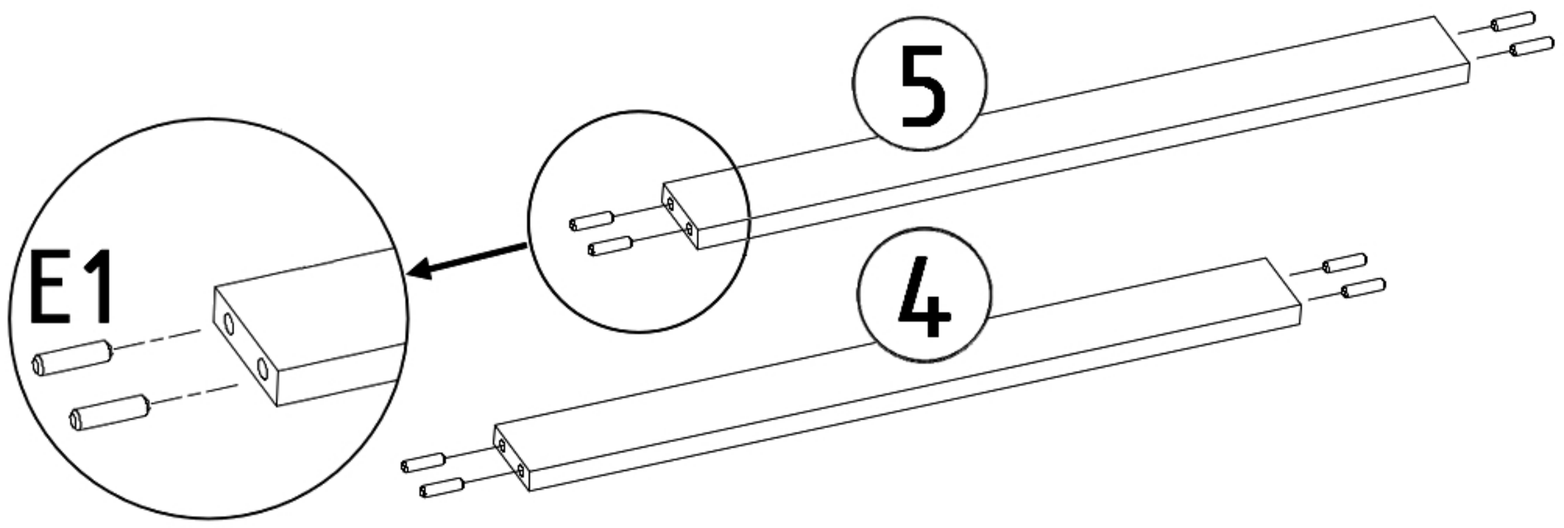

x 1

x 3

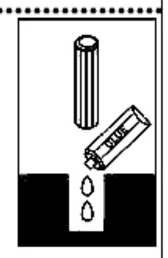

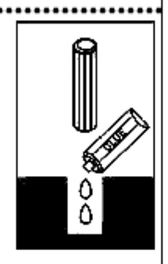

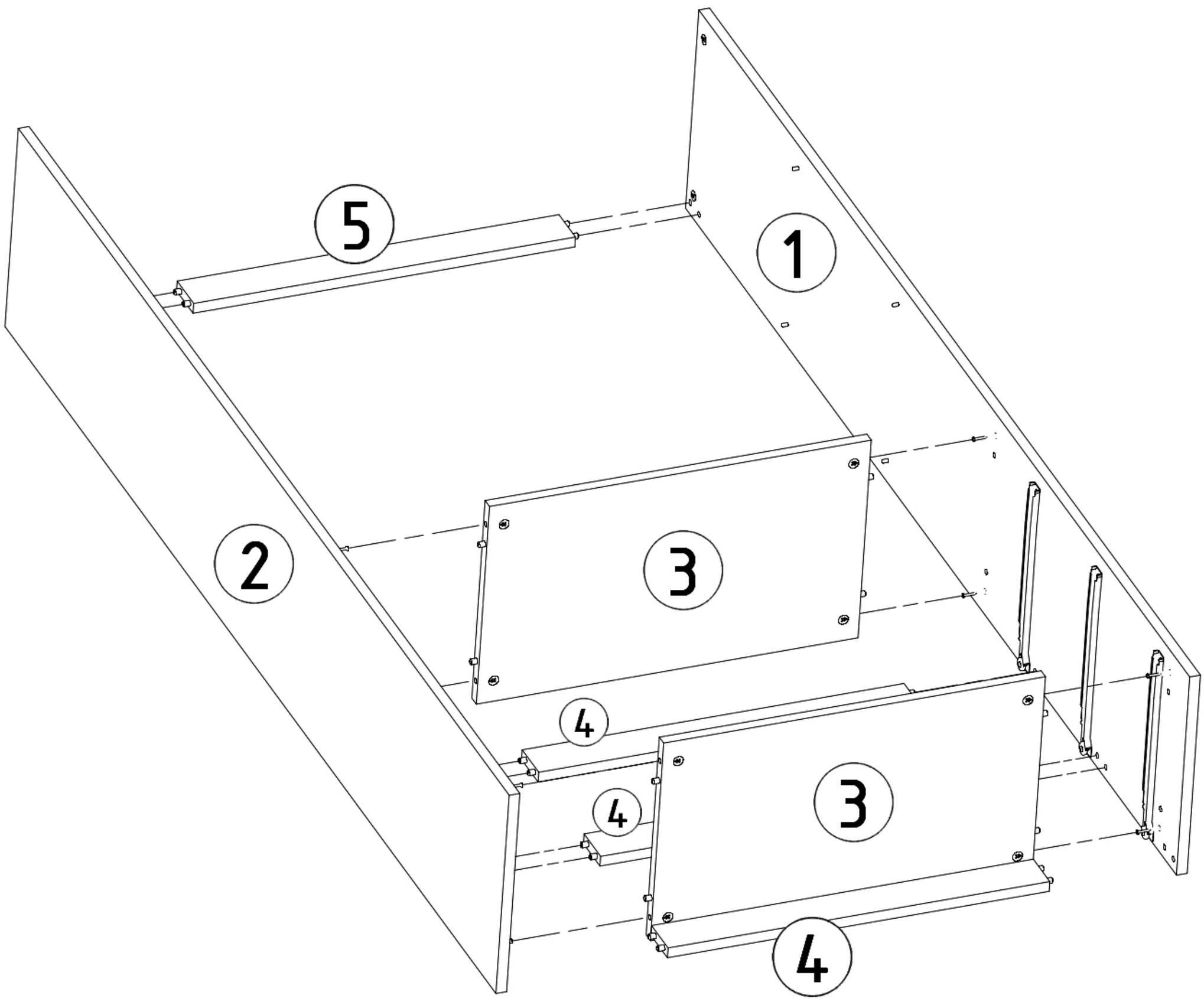

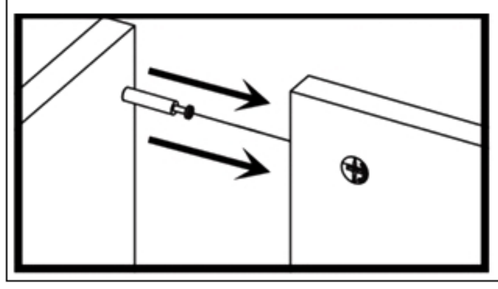

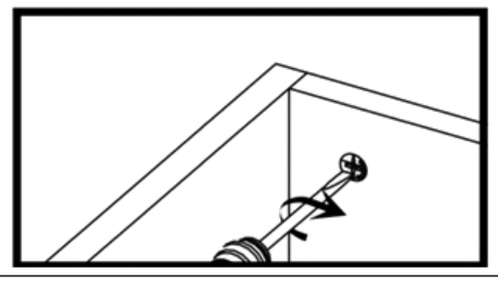

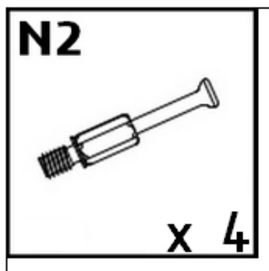
N2
x 4

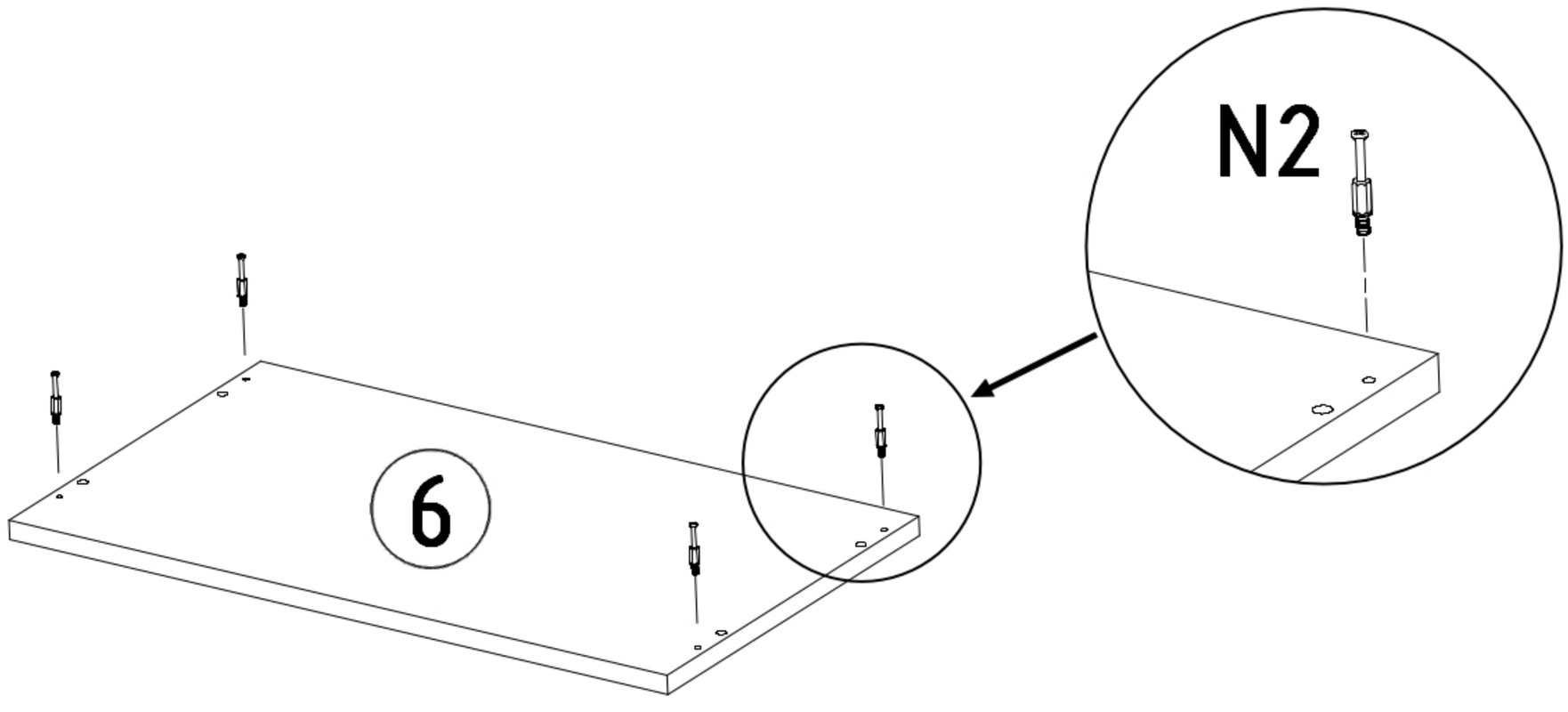
N2
6

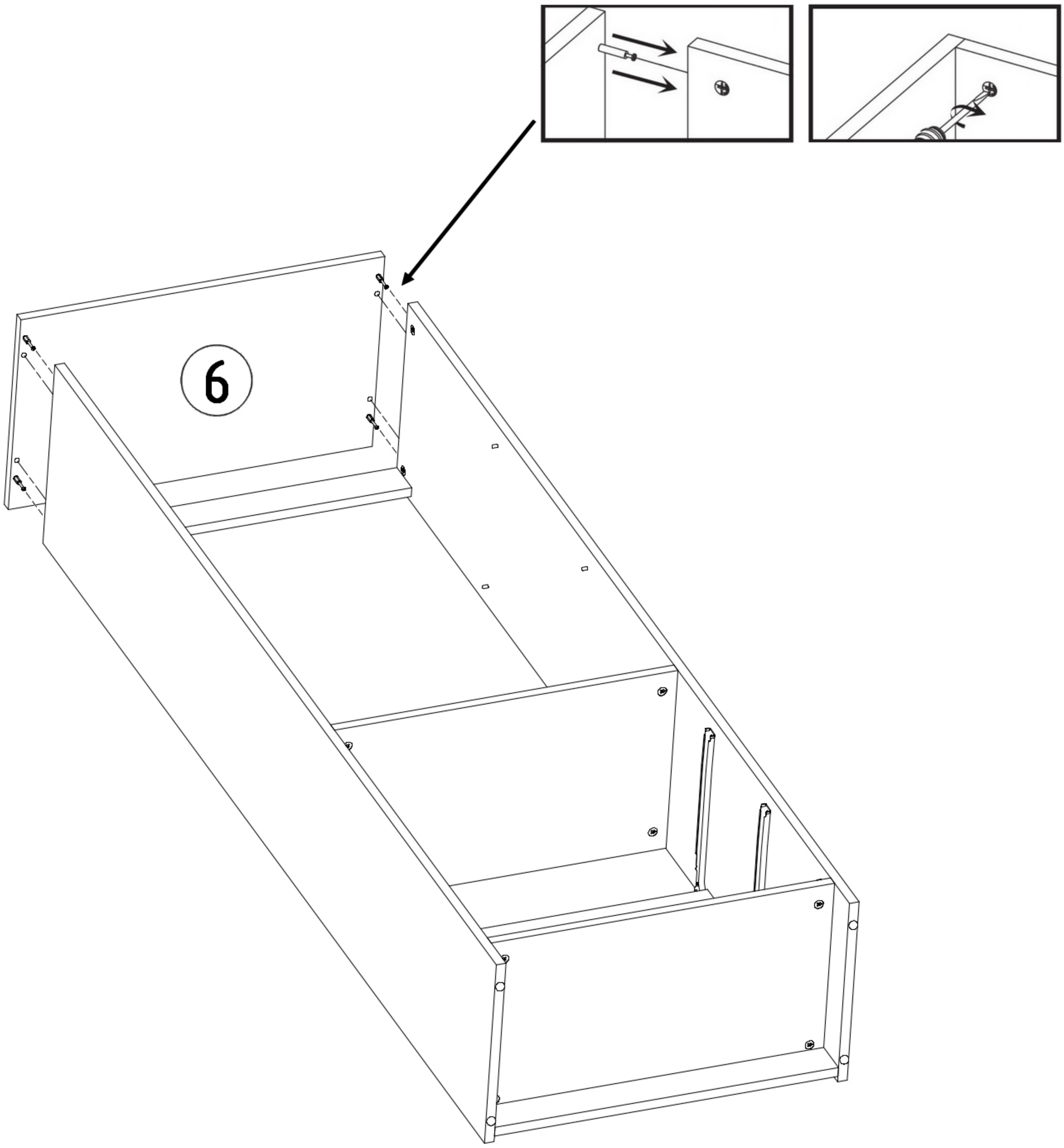
6

L1

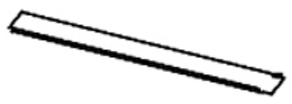

x 1

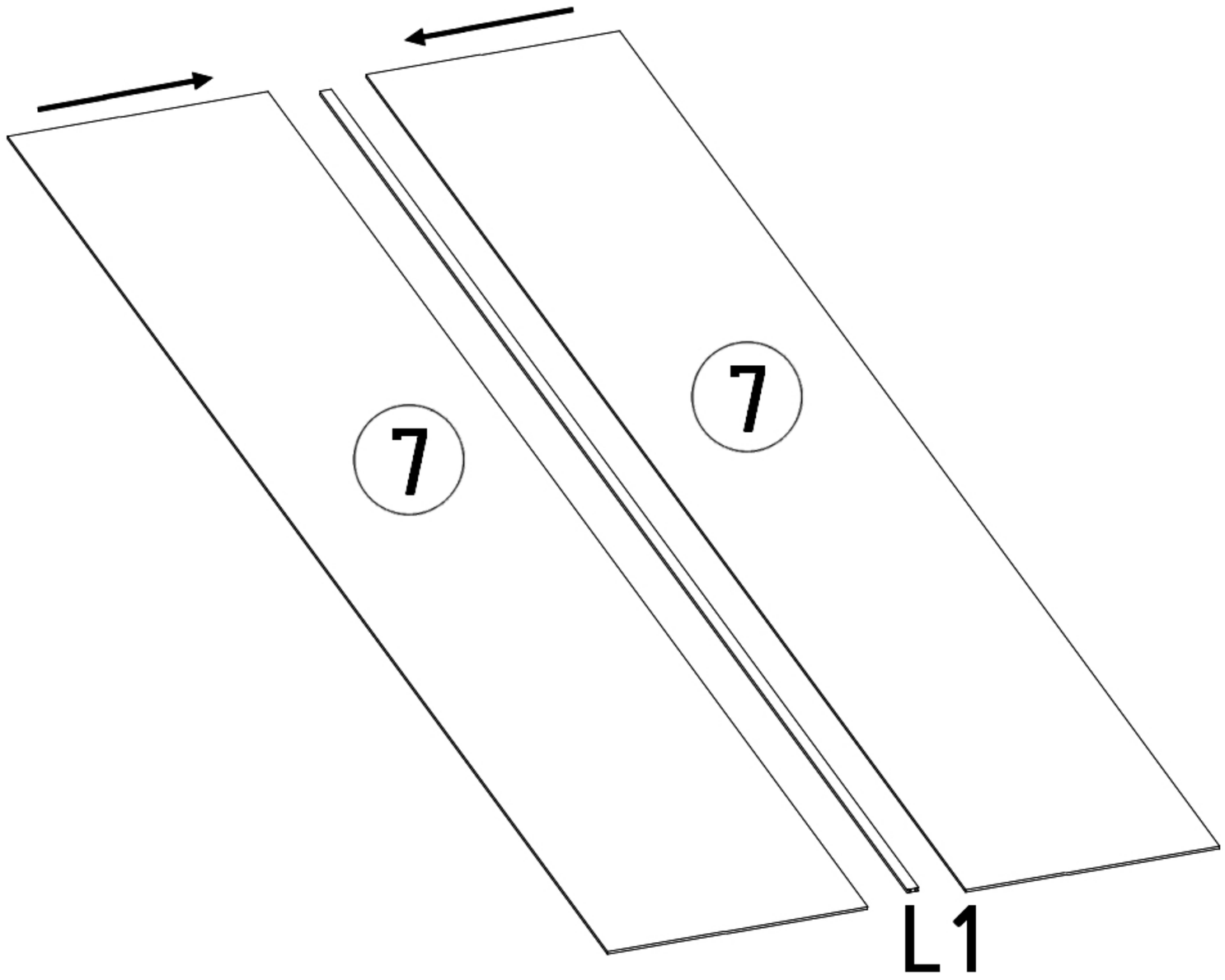

Z2



x 49

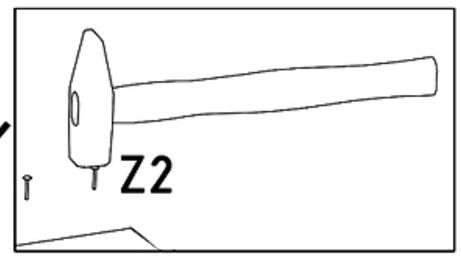

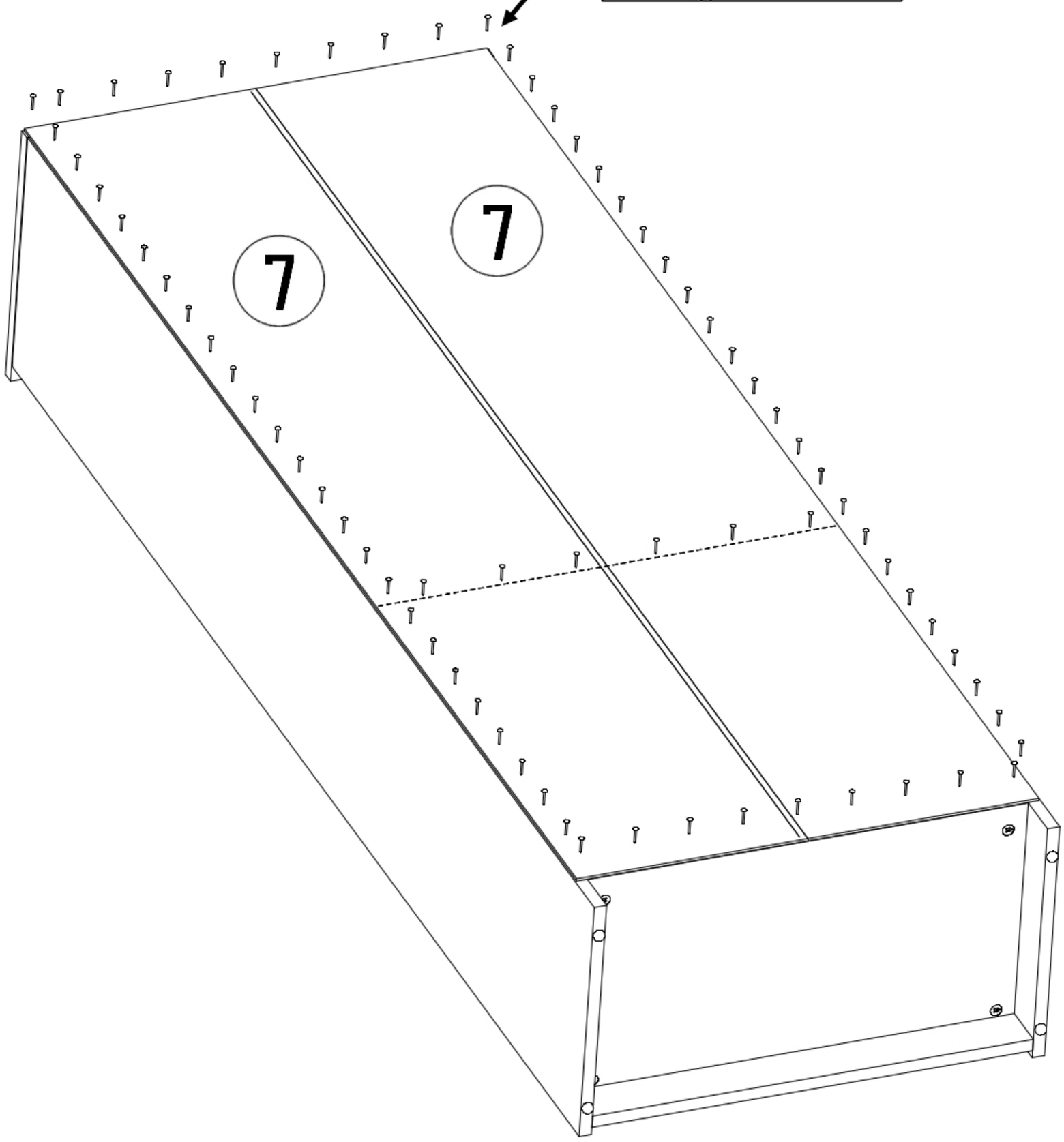

E4 x 12

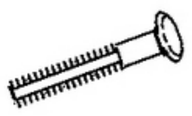

E1 x 12



M3 x 6



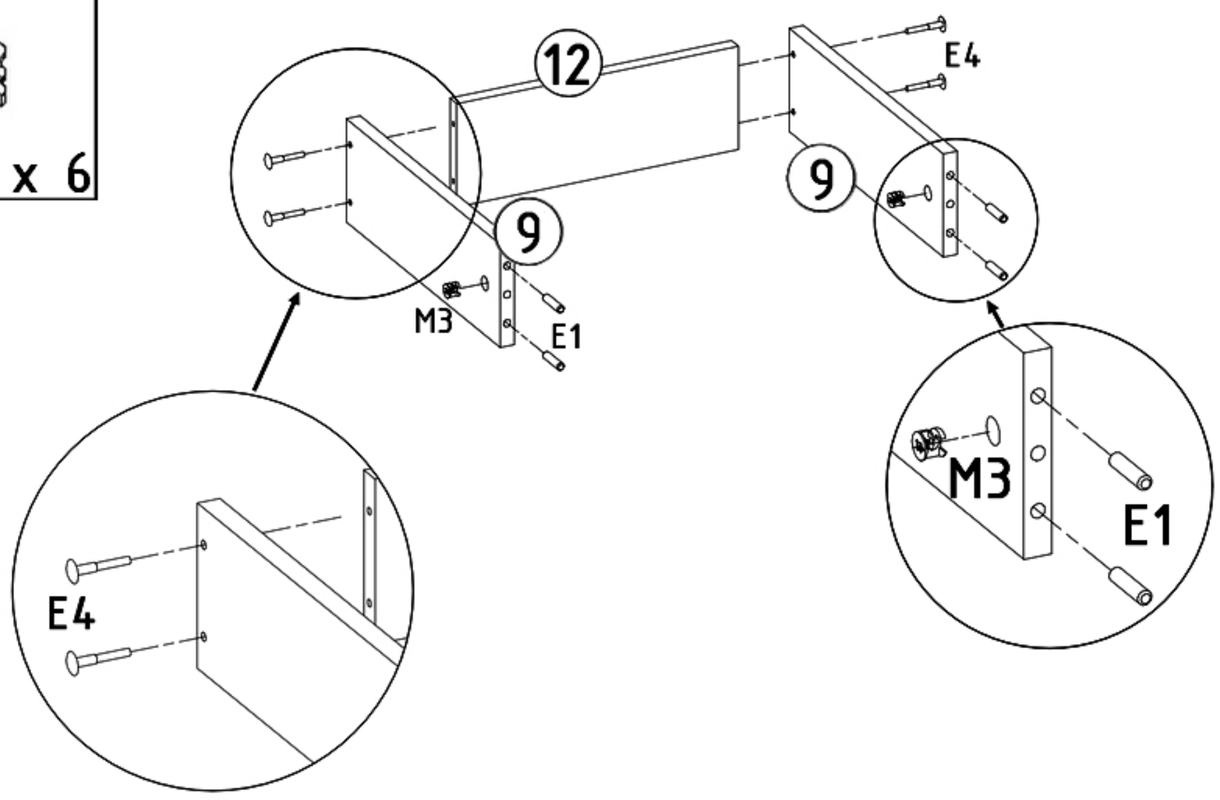

x3

N2 x 6



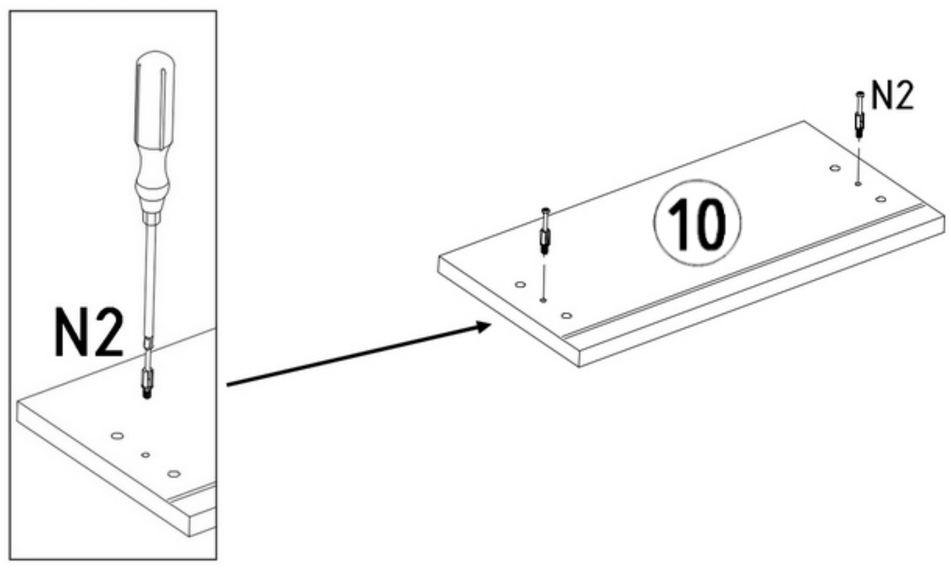

x3

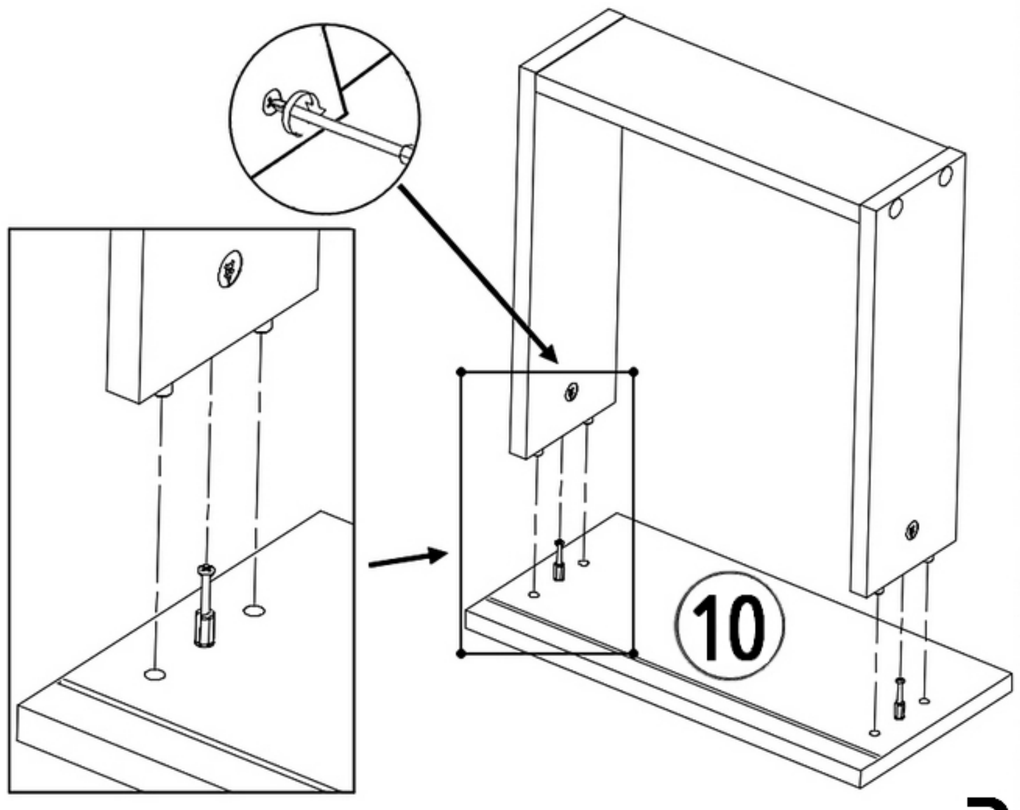

x3

M2 x 6

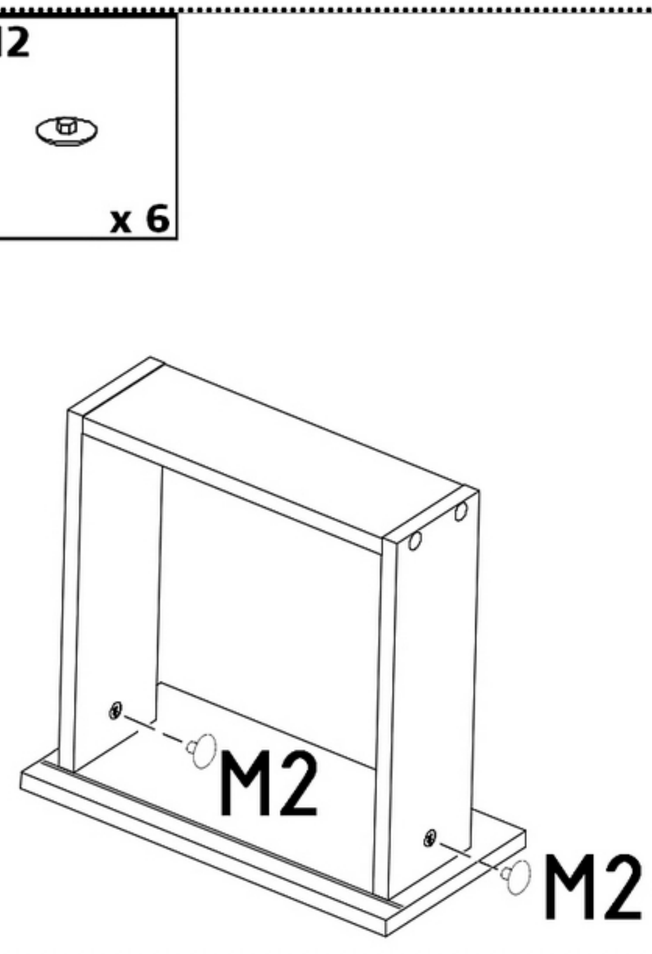

M2

x3

P2 x 3

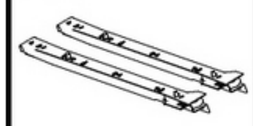

S1 x 12



Z2 x 21



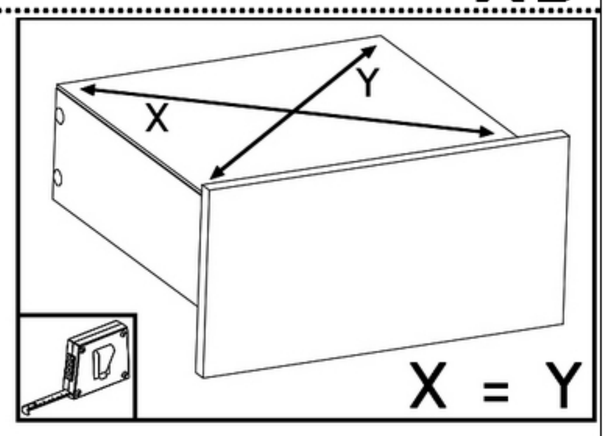

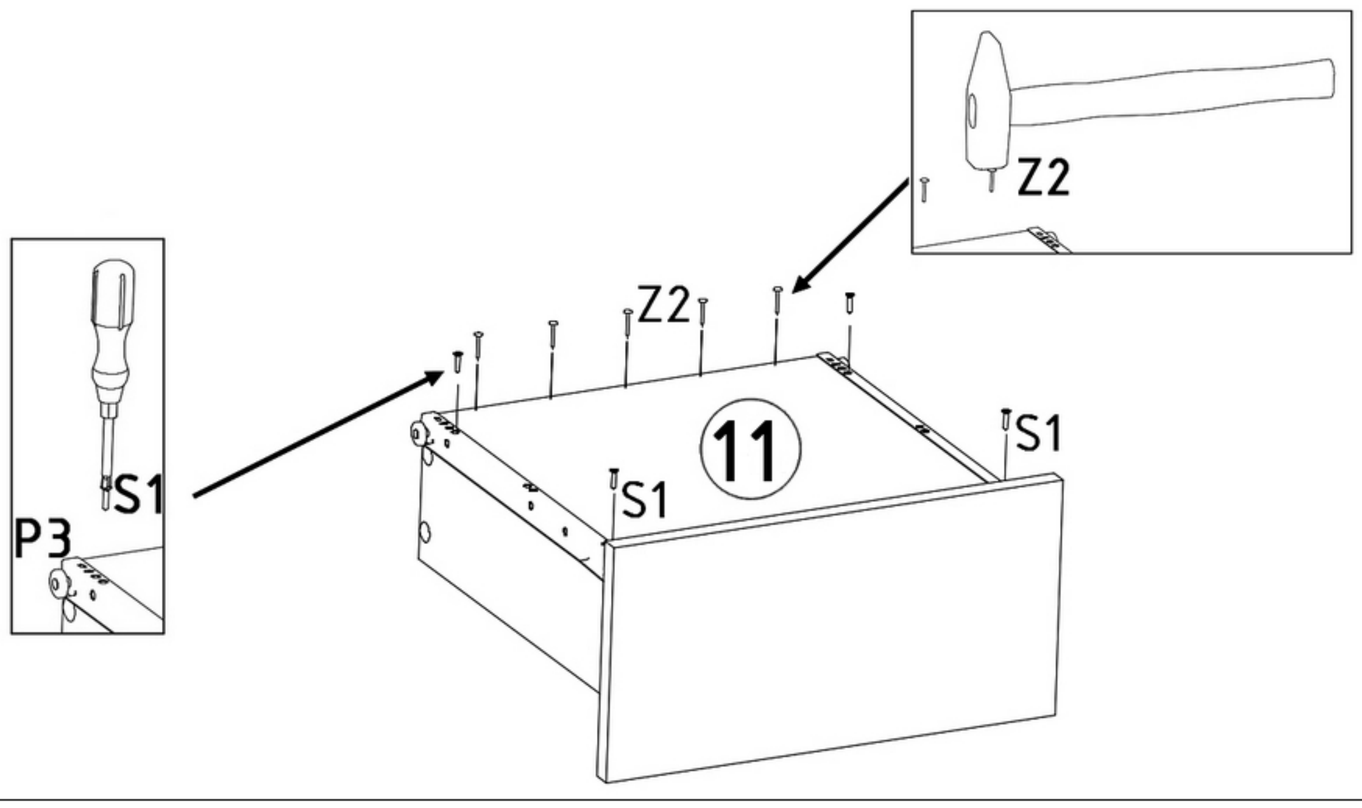

x3



x 1











