INSTRUKCJA MONTAŻU

Nadstawka na szafę 50 cm z drzwiczkami i półką

Kolor: Kaszmir

Kod produktu: OR10199

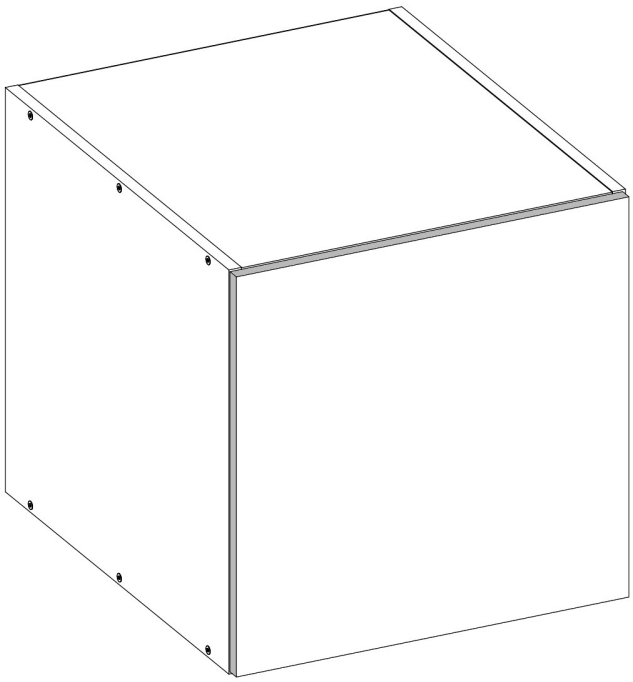

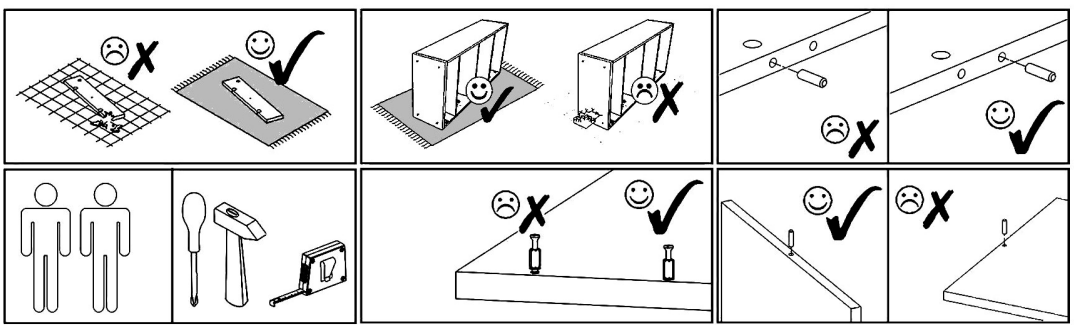

B2 B ø12/4mm x6	B2 S/A ø12/4mm x6	B2 Ant ø12/4mm x6	B2 K ø12/4mm x6	F3 Hex 4mm x1

A1 ZP x2	E1 8x30mm x8	F1 7x50mm x12	S5 4x30mm x4	V62 x1	S1 3,5x16mm x6	Z1 x40	V16 5x16mm x4

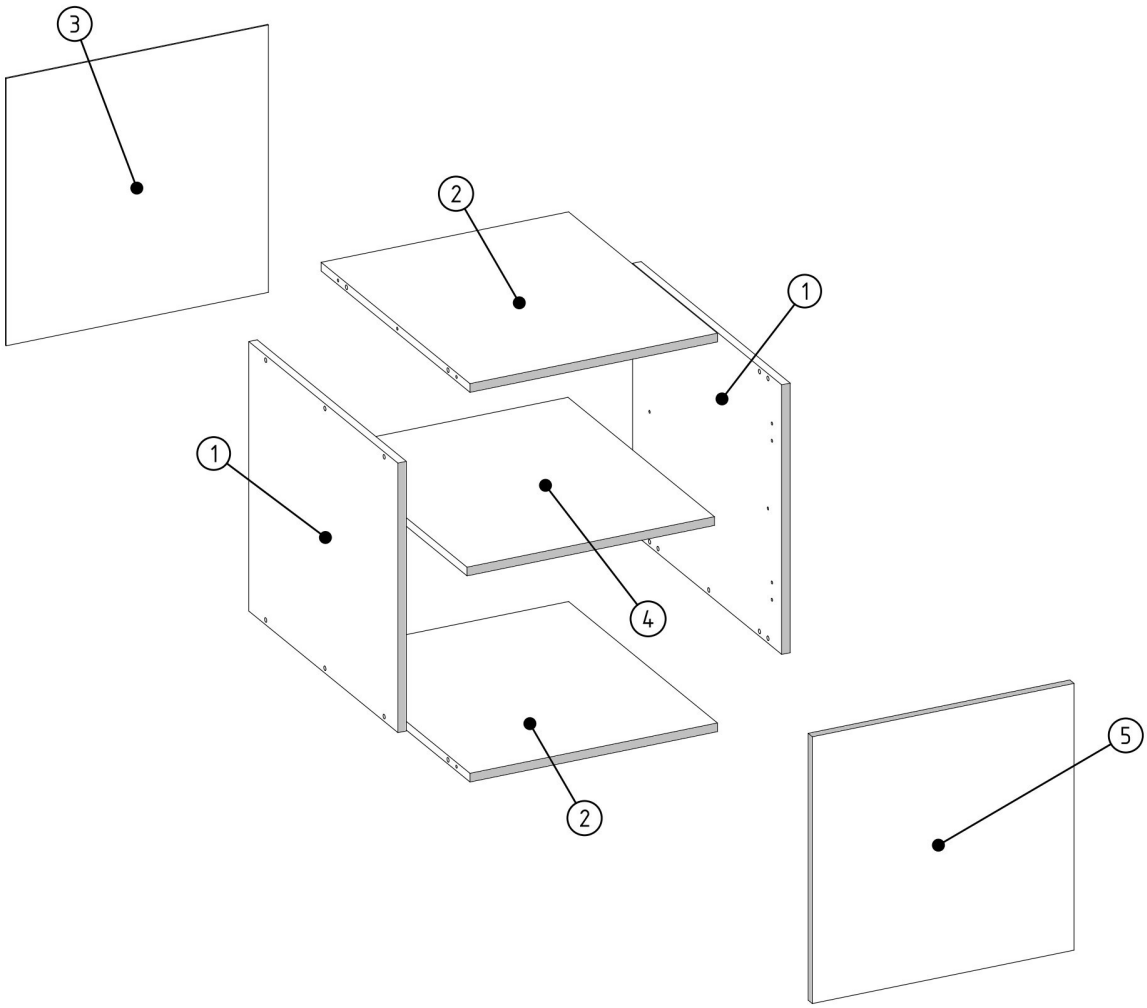

ID	NUMBER	QUANTITY
002229	1	2
002231	2	2
002228	3	1
002232	4	1
002226	5	1

V16



5x16mm x4

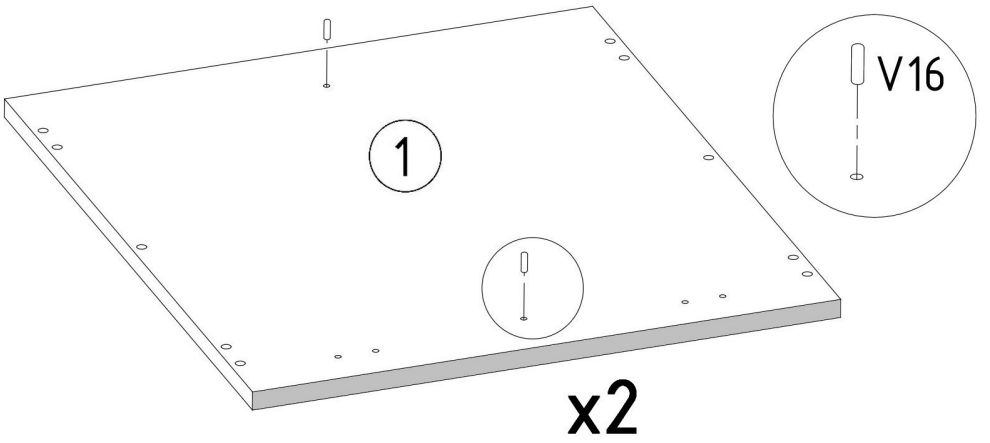

E1



8x30mm x8

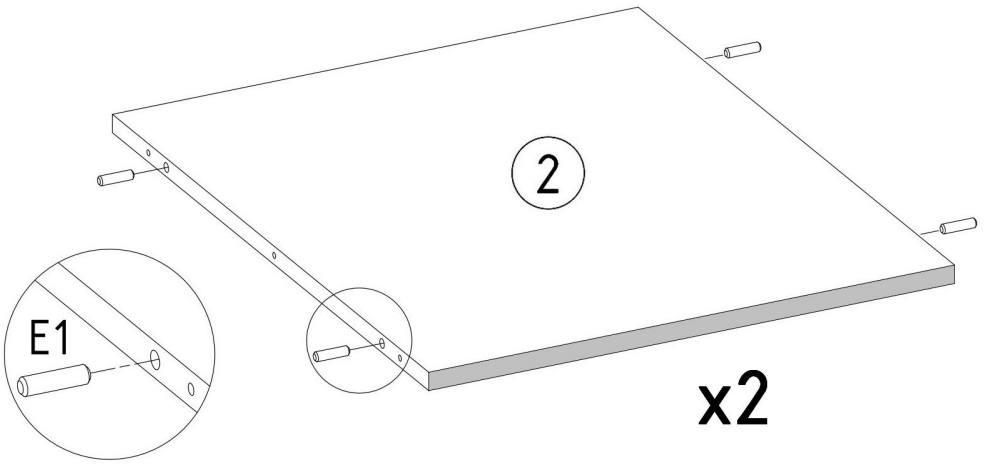

F1

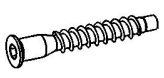

7x50mm x12

F3

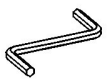

Hex 4mm x1

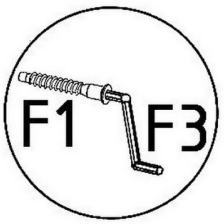

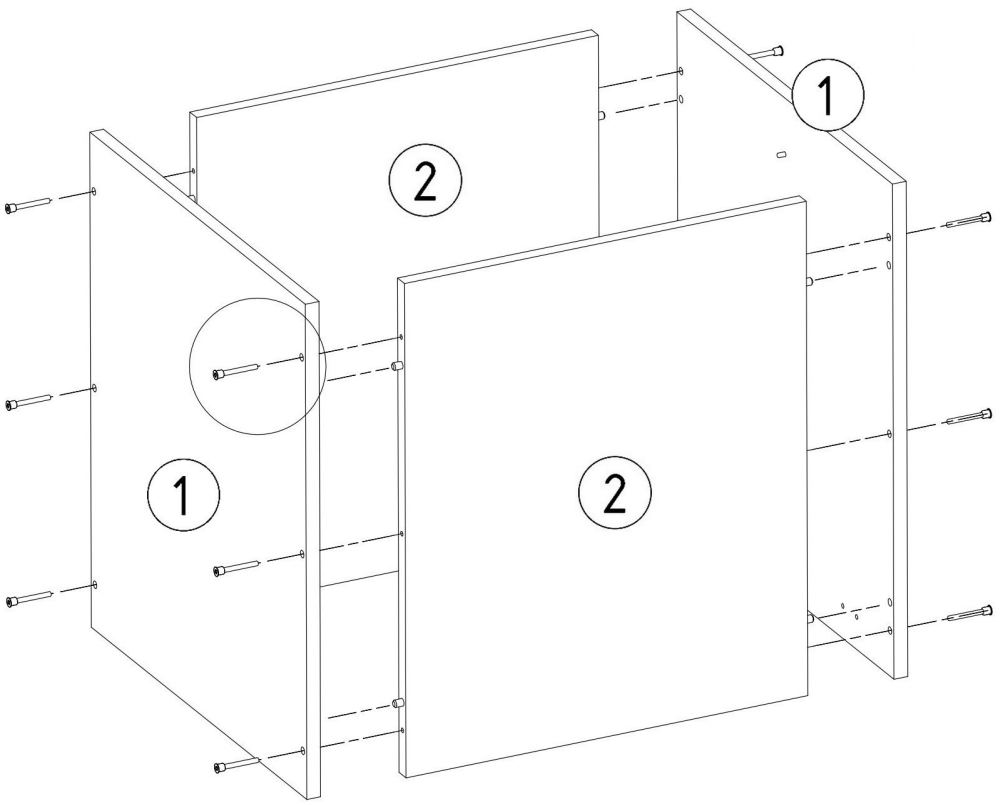

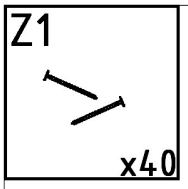
Z1
x40

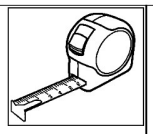

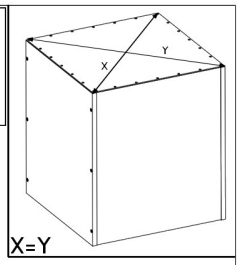
X
Y
X=Y

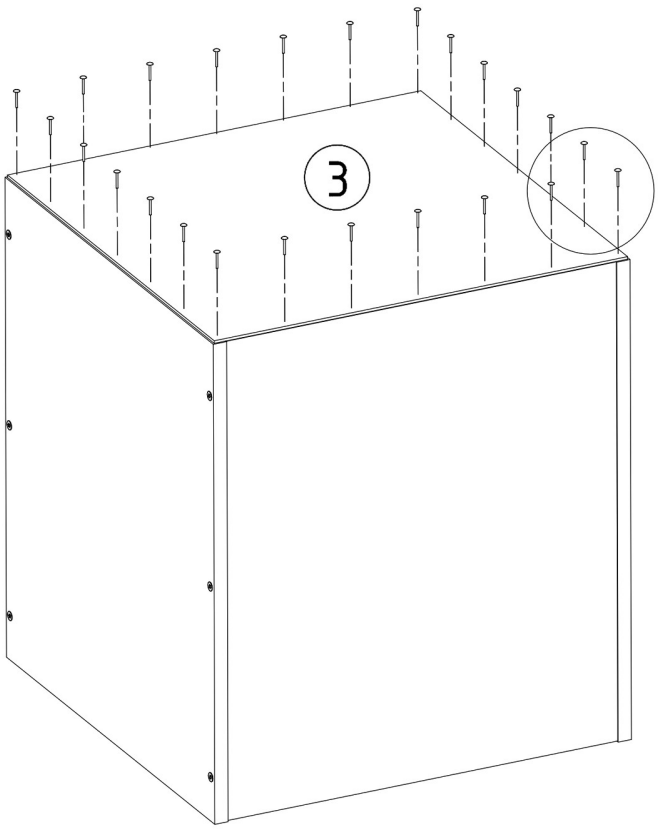
3

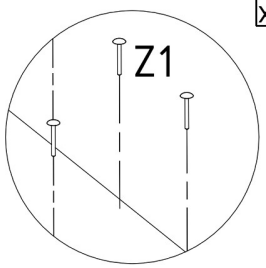
Z1

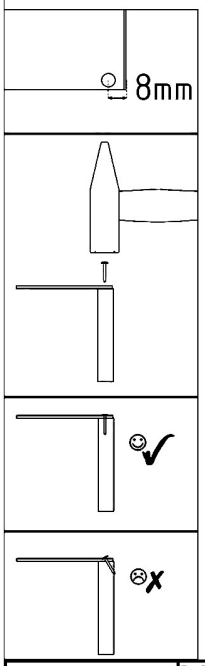
8mm

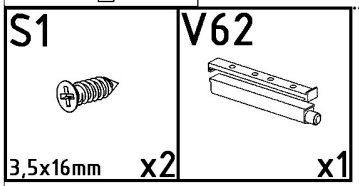
S1
3,5x16mm
x2

V62
x1

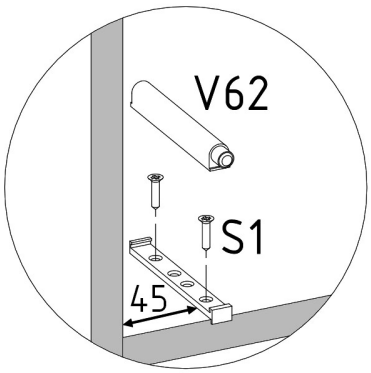
V62
S1
45

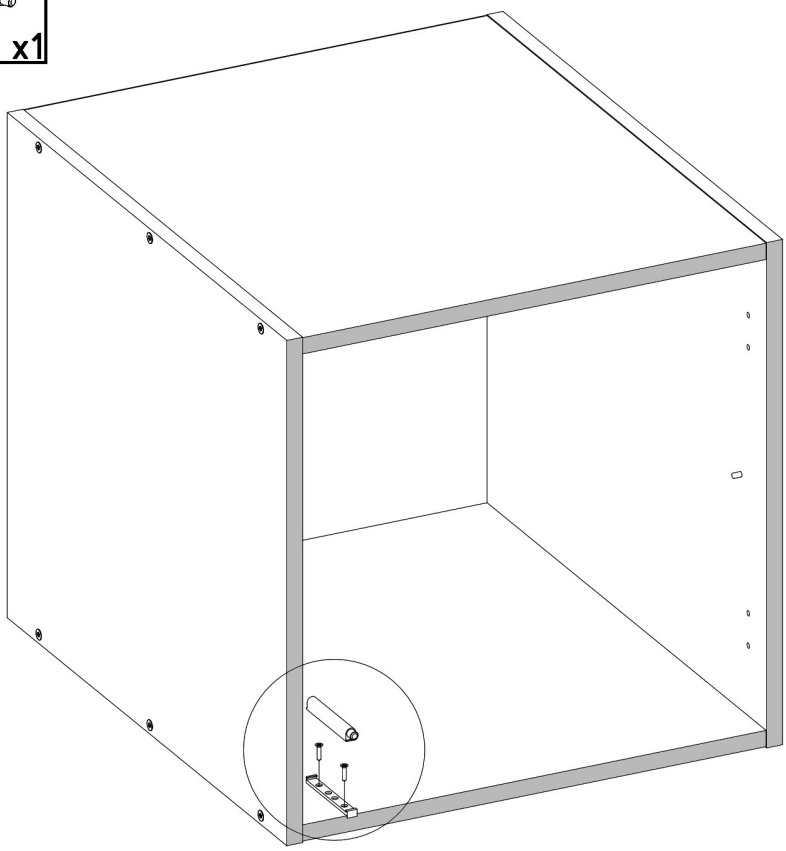

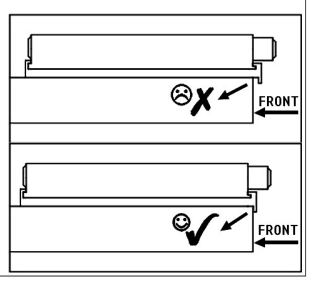
FRONT
FRONT

S1	A1
	
3,5x16mm x4	ZP x2

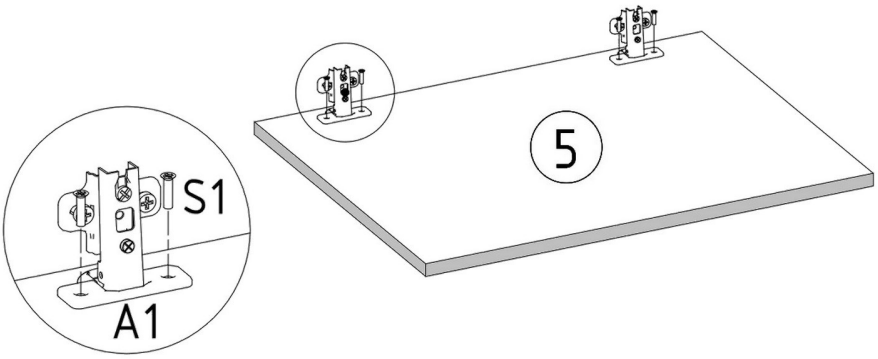

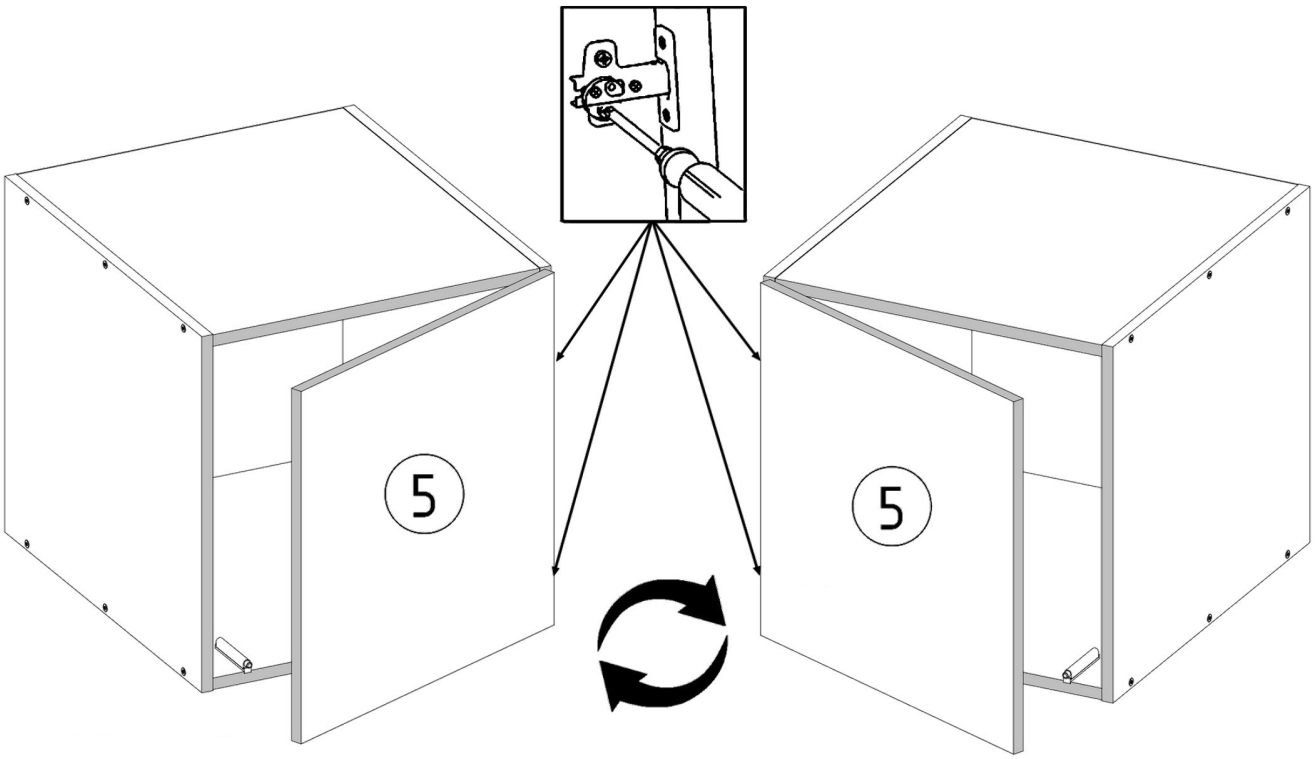

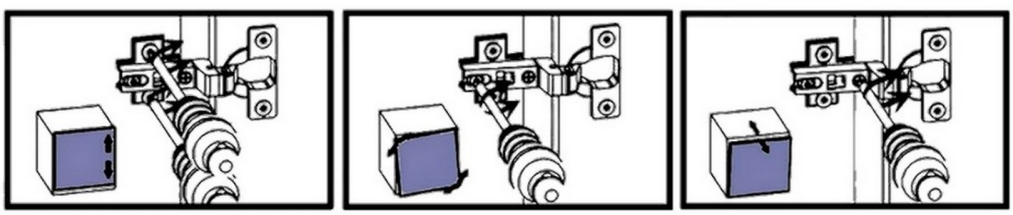

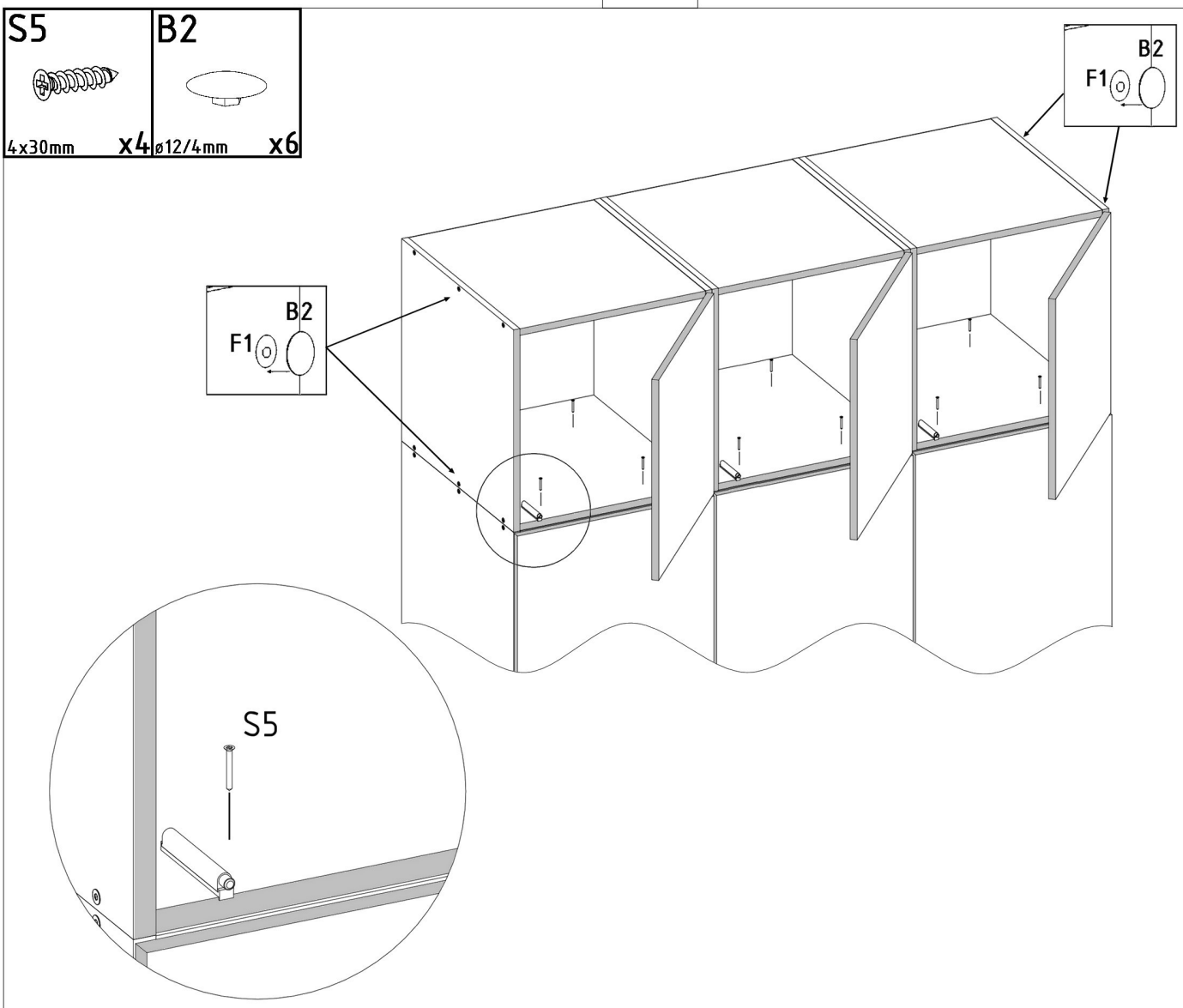
S5
4x30mm
x4
B2
ø12/4mm
x6
B2
F1
B2
F1
S5

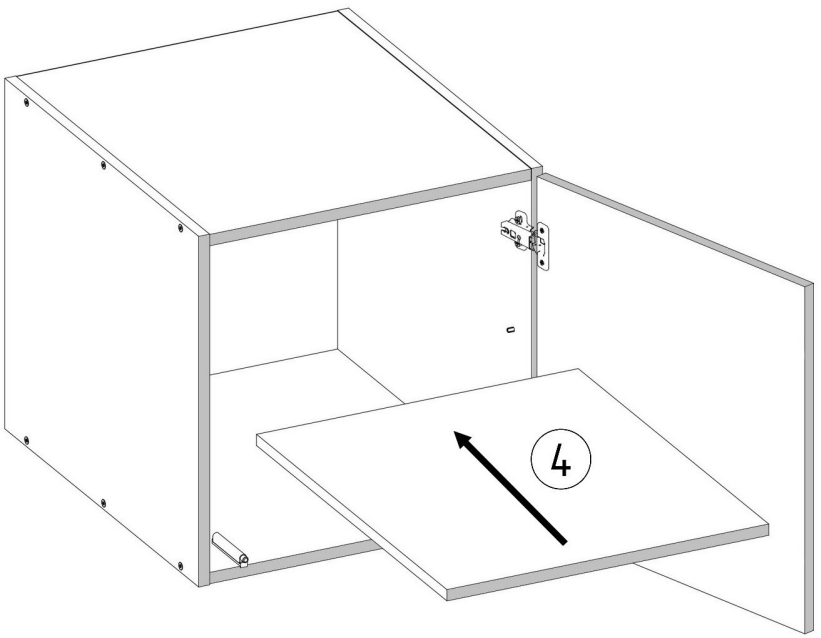
4