INSTRUKCJA MONTAŻU

Wąski regał 35 cm z 6 półkami, 180 cm

Kolor: Biały

Kod produktu: OR10442

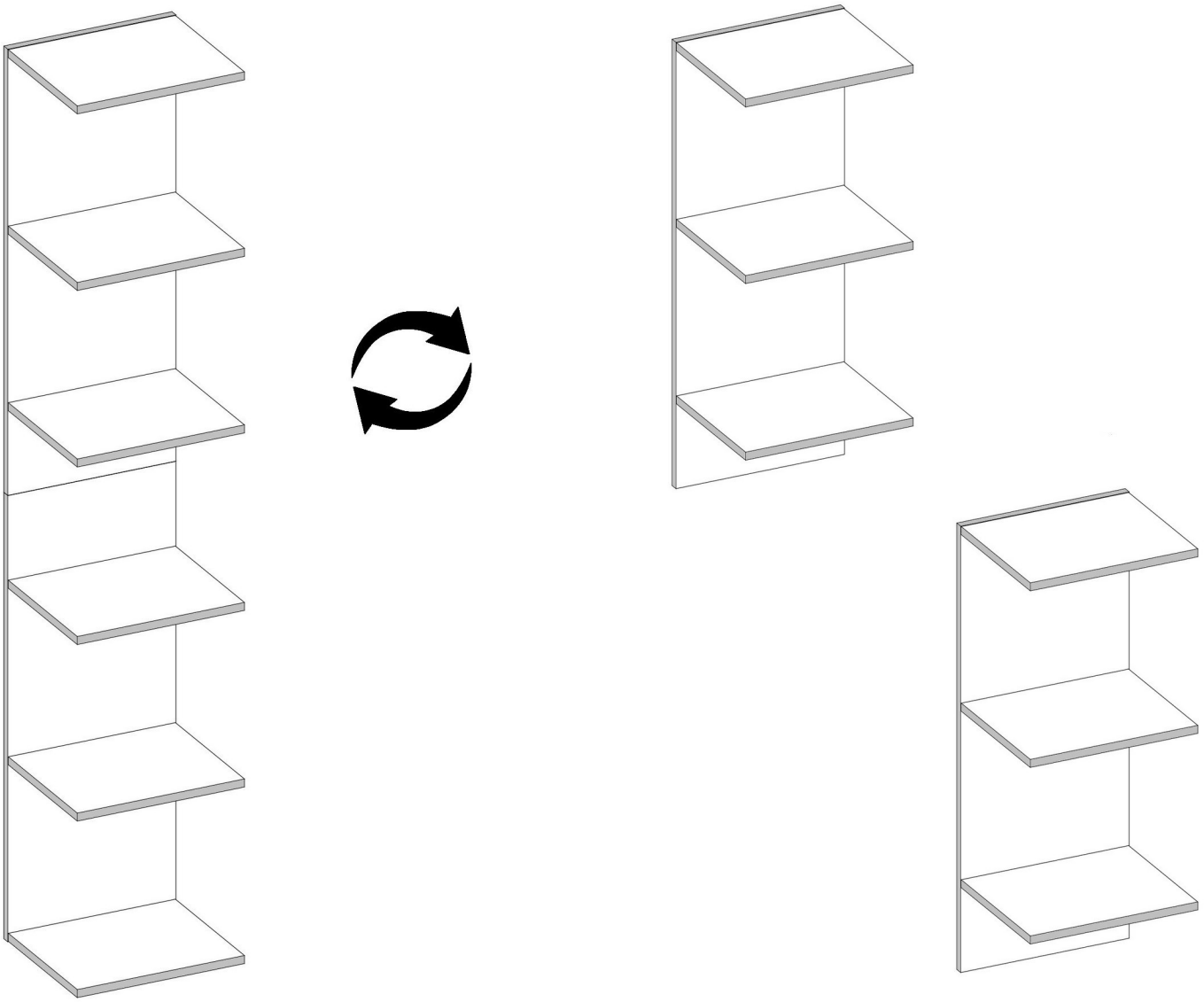

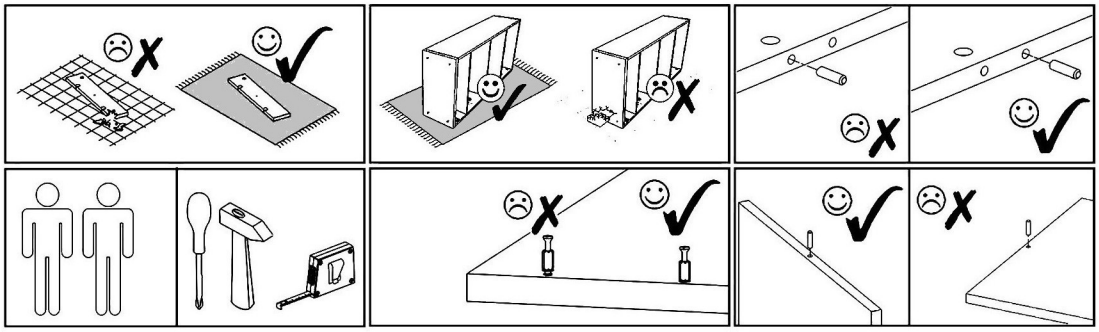

F1	F3	V52	V52	V52	V52
	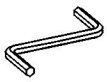				
7x50mm x18	Hex 4mm x1	B D=10mm x4	S-A D=10mm x4	K D=10mm x4	Ant D=10mm x4

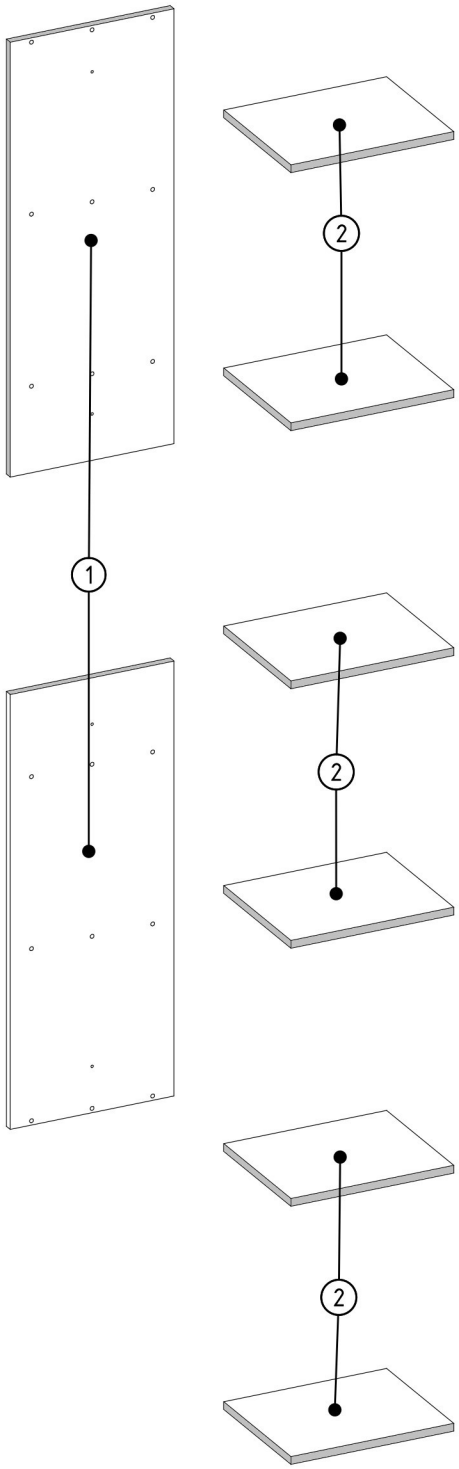

ID	NUMBER	QUANTITY
001927	1	2
001928	2	6

F1	F3
 7x50mm x18	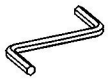 Hex 4mm

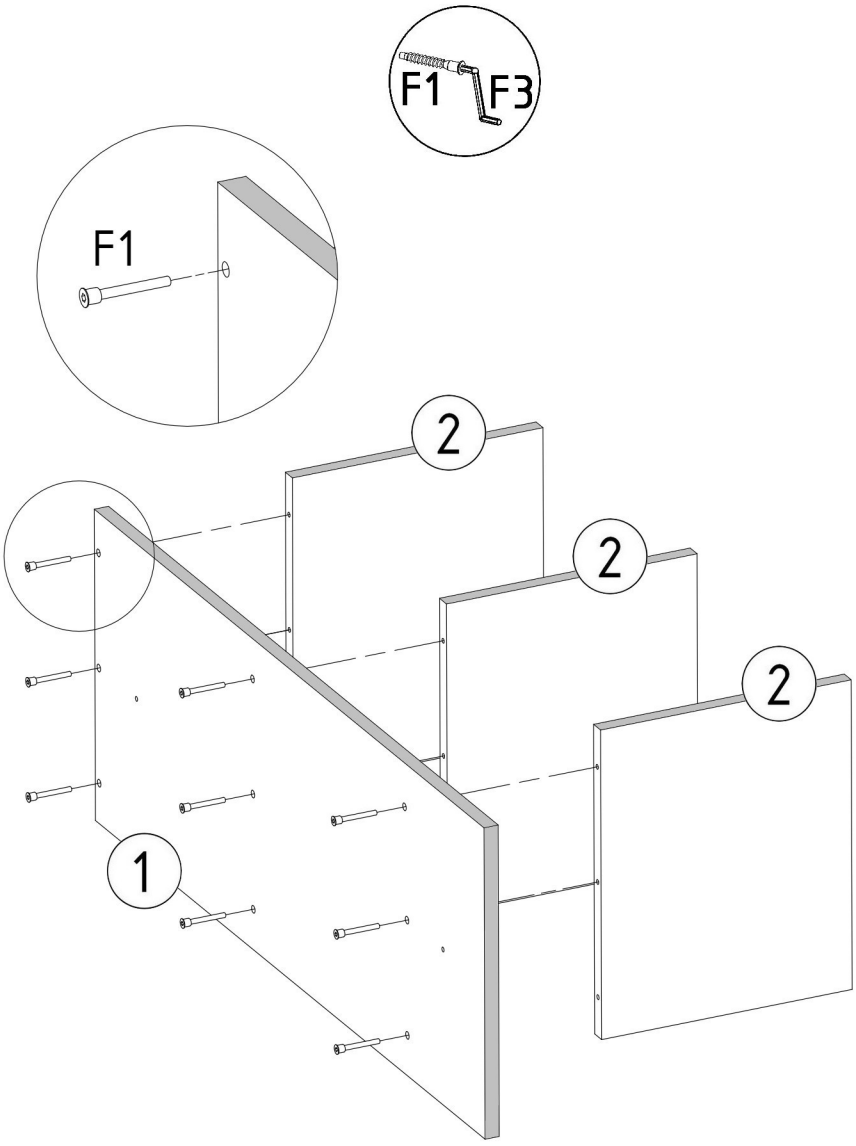

X2

V52



D=10mm x4

