INSTRUKCJA MONTAŻU

Stolik kawowy 110 cm z 2 szufladami MDF na metalowych nogach

Kolor: Kaszmir / Dąb Castello

Kod produktu: OR10487

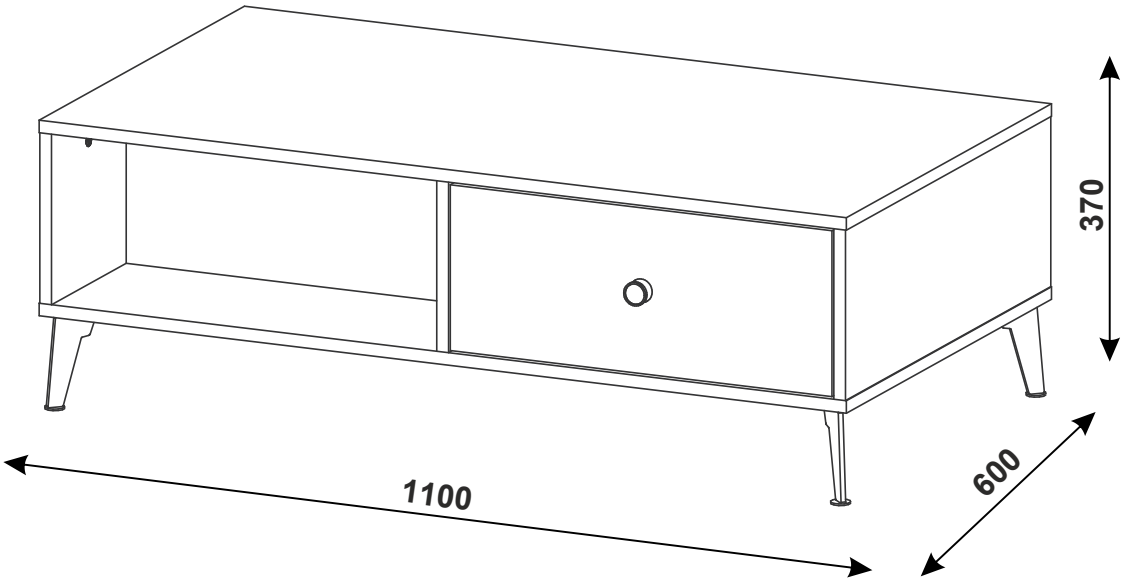

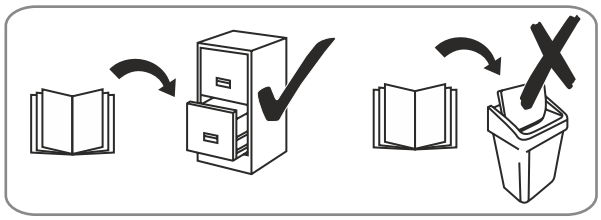

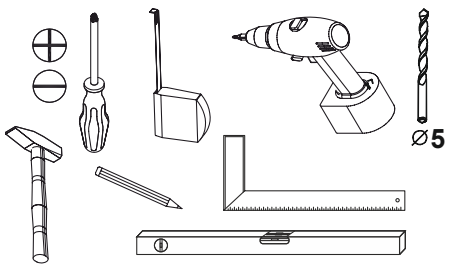

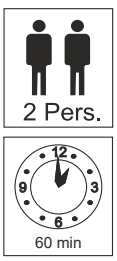



festziehen / tighten / Затегнете / serrer / stringere / utáhnout / vasttrekken / zategnuti / strângere / zwiazac / zacisnąć szorosan meghúzni / pevne dotiahnut´/ trdno pritegniti / затянуть / dra åt



eindrücken / press in / enfoncer / wcisnąć ribattere / zatlačit / Вкарайте / indrukken benyomni / stlacit´ / vtisniti / tryck in introducere prin apăsare / вдавить



ausmessen / measure / mesurer / misurare / opmeten / izmeriti / miara / kimérni / izmeriti / măsurare / измерить změřit / Измерете / mät upp / zmierzyć



drücken / press / presser / stisknout / Натиснете / vtisniti / nasinac / drukken / pritisnuti / nacisnac / pritisniti / нажать / (meg)nyomni / apăsare / tryck fast / nacisnąć



einschlagen / hammer in / beverni / sla in frapper au marteau / infossare / Zabit´ / zarazit / Набийте / zabiti / wbić introducere prin bătaie / забить / zatlouct



Drehen - wenden / przekręcić - odwrócić / Keren - omdraaien / Girare - Ruotare / Okrenuti - ubrnuti / Retourner - renverser / Turn over - turn around / Otocte - obratte / Завъртете - обърнете / Obrnite list / Întoarceţi - rotiţi / Vrid runt - vänd / прокрутить - повернуть / otočit - obrátit elforgatni - megfordítani



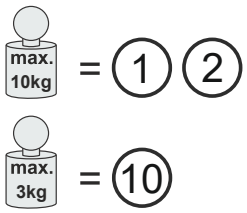

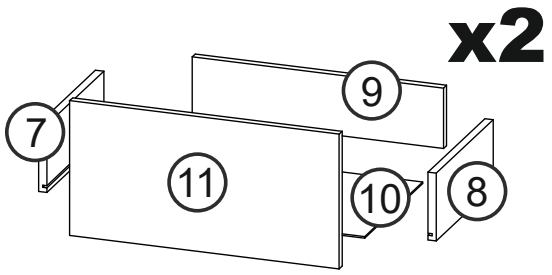

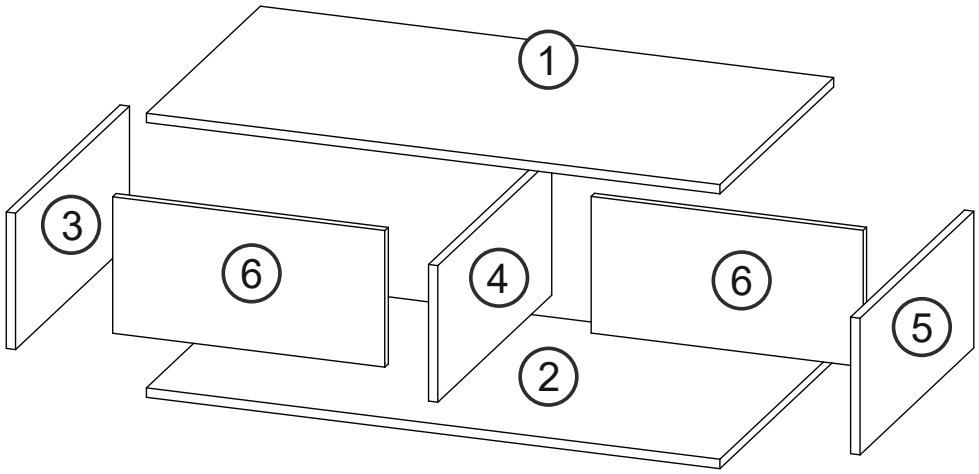

A	B (mm)			C	D
1	1100	600	16	x1	1/1
2	1100	600	16	x1	1/1
3	218	598	16	x1	1/1
4	218	598	16	x1	1/1
5	218	598	16	x1	1/1
6	218	525	16	x2	1/1
7	300	130	16	x2	1/1
8	300	130	16	x2	1/1
9	485	116	16	x2	1/1
10	499	307	2.5	x2	1/1
11	520	212	16	**x2**	**1/1**
B1					1/1

POINT

B1

A0	B07	B1	C07	C08	C1	C2	D11	D17	D19	L14
									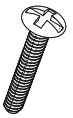	
Ø8x30	Ø13	Ø6,4x50	Ø20	Ø20	16 mm	L-44	3,5x15	3.5x16	4x16	
x44	x6	x14	x4	x10	x14	x14	x12	x22	x2	x2

T10	Z	N12	B08
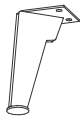	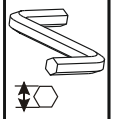		
	4mm	L-300	Ø13
x4	x1	x2	x8

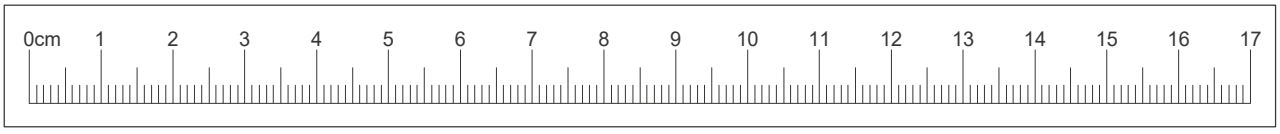

1

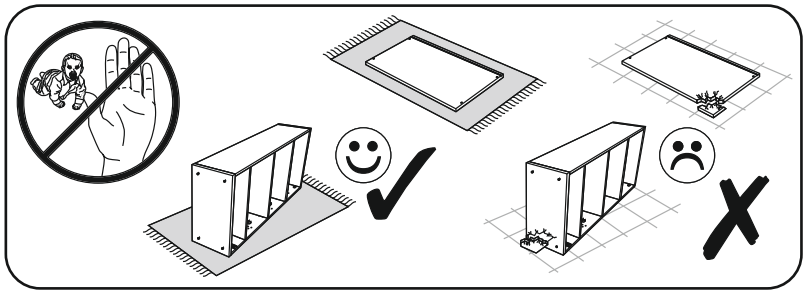

A0	C1	C2
Ø8x30	16 mm	
x20	x8	x14

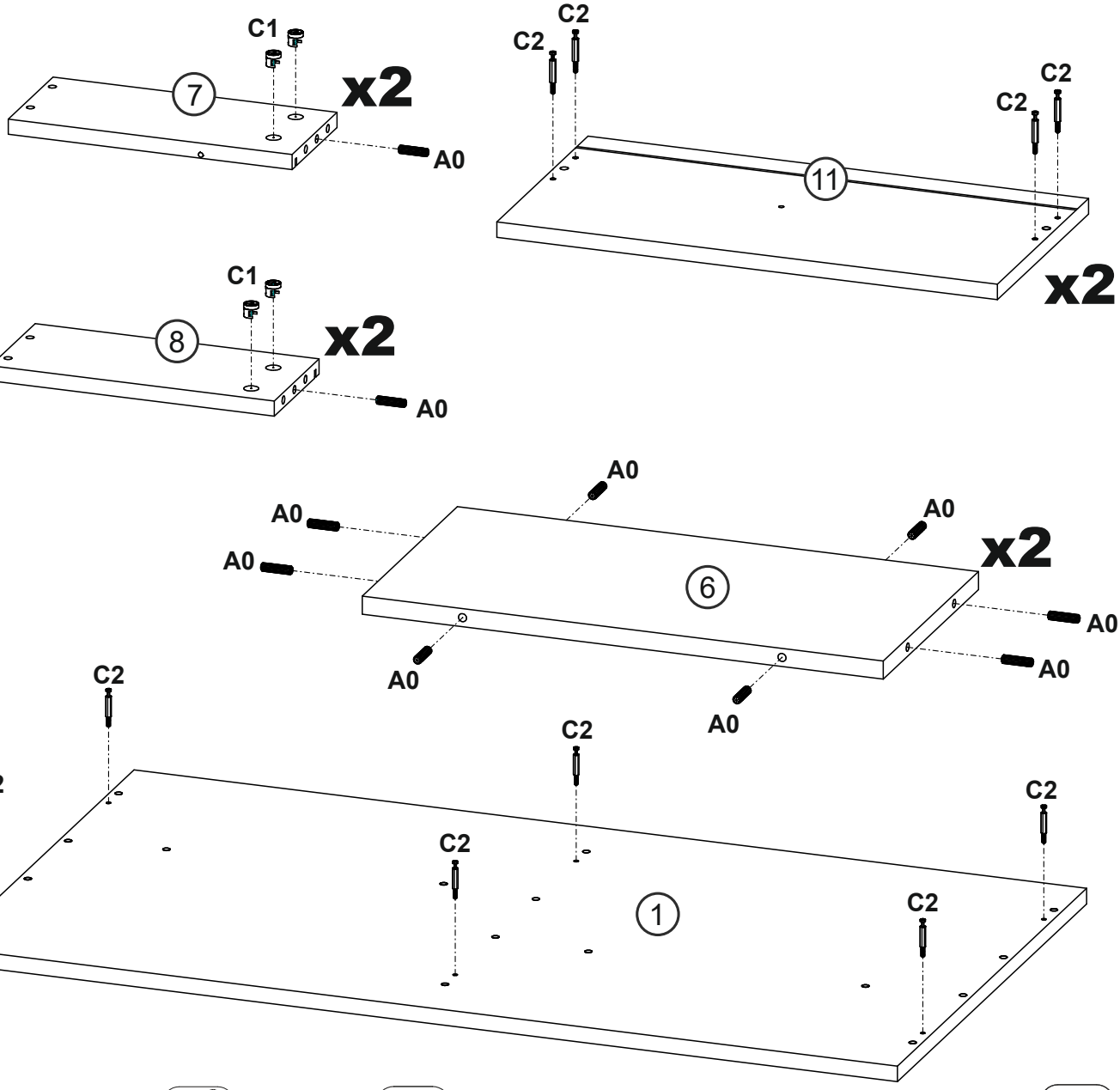

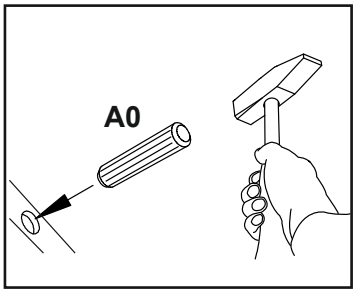

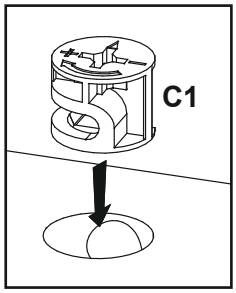

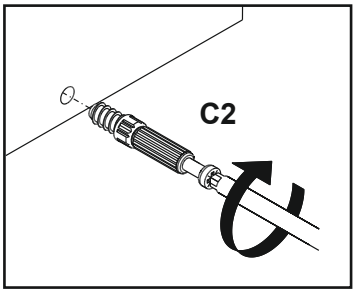

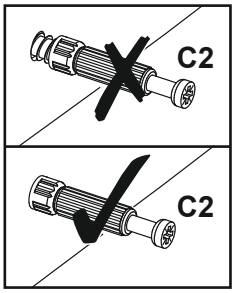

2

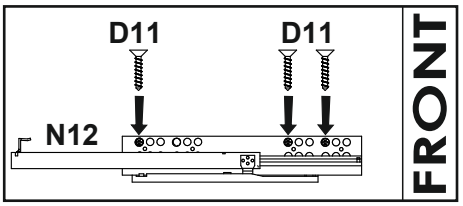

A0	C1	D11	N12
Ø8x30	16 mm	3,5x15	L-300
x24	x6	x12	x2

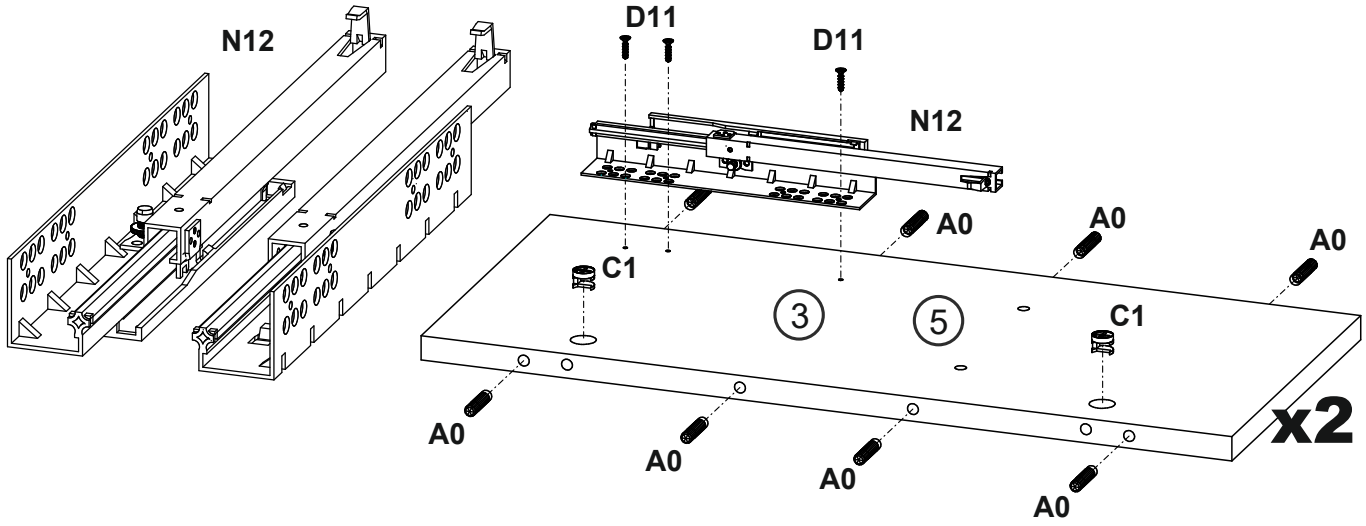

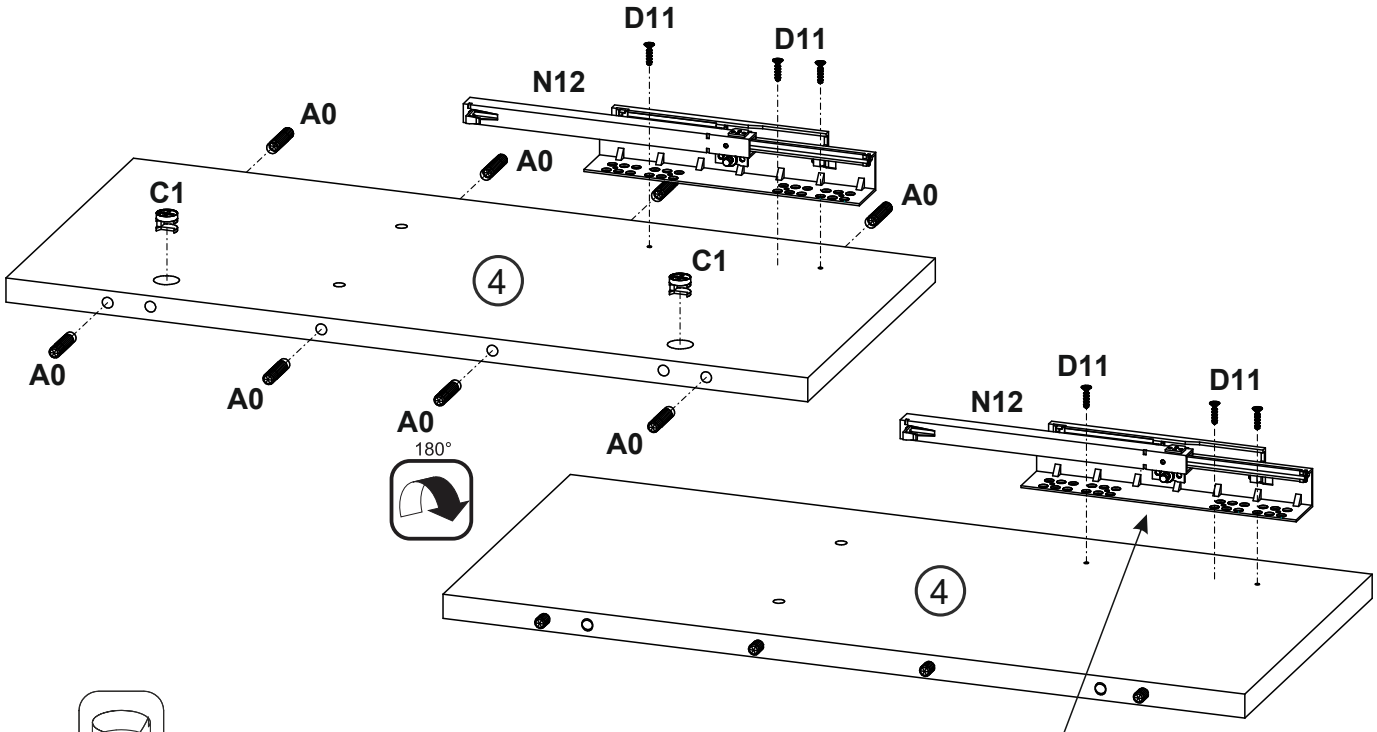

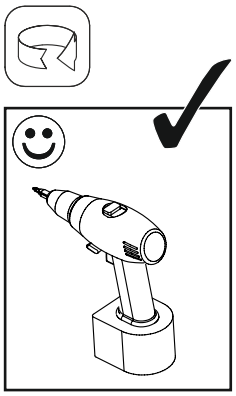

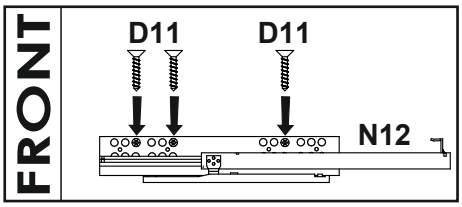

3

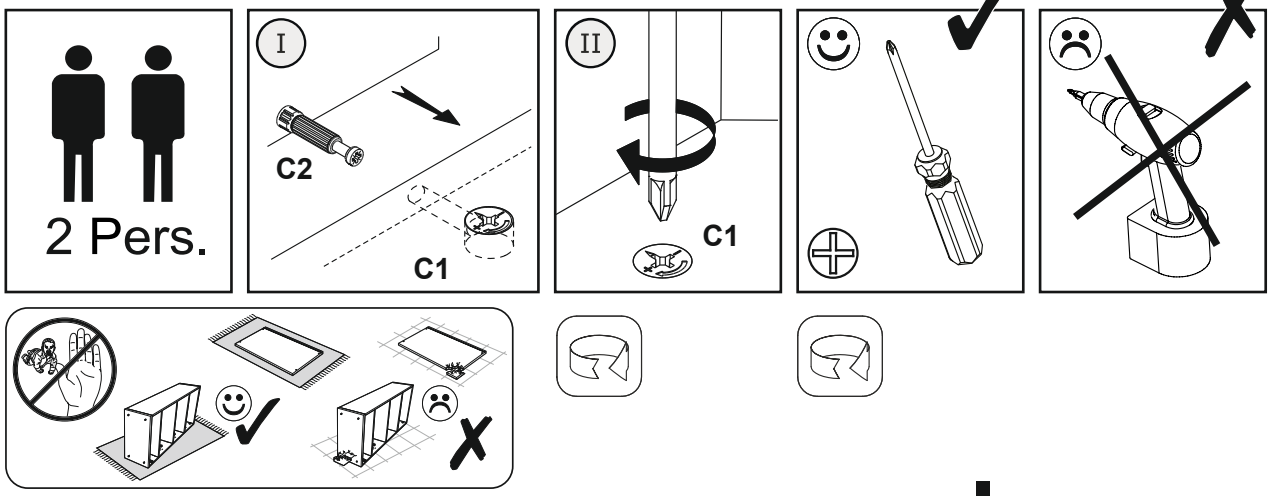

I

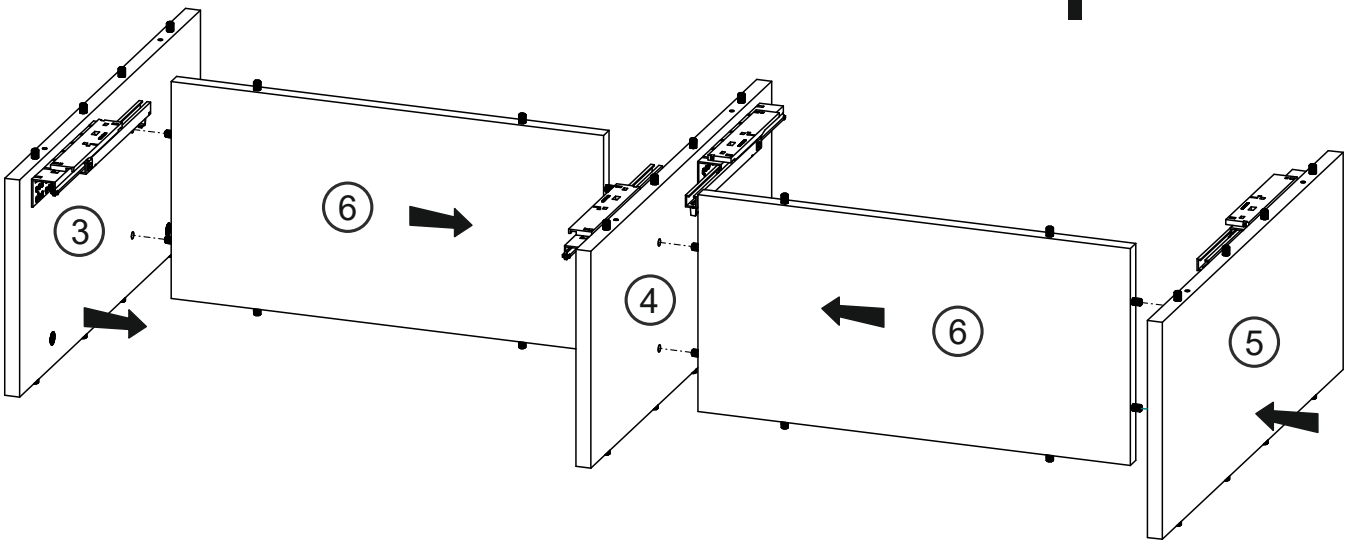

II

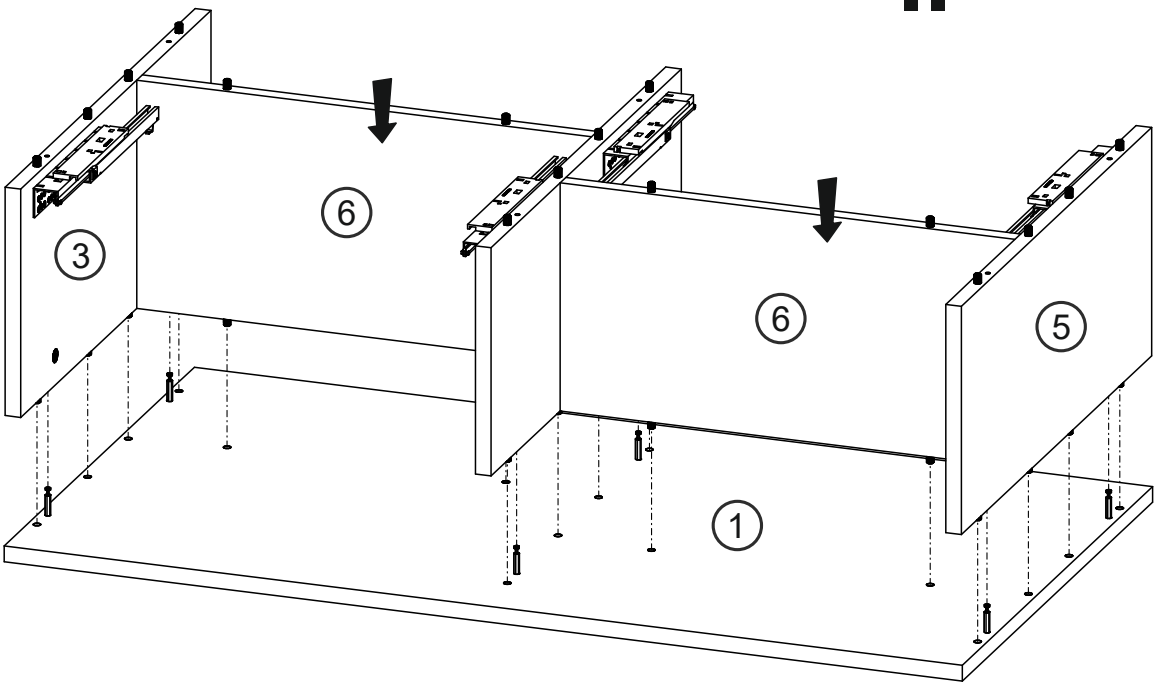

4

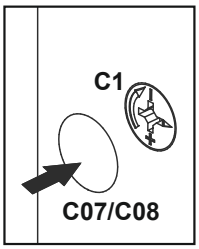



B07	B1	C07	C08	D17	T10	Z
	 Ø6,4x50			 3.5x16	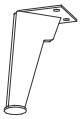	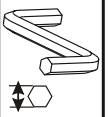 4mm
x6	x6	x4	x2	x12	x4	x1

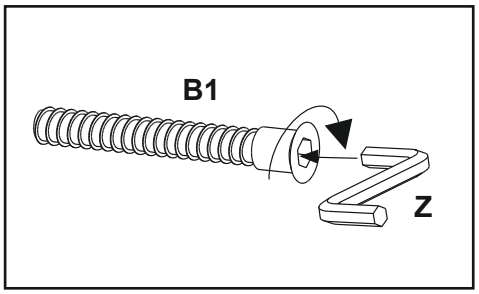

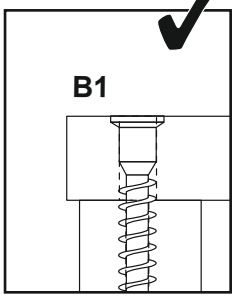

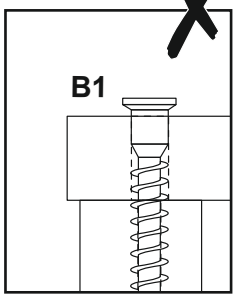

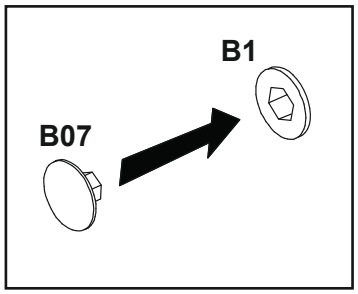

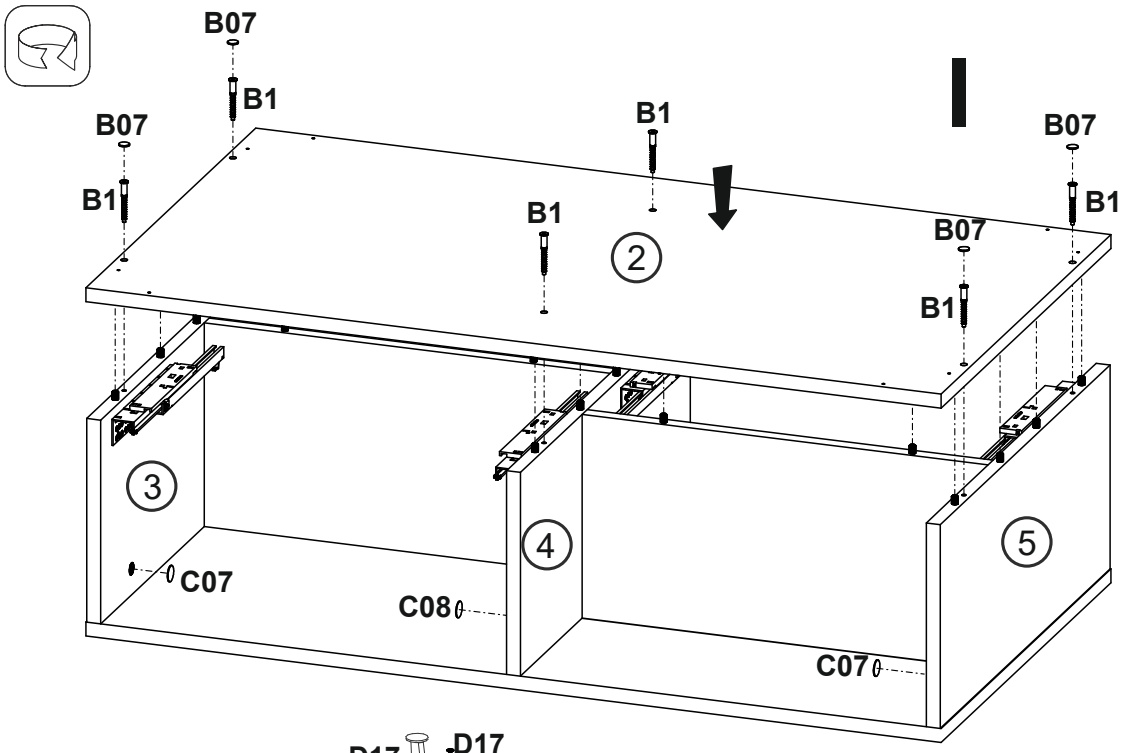

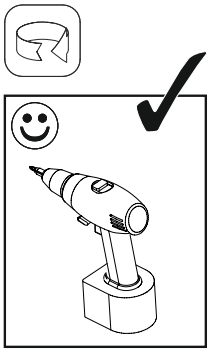

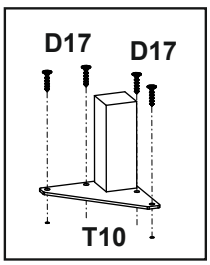

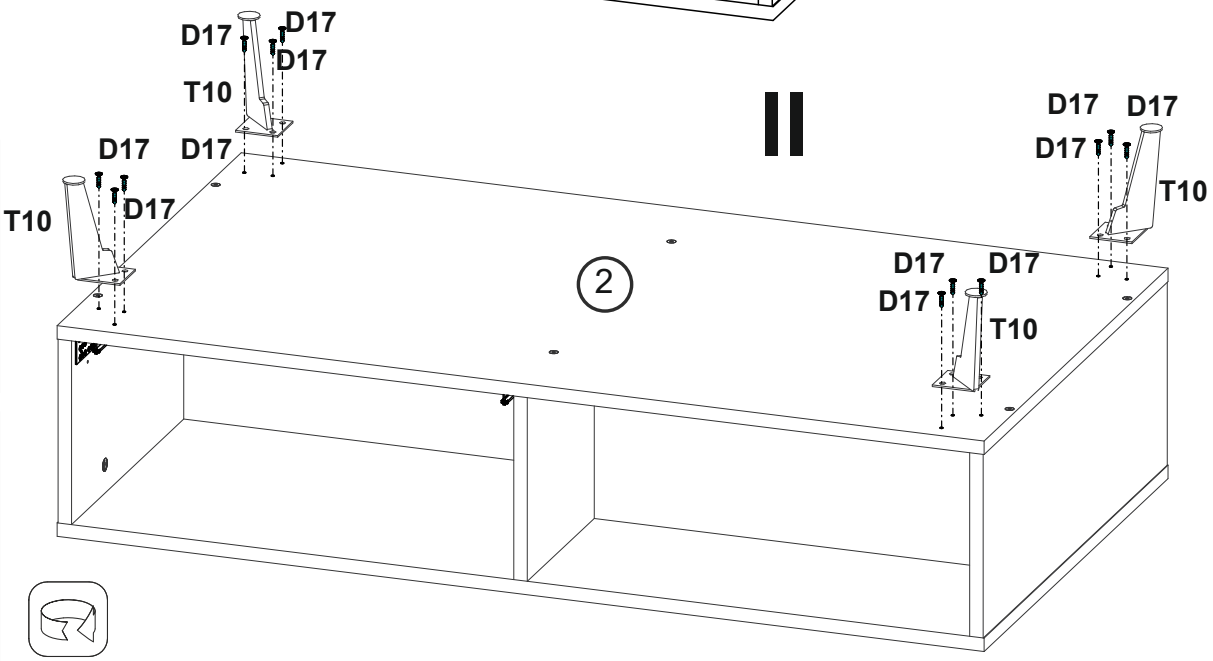

5

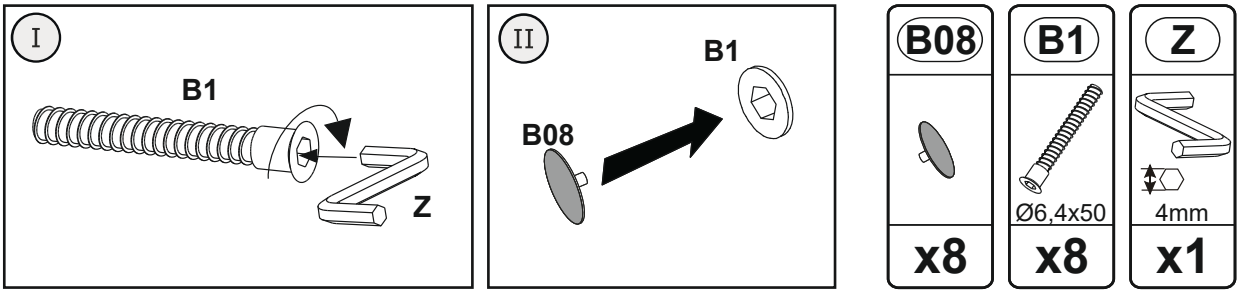
I
B1
Z
II
B1
B08
B08
x8
B1
Ø6,4x50
x8
Z
4mm
x1

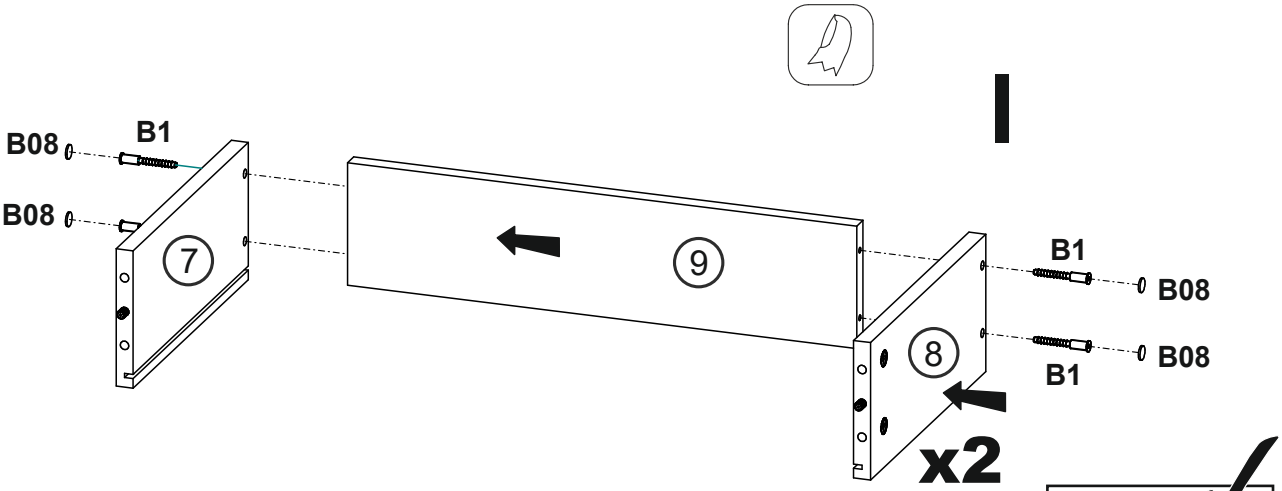
I
B08
B1
B08
7
9
B1
B08
8
B1
B08
x2

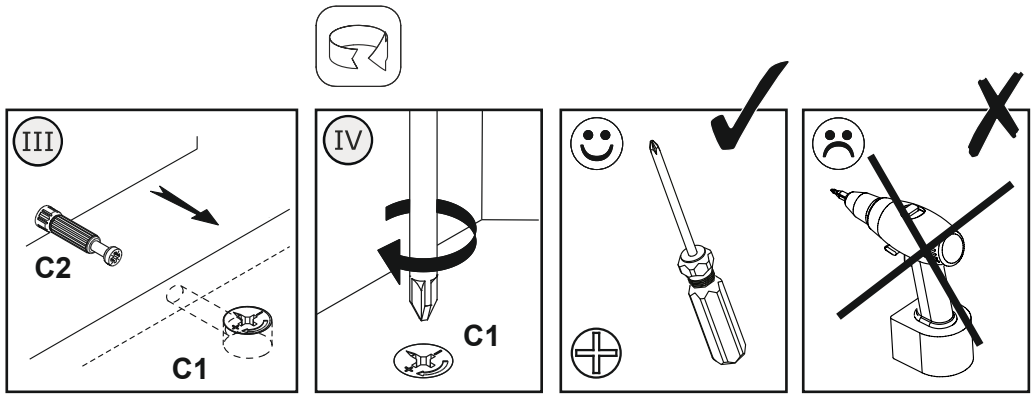
III
C2
C1
IV
C1

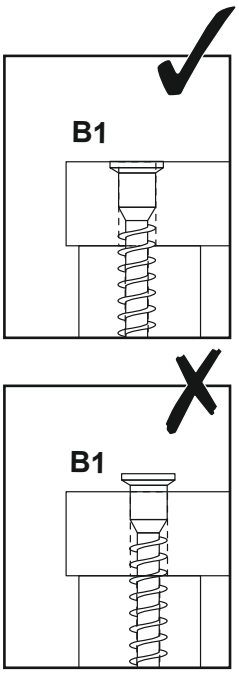
B1
B1

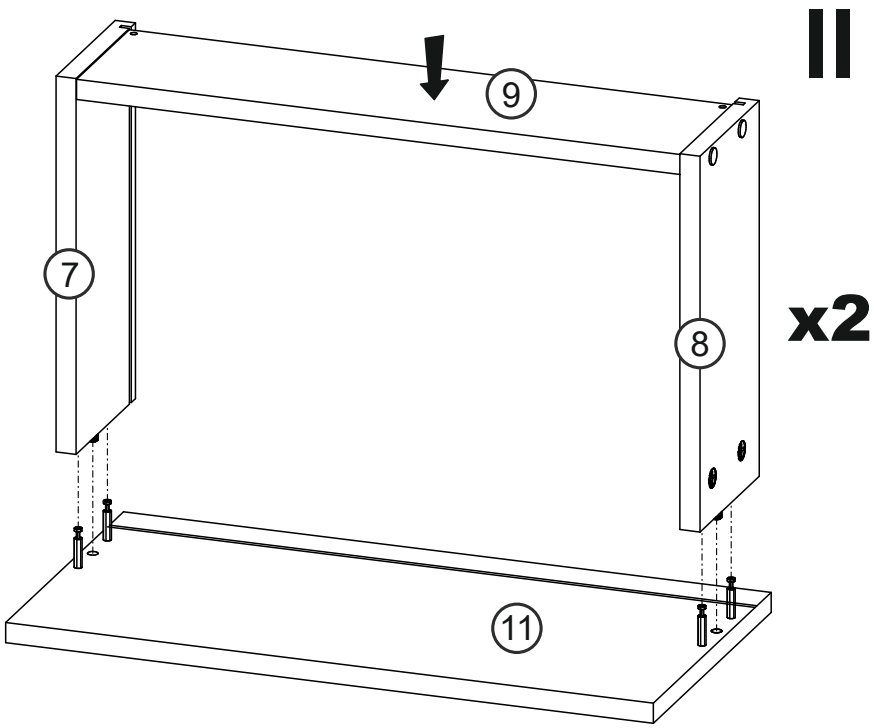
II
9
7
8
x2
11

6

C08	D17	D19	L14
	 3.5x16	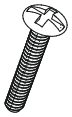 4x22	
x8	x10	x2	x2

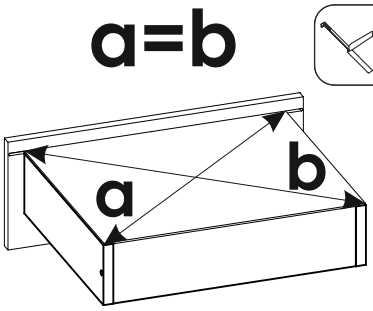

I

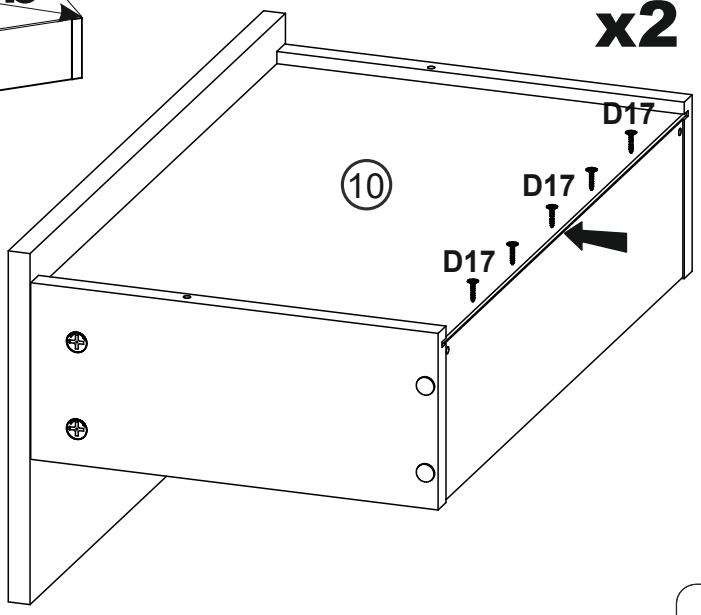

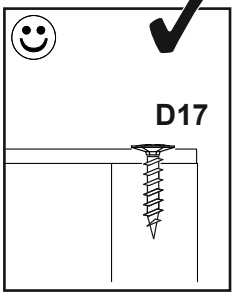

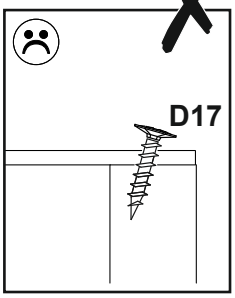

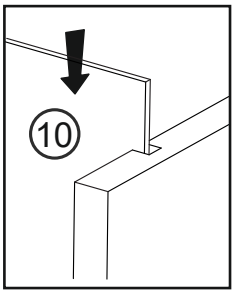

II

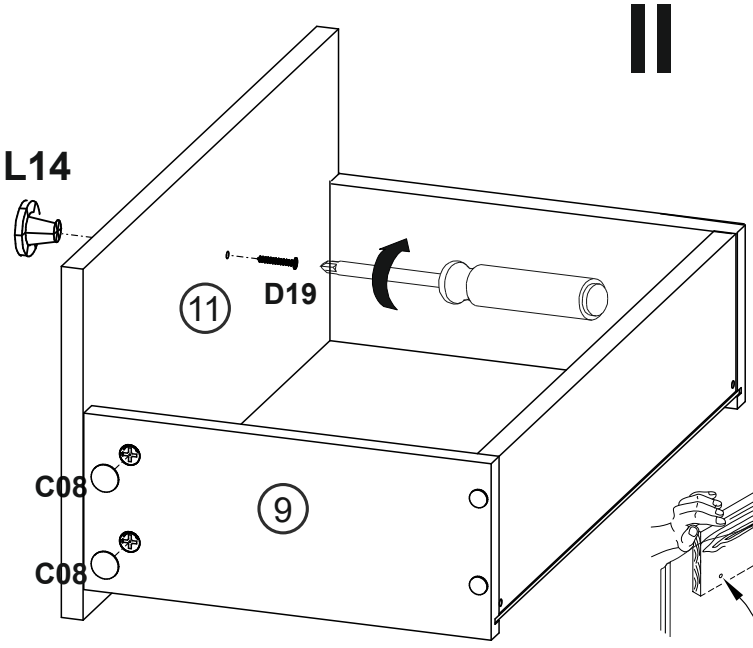

x2

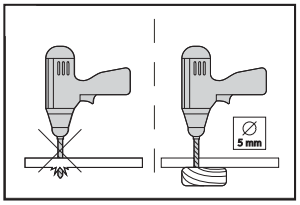

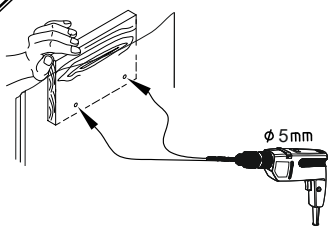

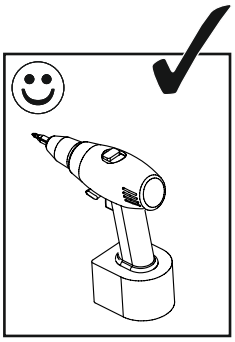

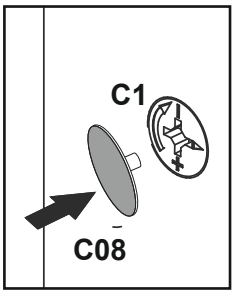

7

