INSTRUKCJA MONTAŻU

Regał na książki 50 cm, 182 cm

Kolor: Biały

Kod produktu: OR10425

R50

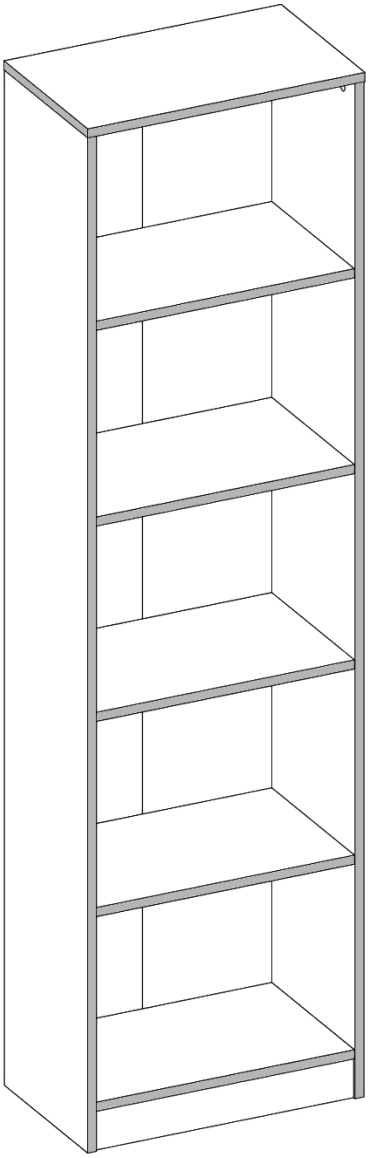

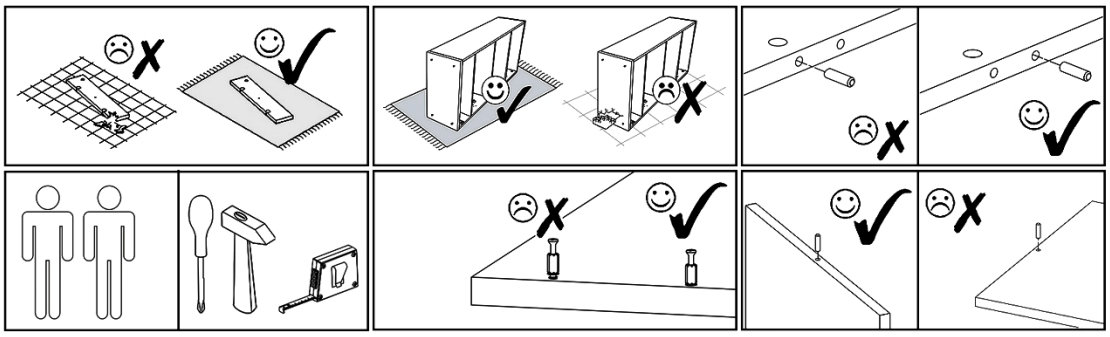

N1 L=34mm x12	**M1** 12x15mm x12	**K2** x1	**K7** L=16mm x12	
Z2 x 50	**E1** 8x30mm x16	**L1** L=1712mm x 1	**T1** x4	**M2** x12 ø17mm x4

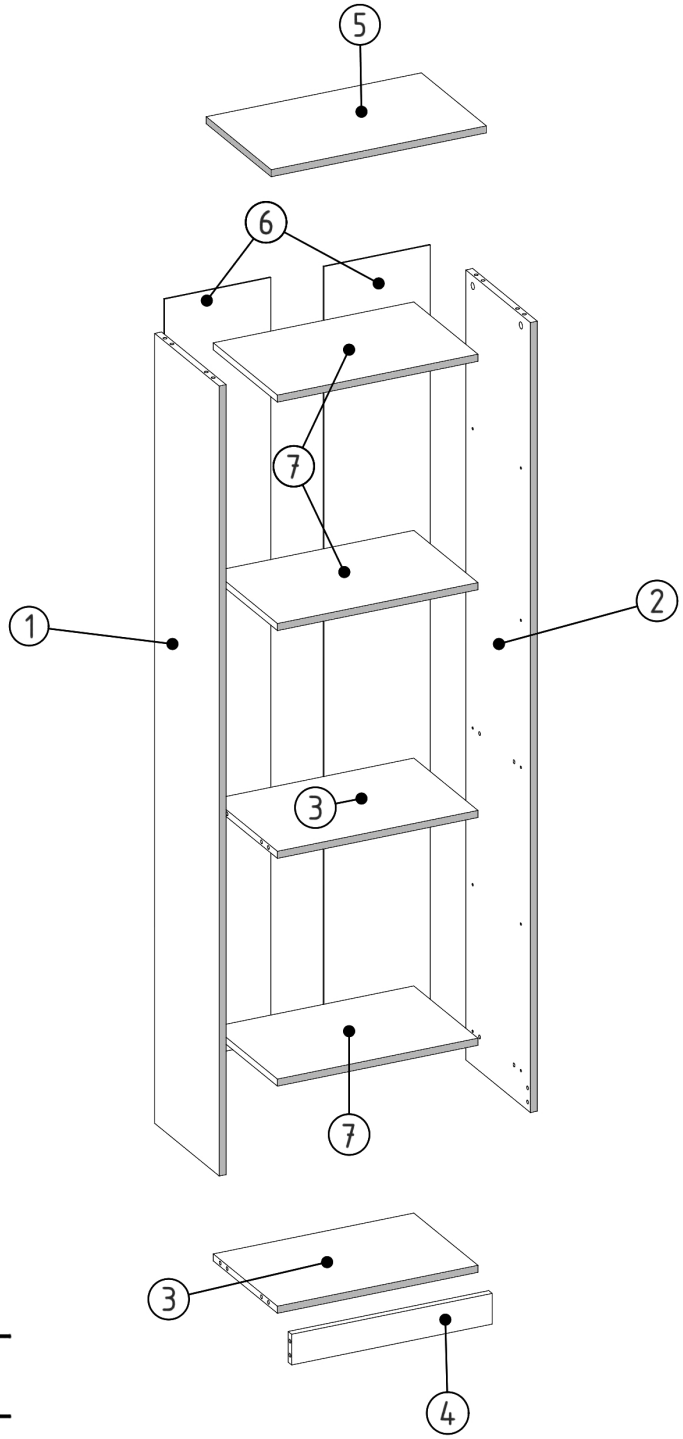

1	x	1
2	x	1
3	x	2
4	x	1
5	x	1
6	x	2
7	x	3

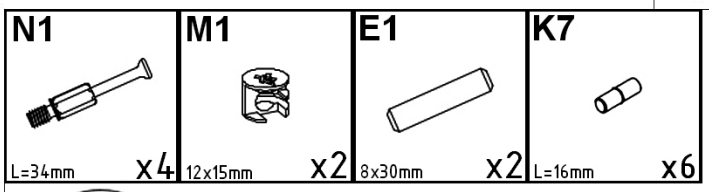
N1
L=34mm x4
M1
12x15mm x2
E1
8x30mm x2
K7
L=16mm x6

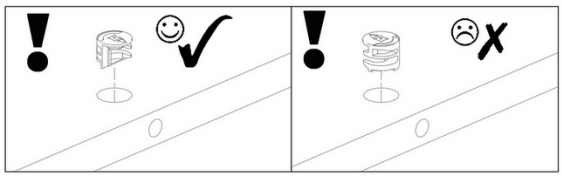

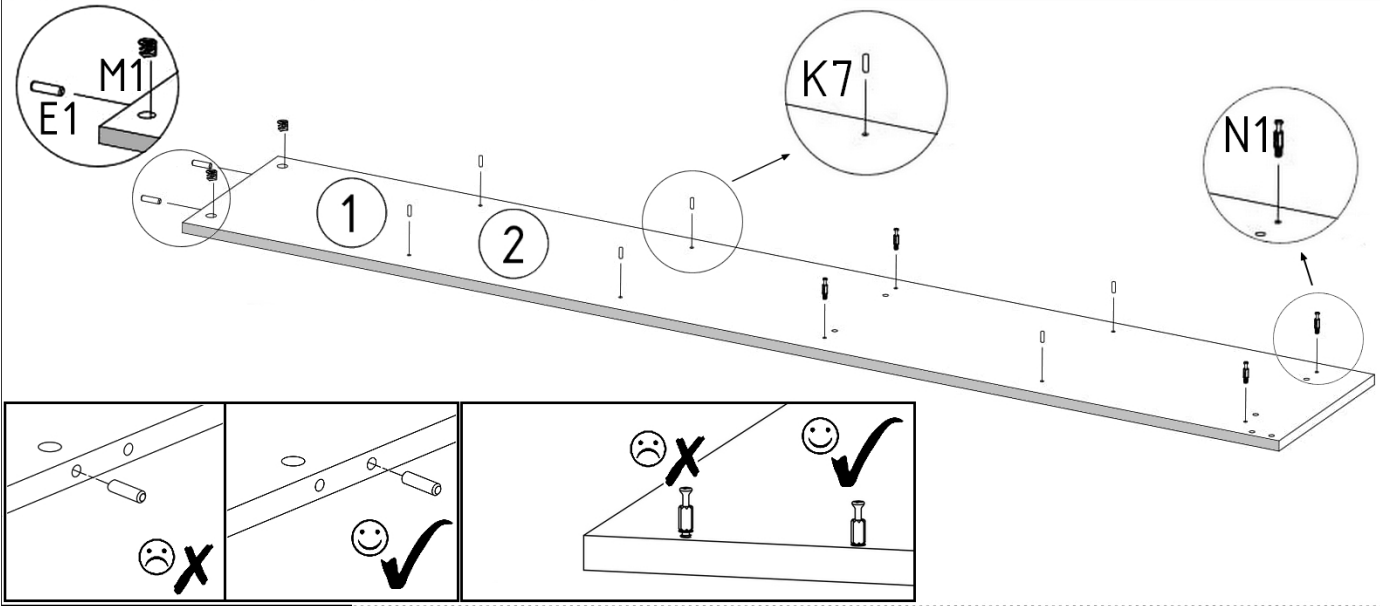
M1
E1
K7
N1
1
2

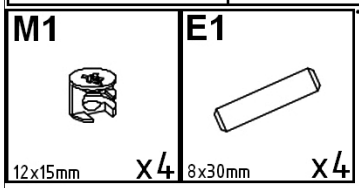
M1
12x15mm x4
E1
8x30mm x4

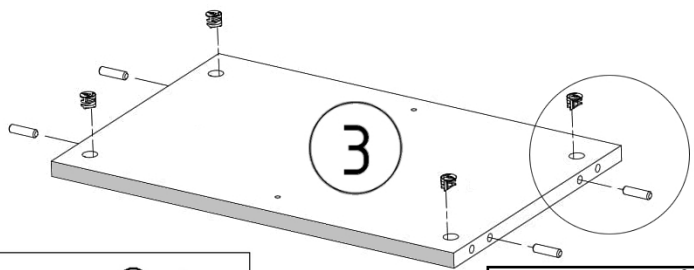
3

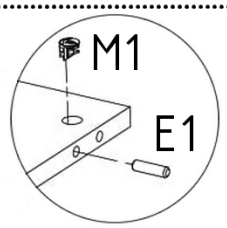
M1
E1

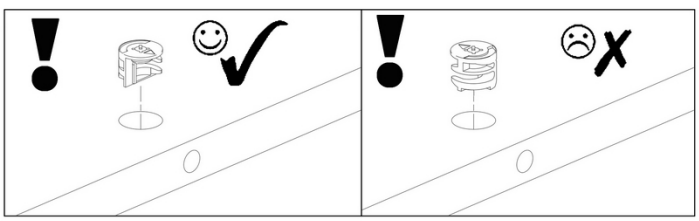

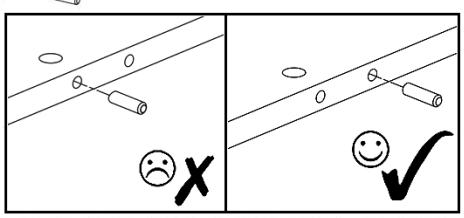

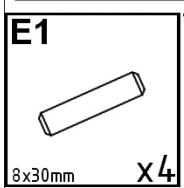
E1
8x30mm x4

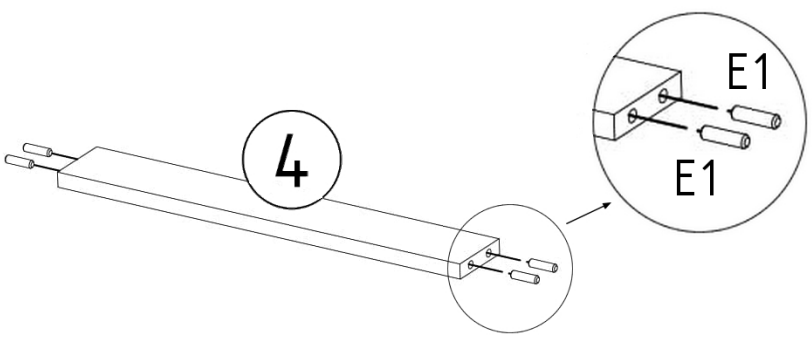
4
E1
E1

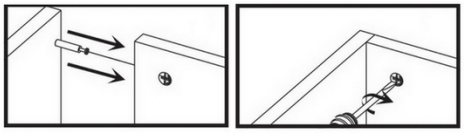

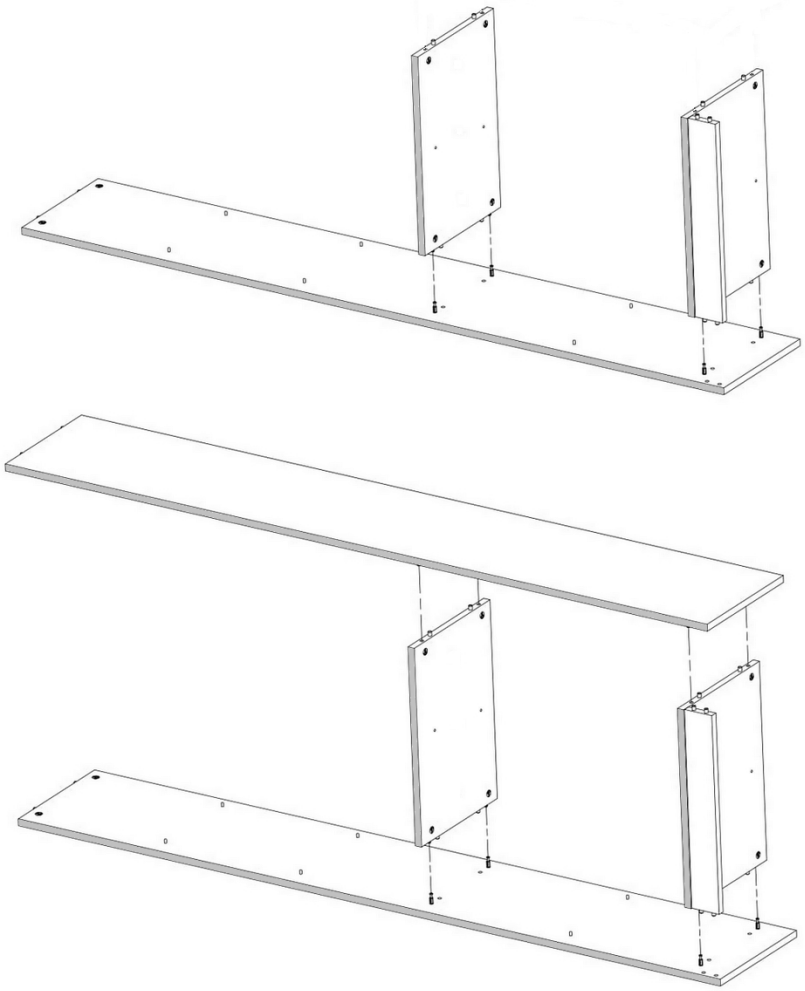

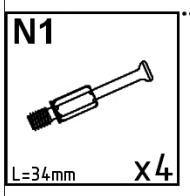
N1
L=34mm
x4

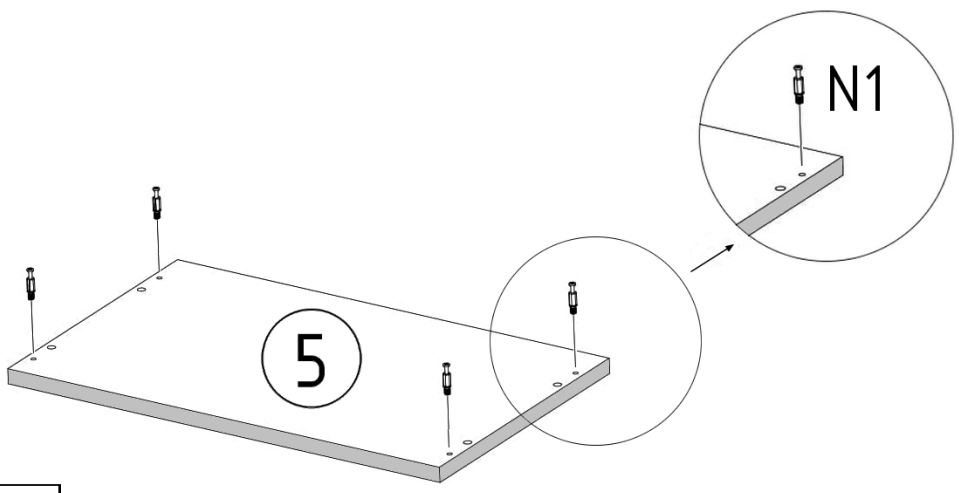
N1
5

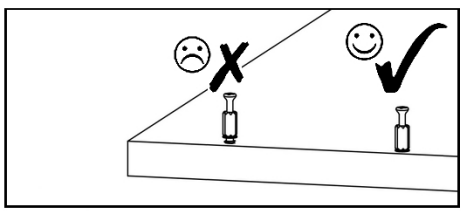

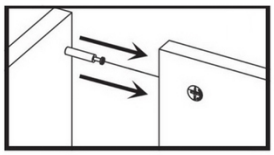

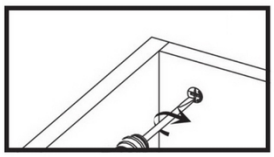

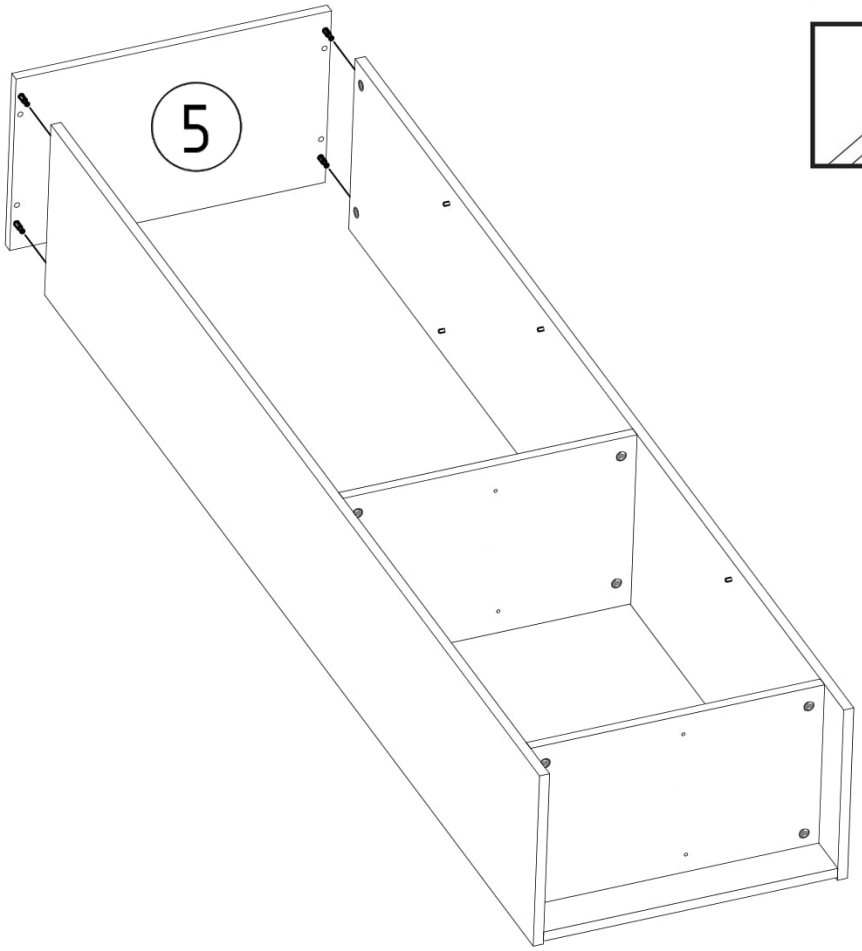
5

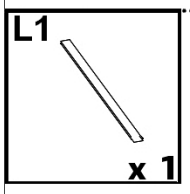
L1
x 1

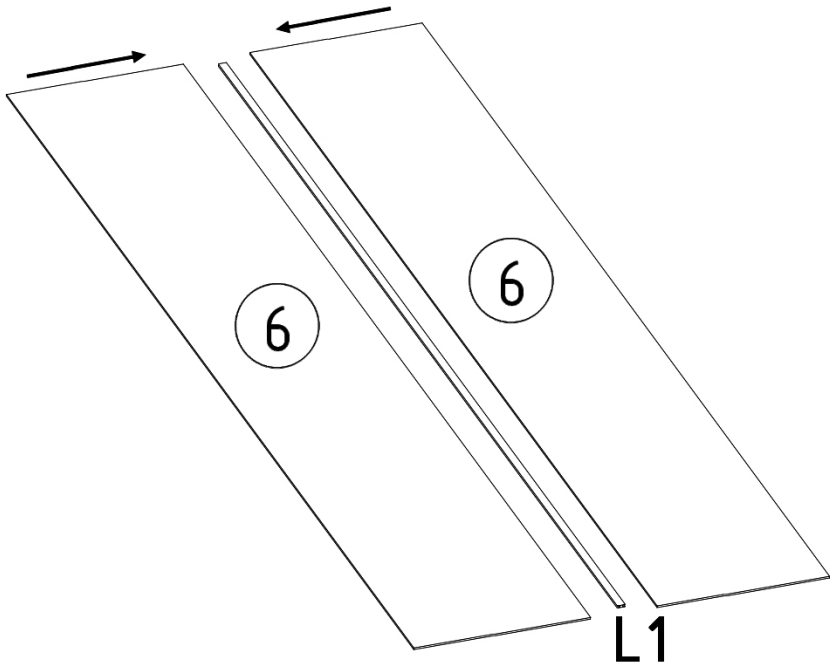
6
6
L1

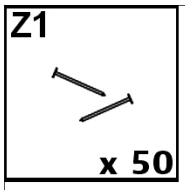
Z1
x 50

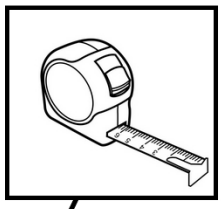

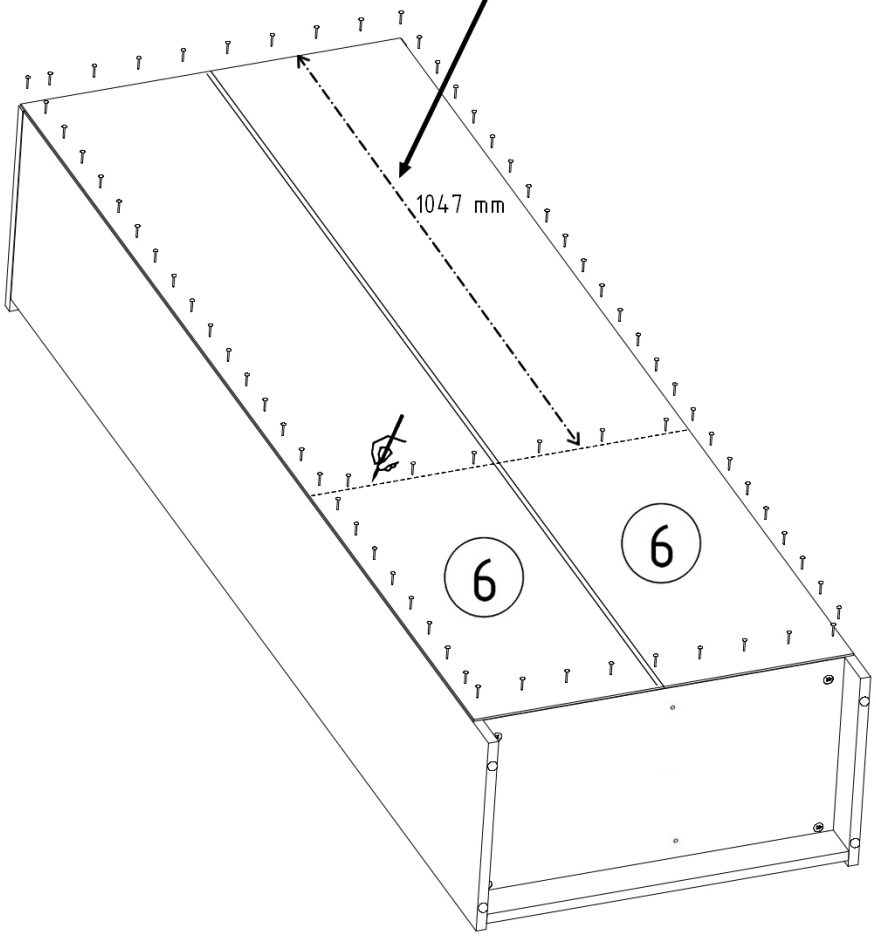
1047 mm
6
6

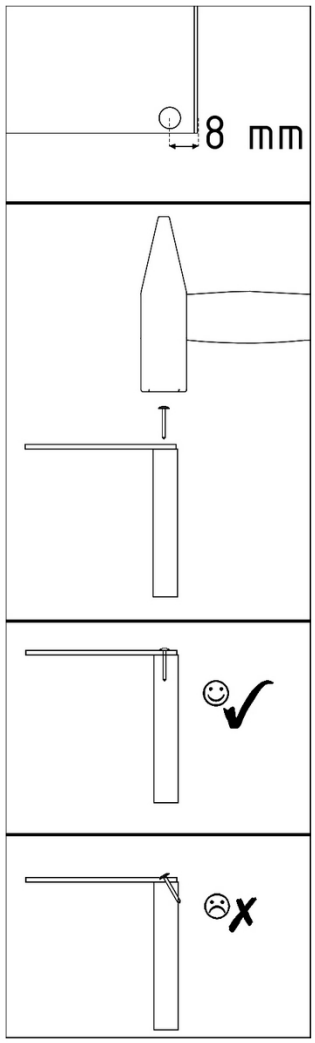
8 mm

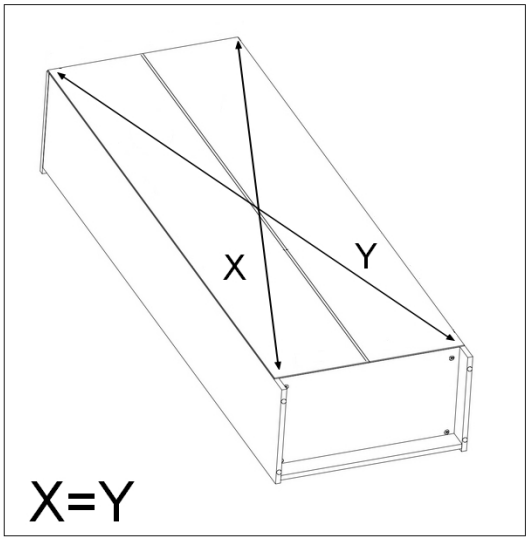
X
Y
X=Y

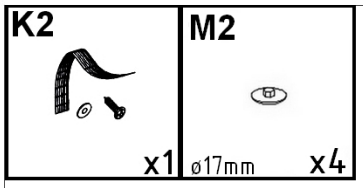
K2
x1
M2
ø17mm
x4

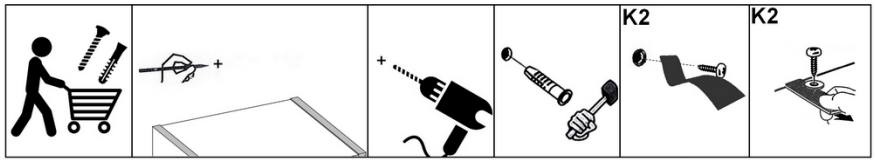
K2
K2

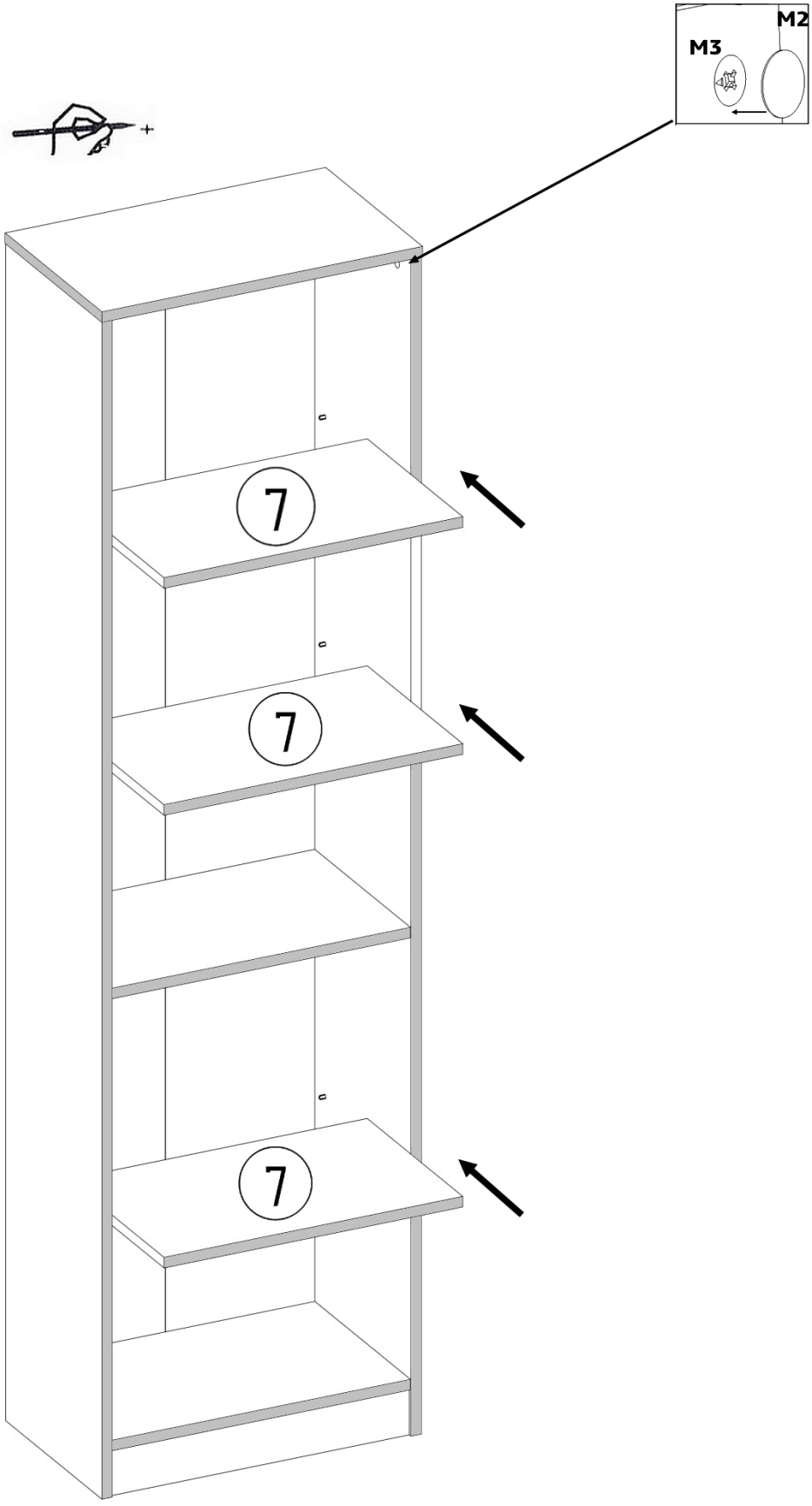
M2
M3
7
7
7