INSTRUKCJA MONTAŻU

Ława 90 cm z półką, dekor betonu

Kolor: Beton

Kod produktu: OR10483

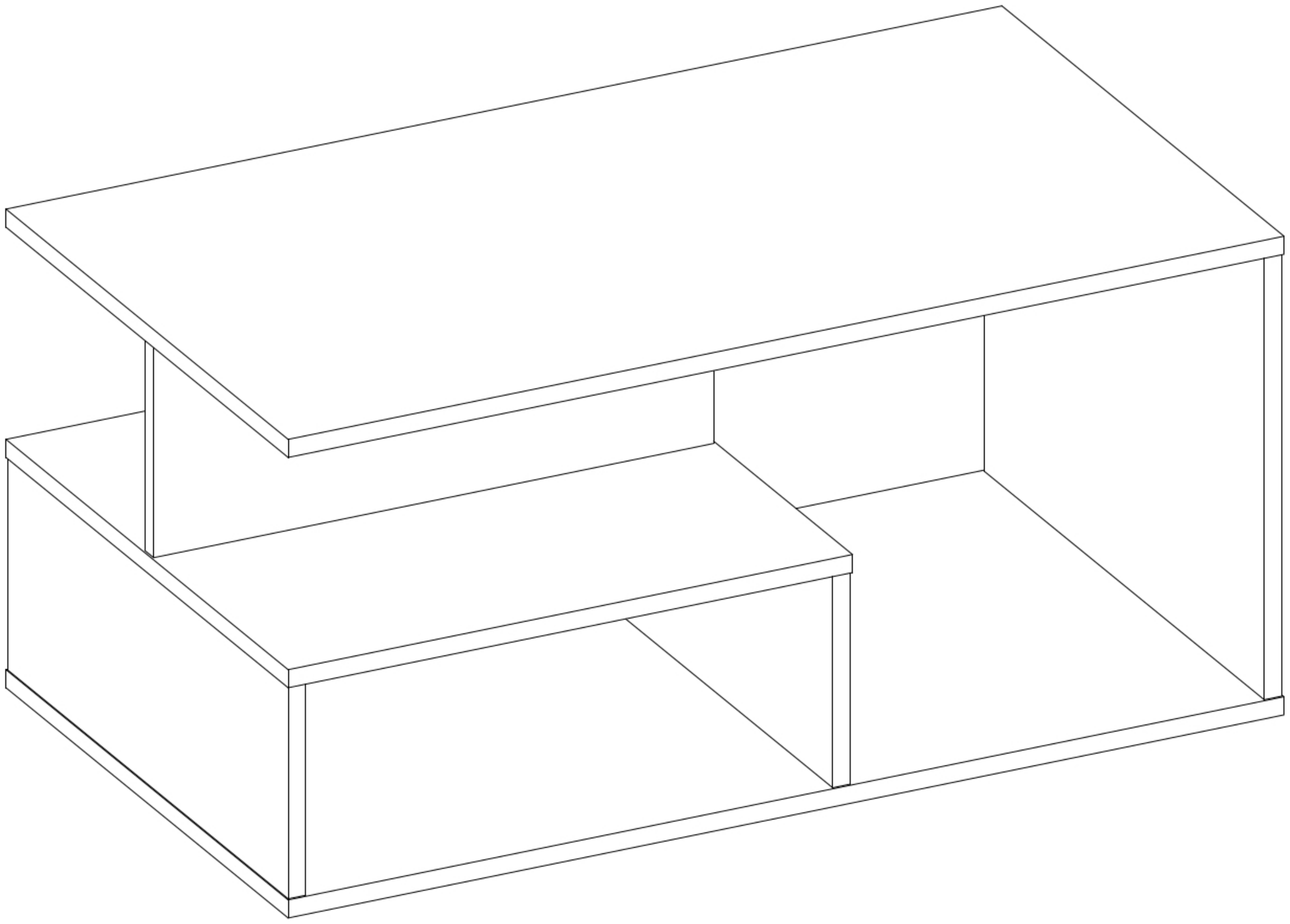

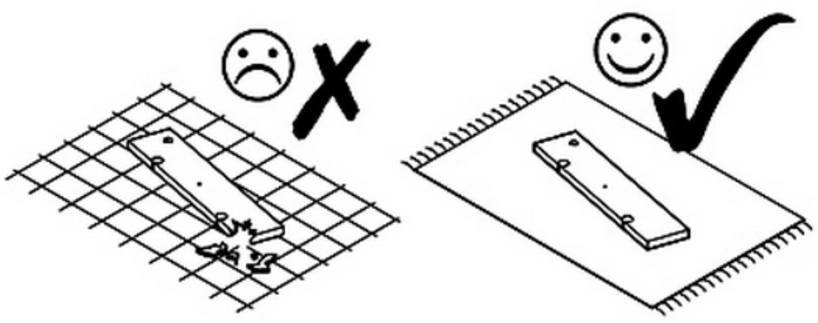

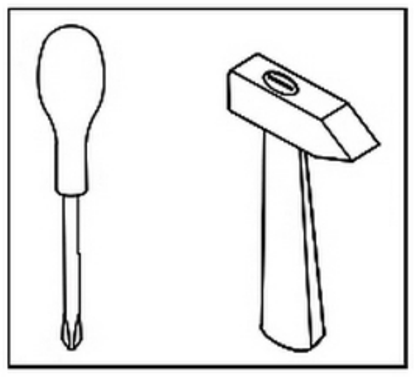

N2	M3	E1	M2	T1	K1	F2
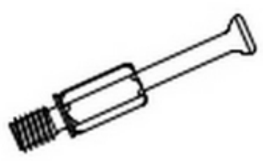					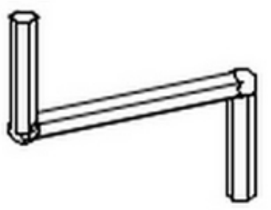	
L=34mm x 8	12x15mm x 8	8x30mm x 8	ø17mm x 8	x 4	x 1	7x50mm x 8

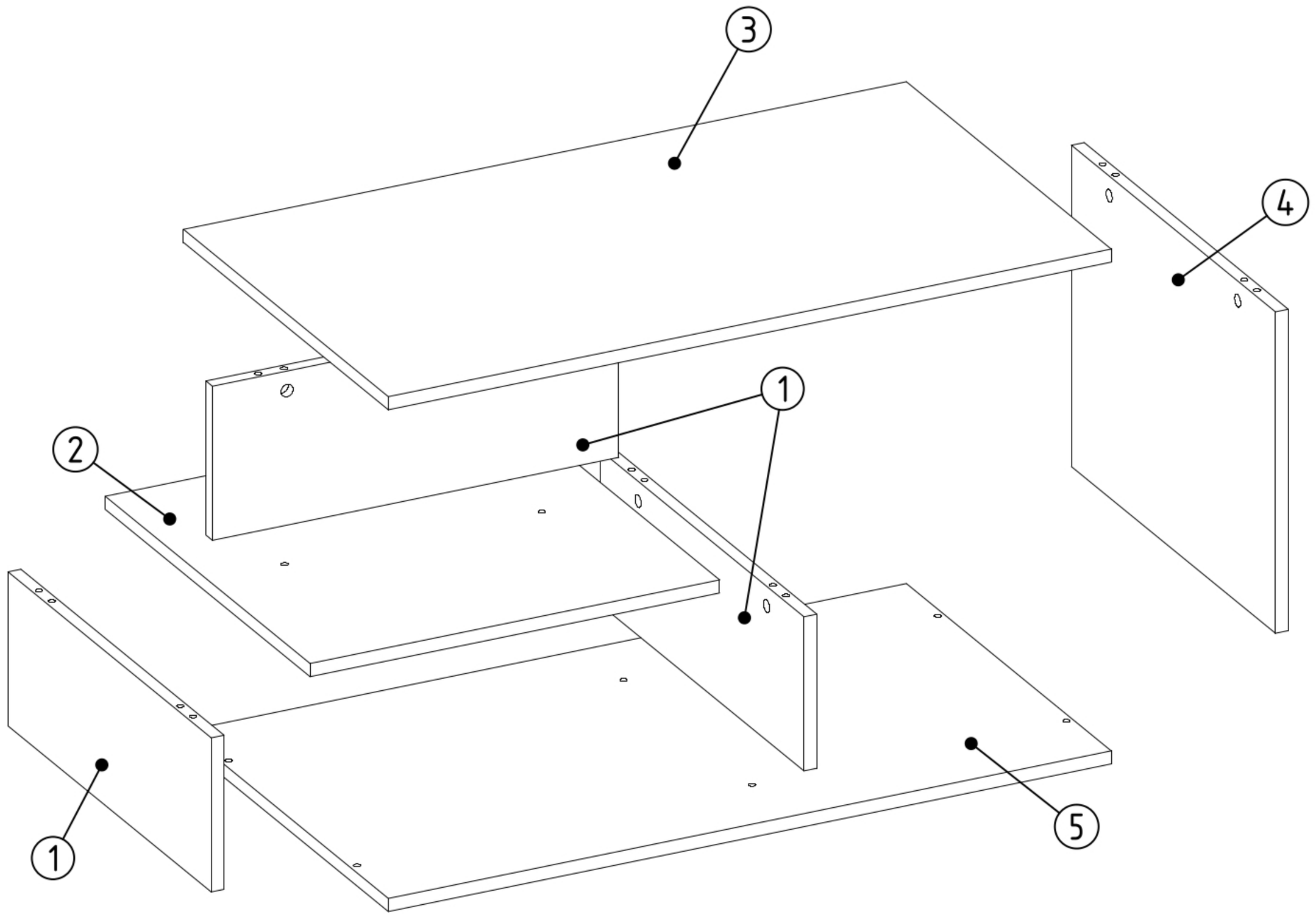

1	x 3
2	x 1
3	x 1
4	x 1
5	x 1

M3



x 6

E1



x 6

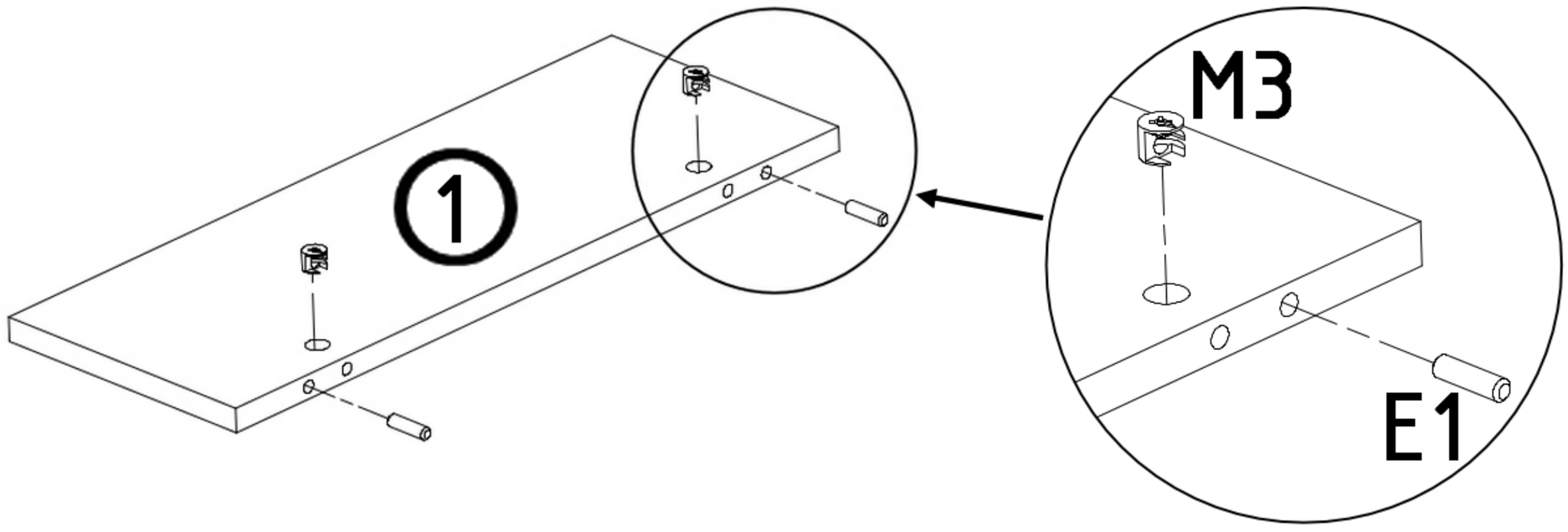

x 3

N2

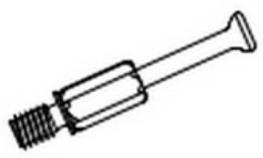

x 4

K1

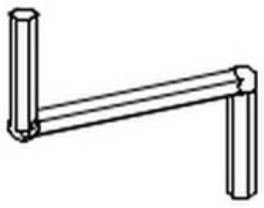

x 1

F2



x 2

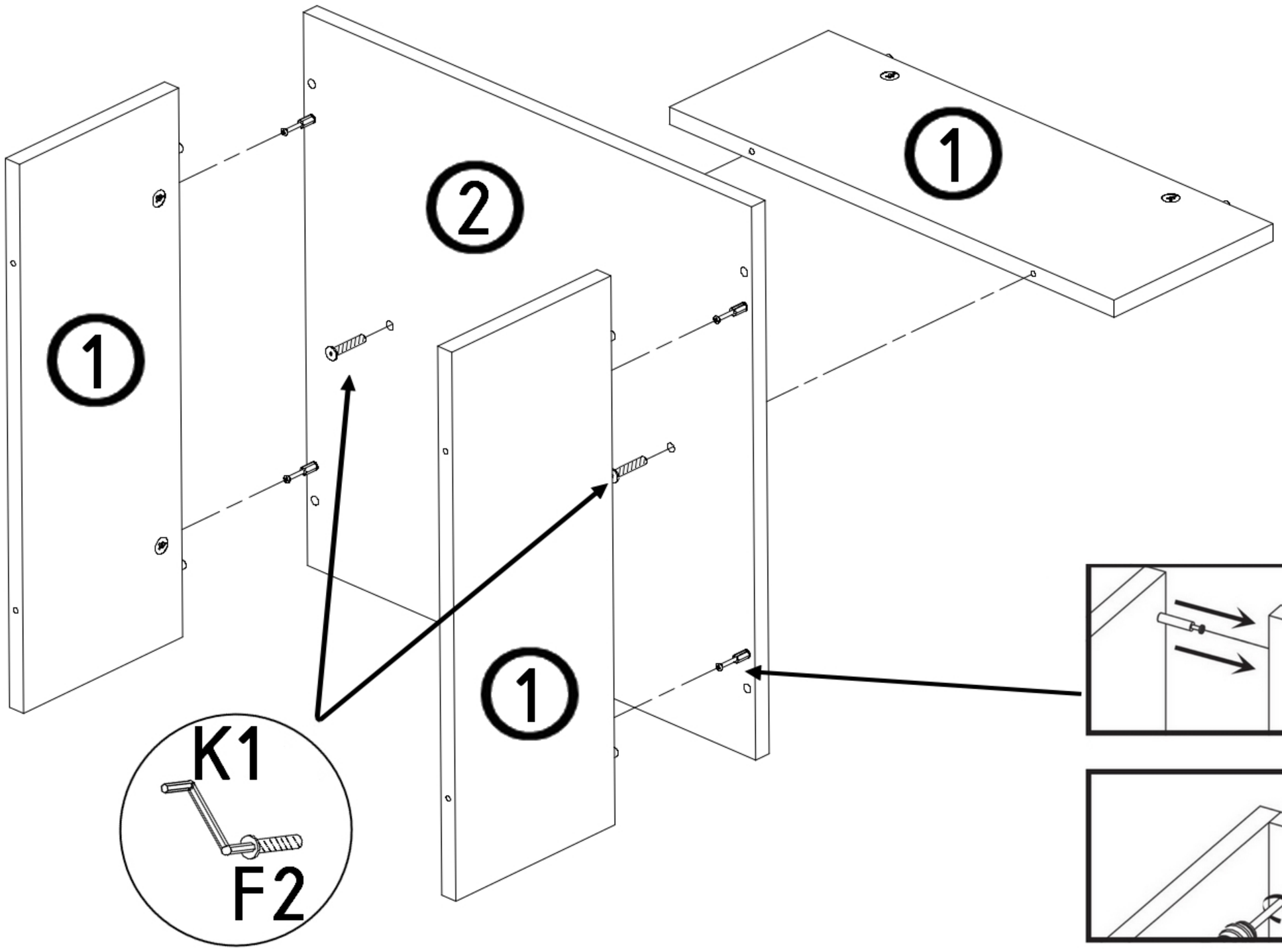

N2



x 4

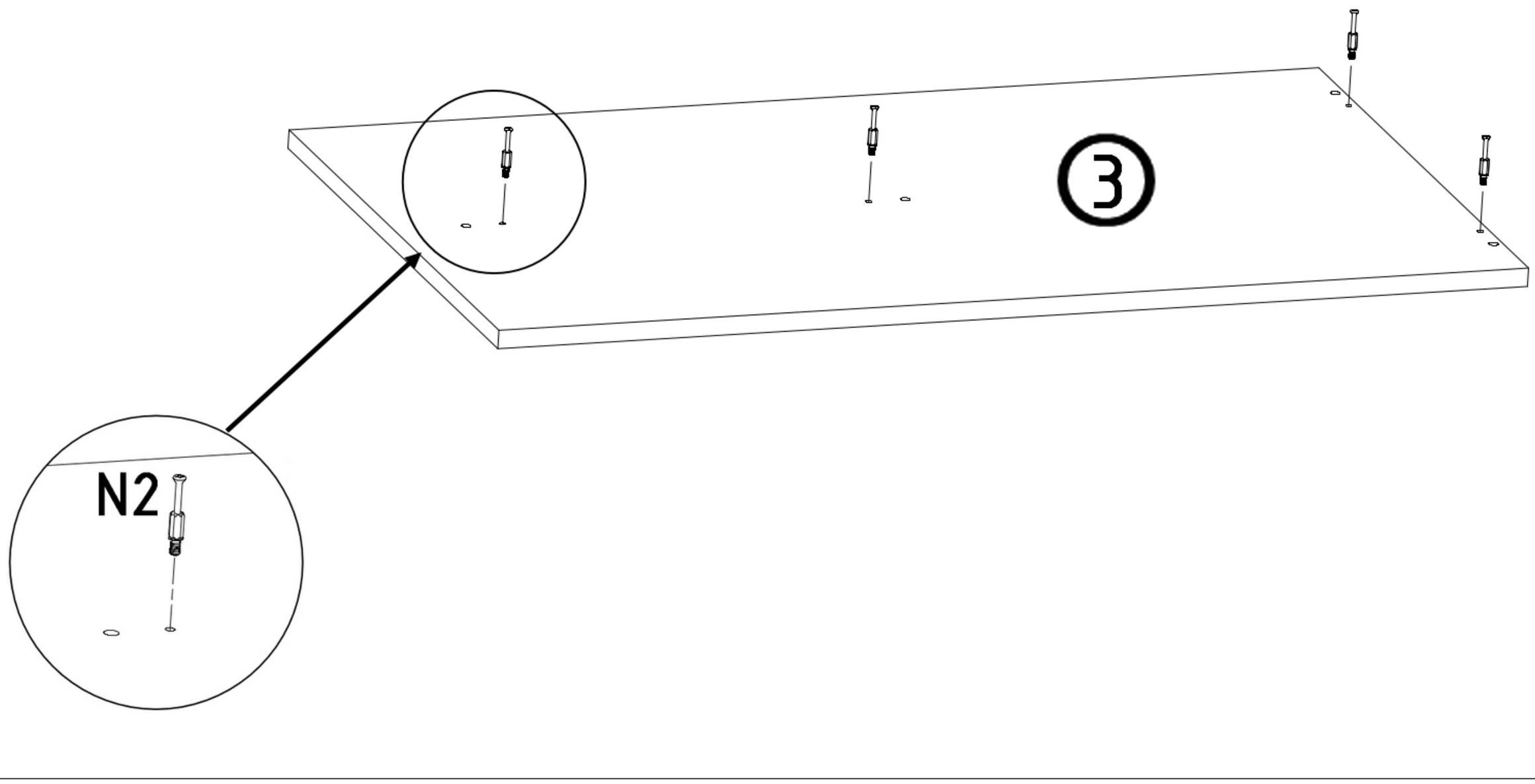

M3	E1
	
x 2	x 2

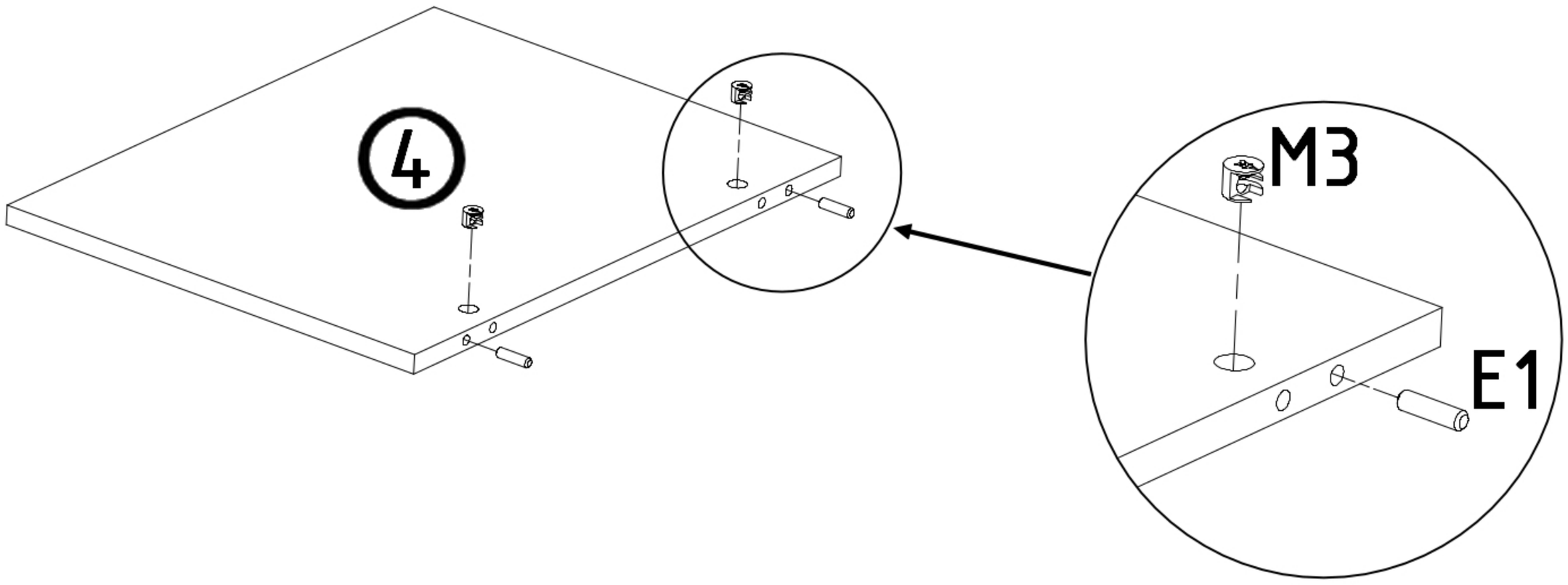

T1

x 4

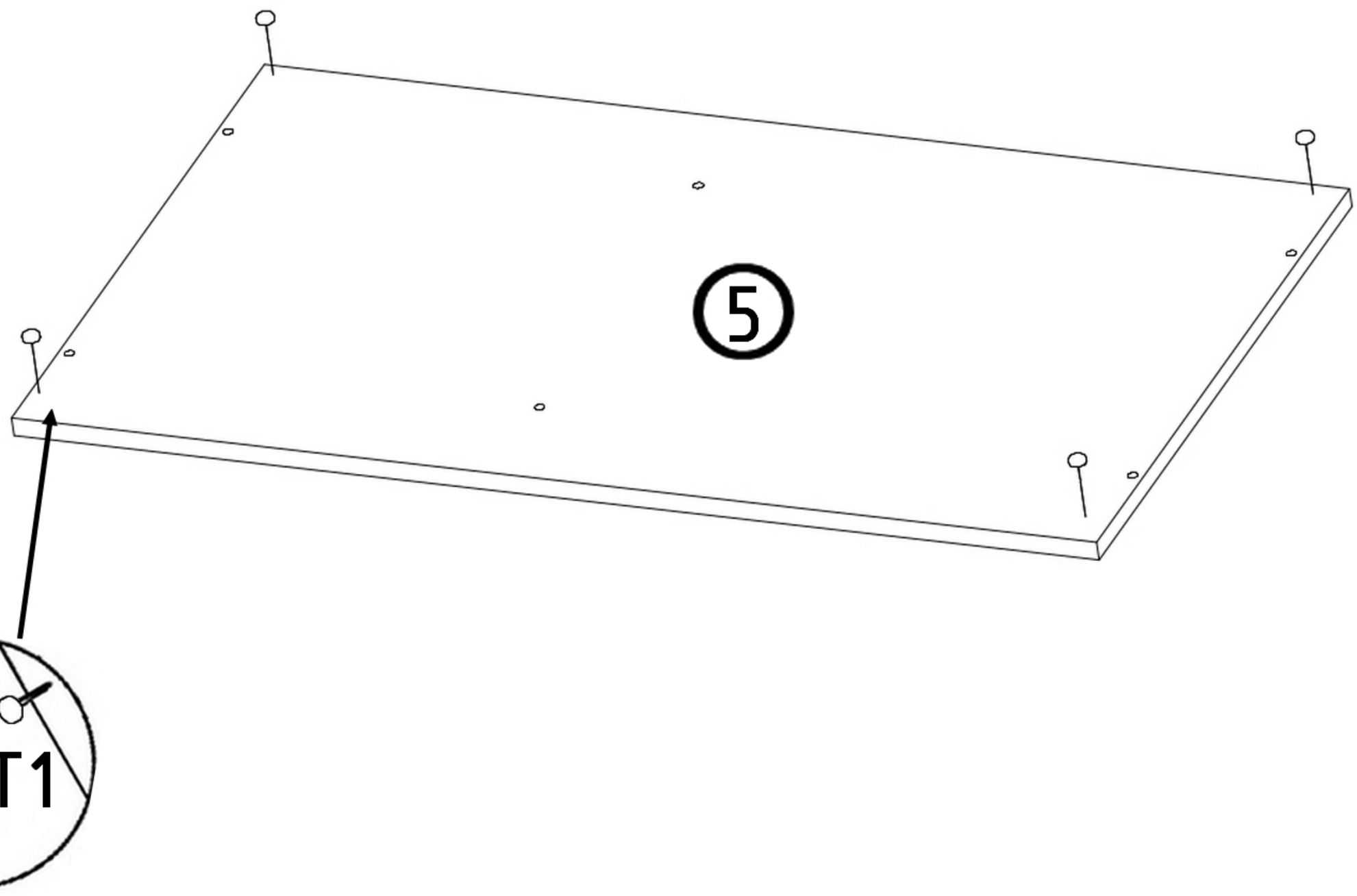

K1

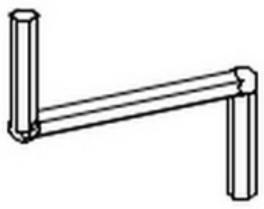

x 1

F2



x 6

M2



x 8

