INSTRUKCJA MONTAŻU

Nadstawka na biurko 120 cm z 5 półkami i drzwiczkami

Kolor: Biały

Kod produktu: OR10384

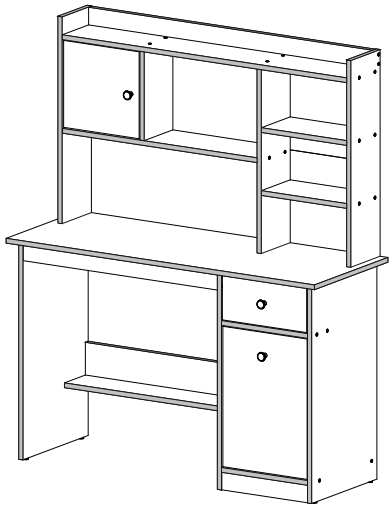

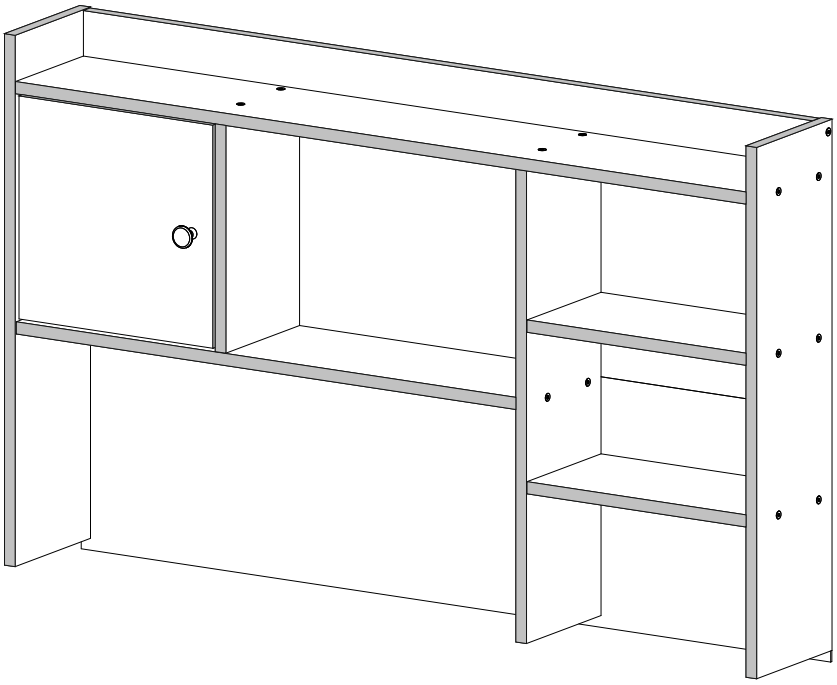

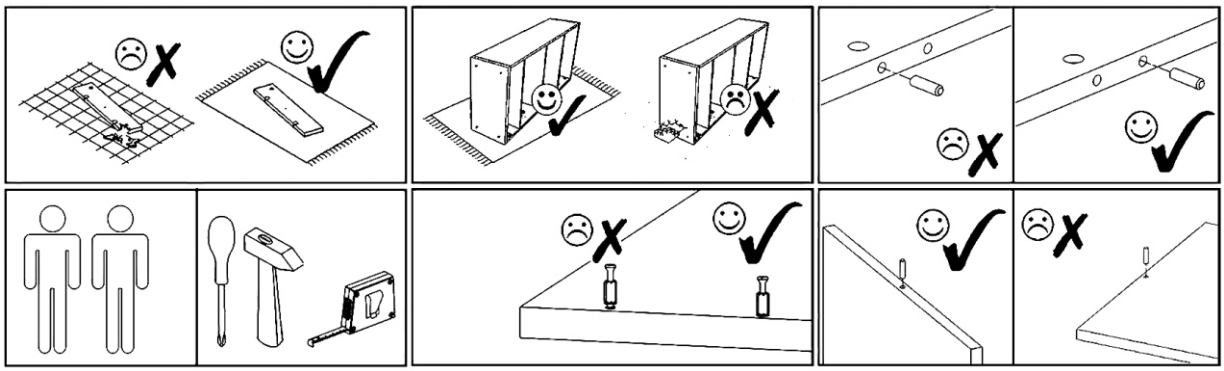

F1 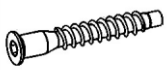 7x50mm x24	F3 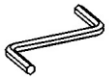 Hex 4mm x1	Z1  x50	U12  x1	S1  3,5x16mm x8	A2  ZW x2	V15  x10	S9  4x16mm x8
V61 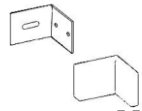 x2	B2  B ø12/4mm x24	B2  Ant ø12/4mm x16	B2  S/A ø12/4mm x24	E1  8x30mm x2	V68 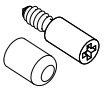 x1		

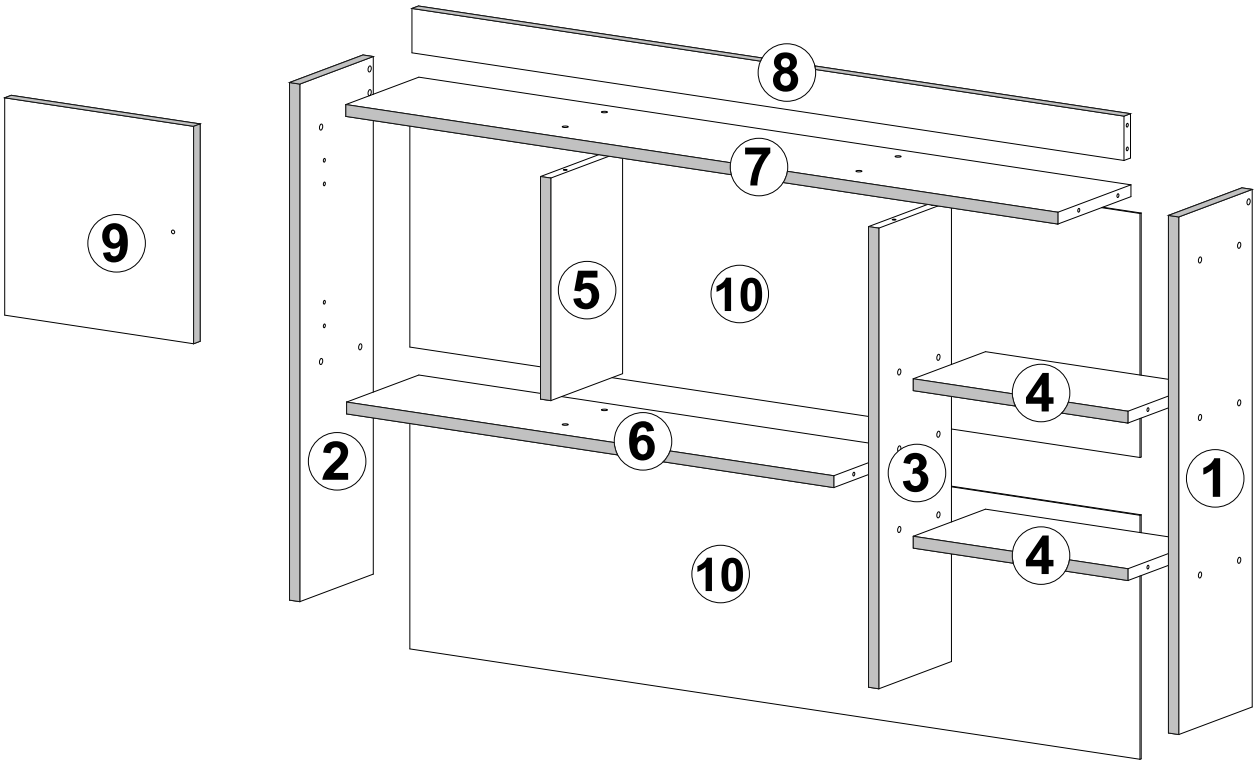

002173	1	1
002174	2	1
002169	3	1
002167	4	2
002168	5	1
002165	6	1
002166	7	1
002170	8	1
002172	9	1
002171	10	2
ID	NUMBER	QUANTITY

E1

8x30mm x2

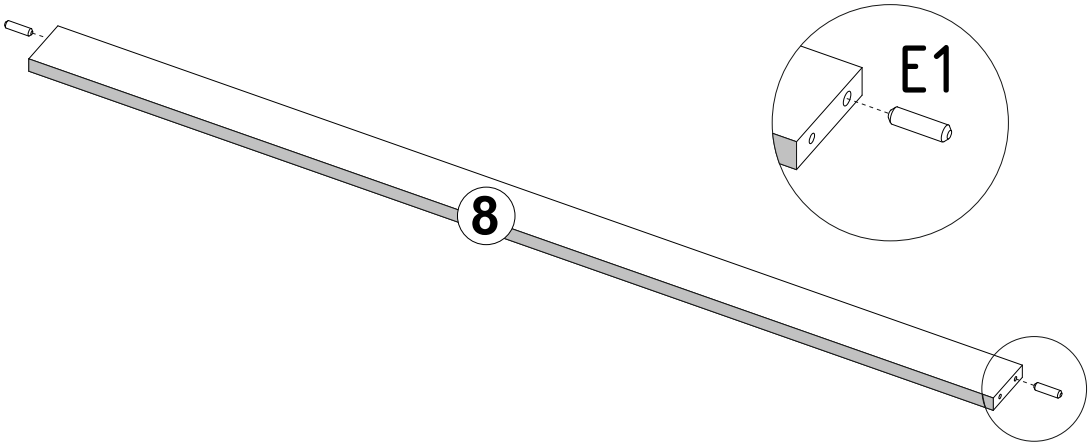

V68

x1

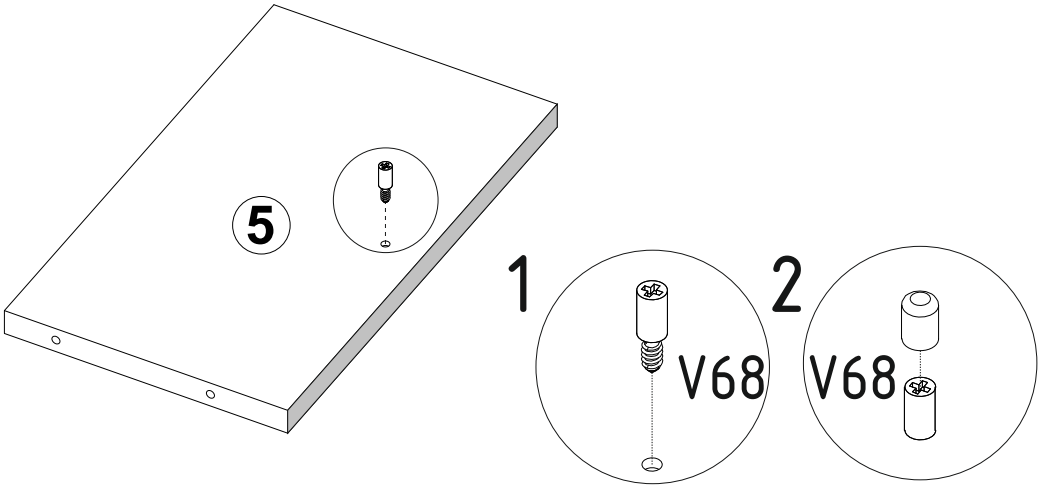

F1

7x50mm x4

F3

Hex 4mm x1

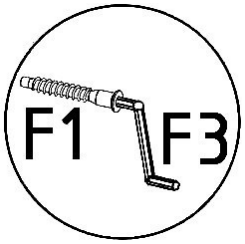

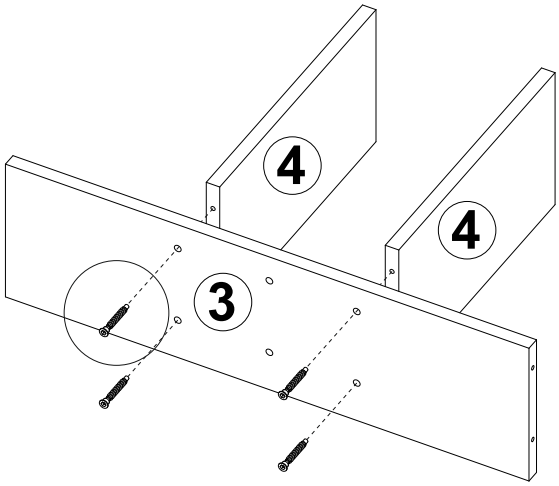

F1
7x50mm x4

F3
Hex 4mm x1

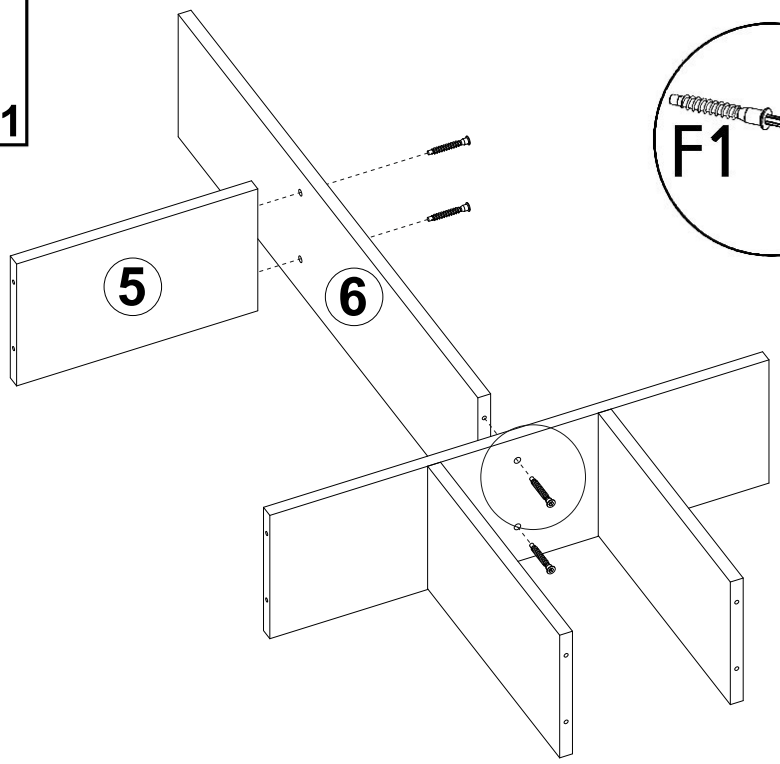

F1
7x50mm x4

F3
Hex 4mm x1

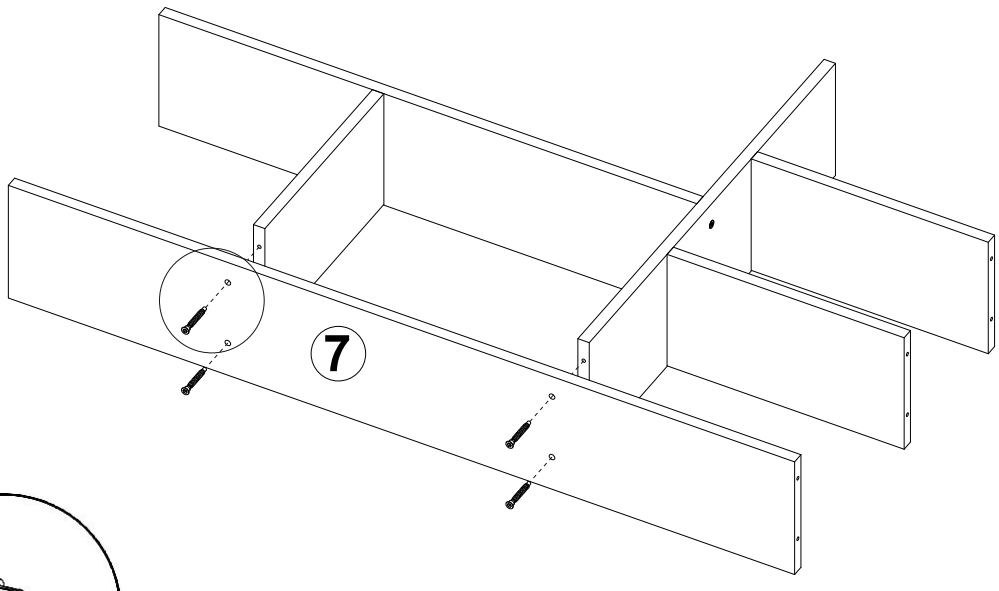

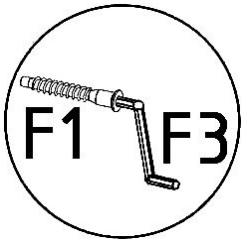

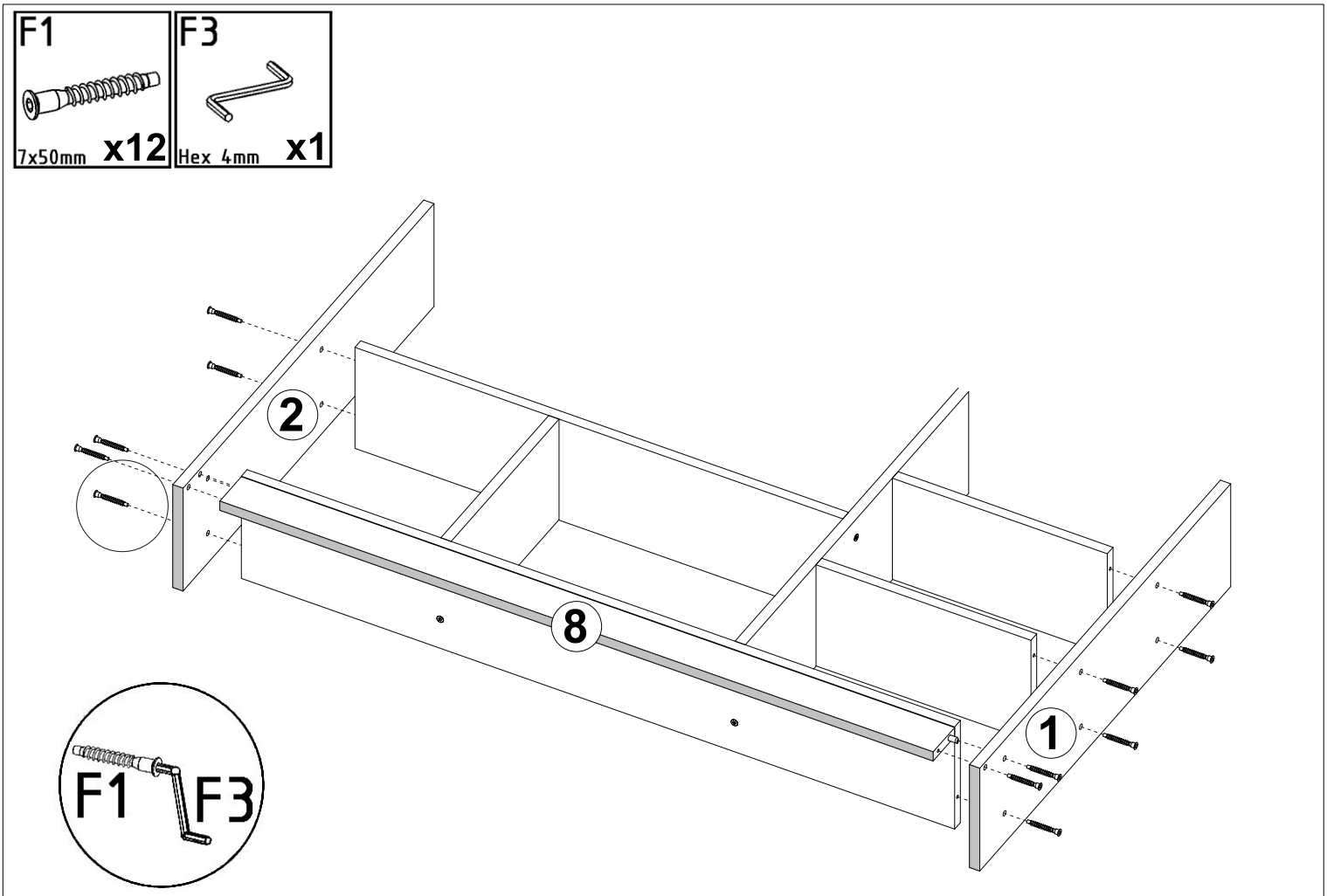
F1
7x50mm x12
F3
Hex 4mm x1
2
8
1
F1 F3

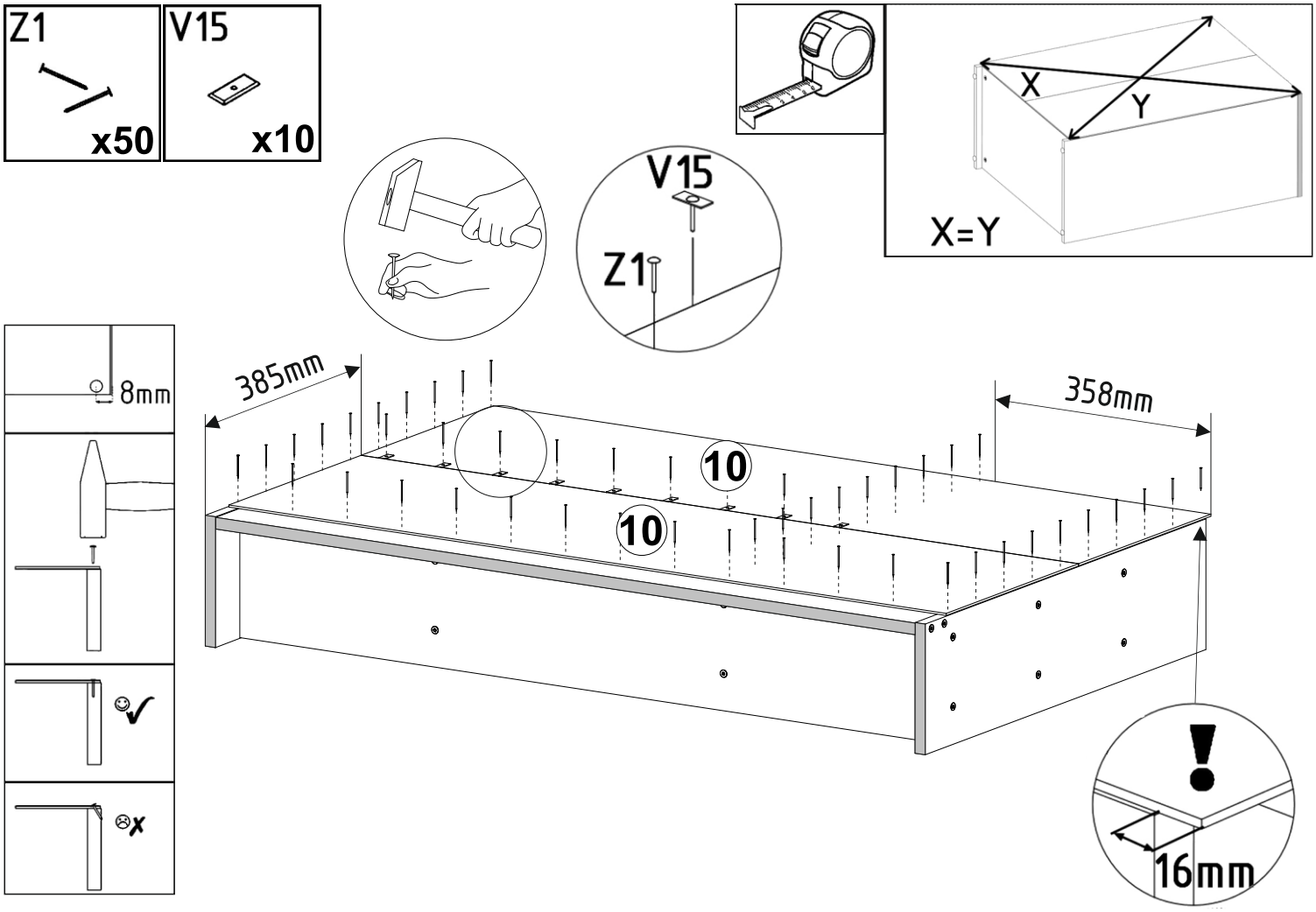
Z1
x50
V15
x10
X
Y
X=Y
V15
Z1
8mm
385mm
358mm
10
10
16mm

S9
4x16mm x8

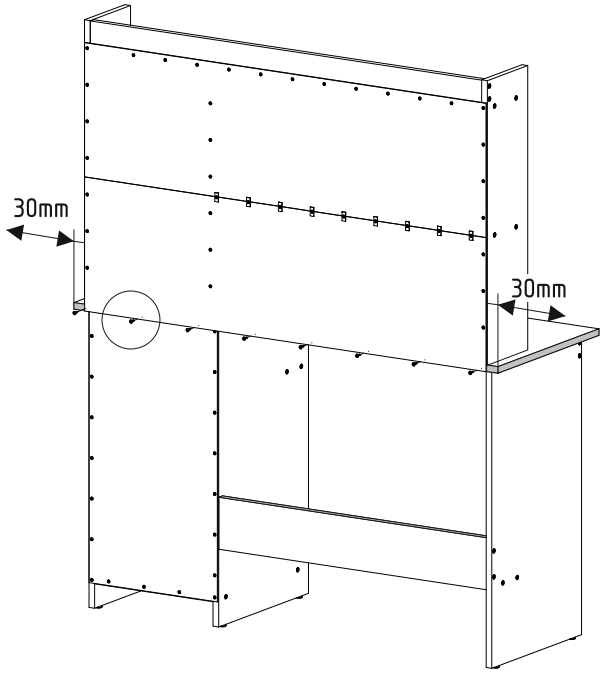

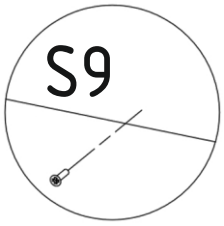

S1
3,5x16mm x4

A2
ZW x2

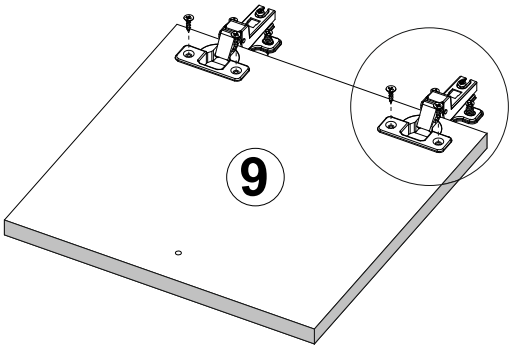

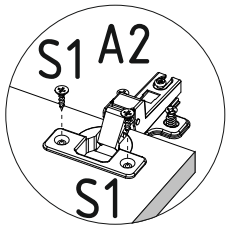

U12
x1

V61
x2

B2
ø12/4mm x24

S1
3,5x16mm x4

