INSTRUKCJA MONTAŻU

Ława 90 cm z półką pod blatem

Kolor: Dąb Artisan / Czarny

Kod produktu: OR10481

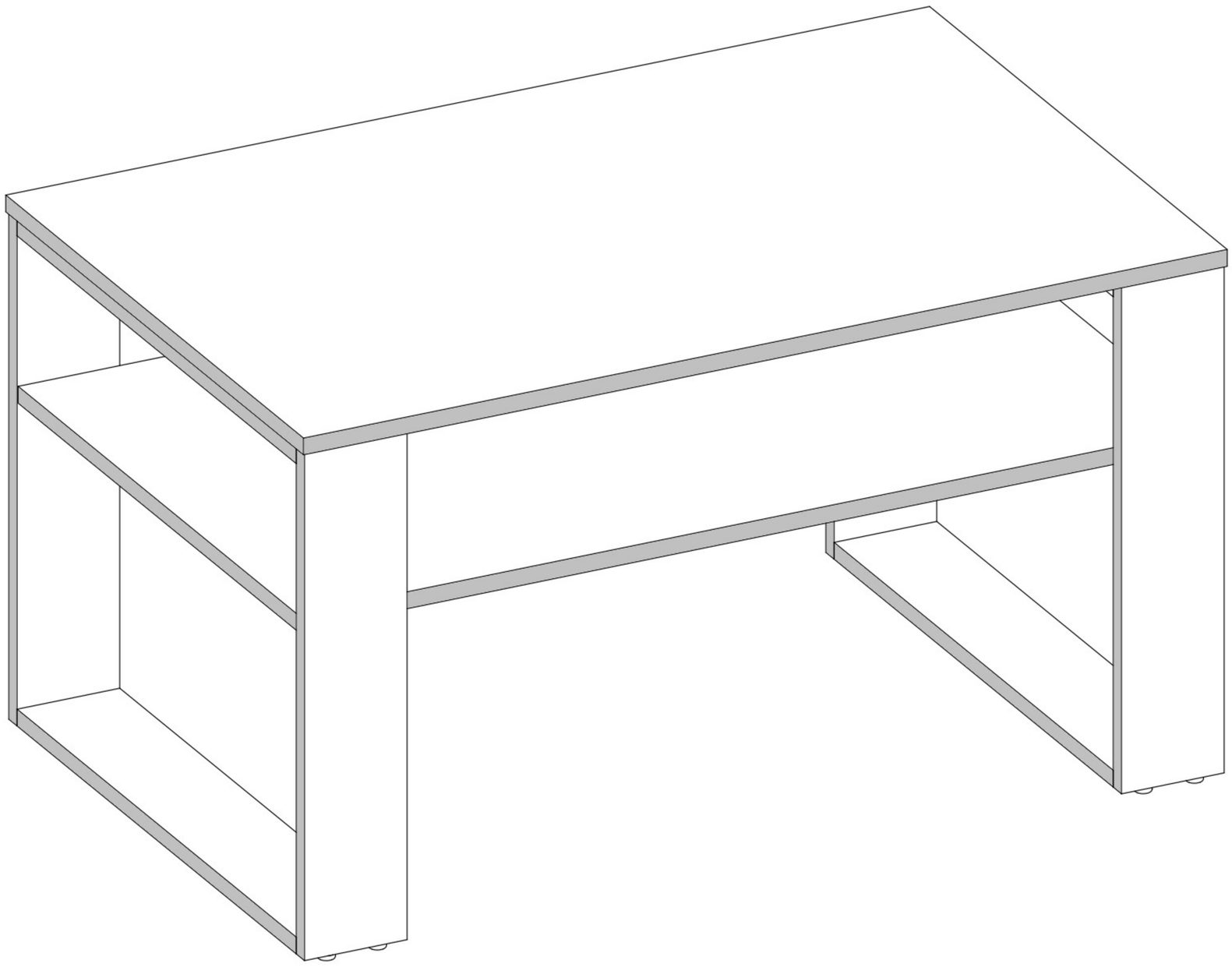

T1 x8	M1 12x15mm x12	E1 8x30mm x16	V12 x2	N1 L=35mm x12	S5 4x30mm x6

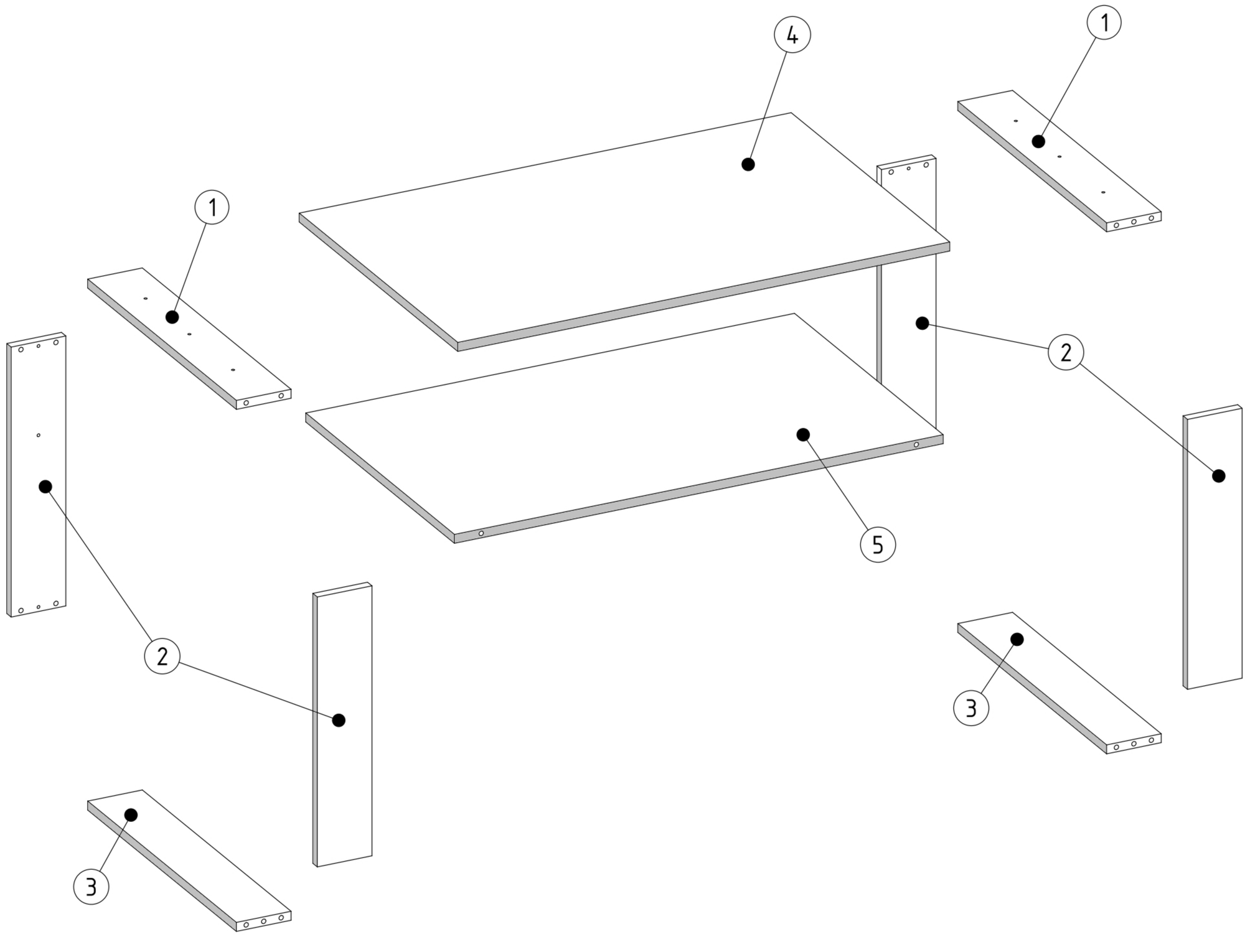

1	x	2
2	x	4
3	x	2
4	x	1
5	x	1

M1

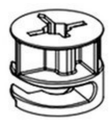

12x15mm x8

E1

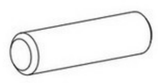

8x30mm x16

x2

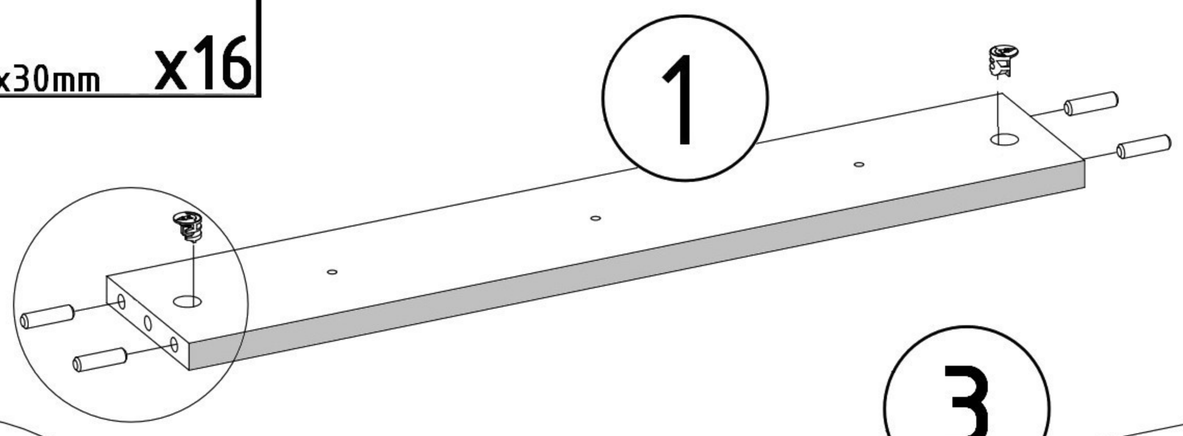

x2

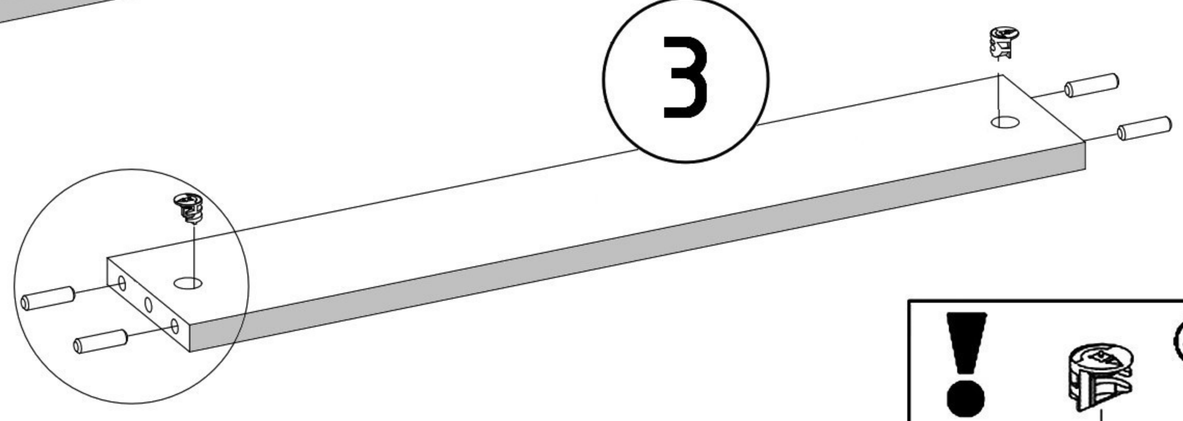

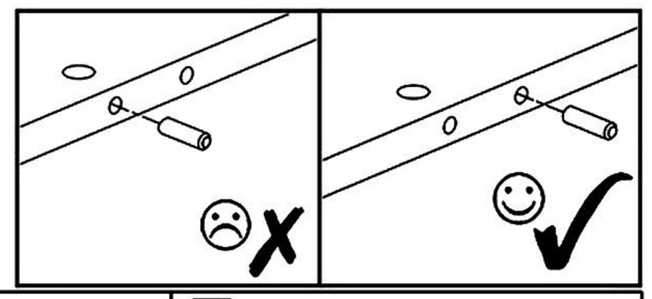

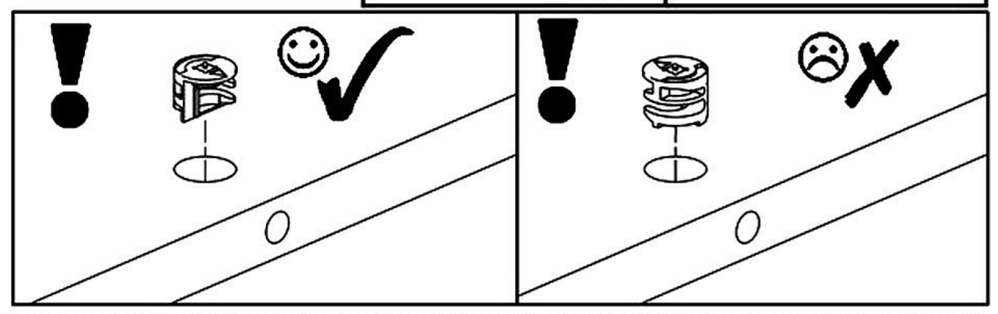

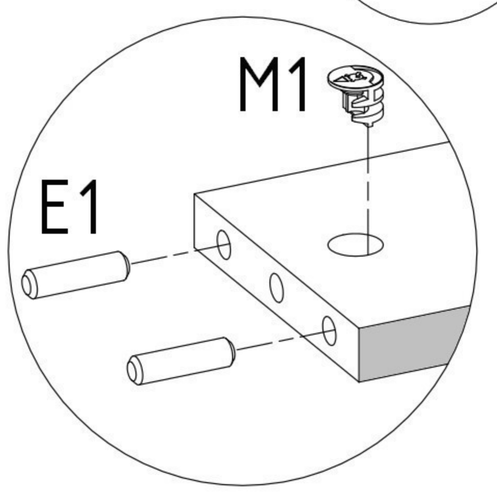

N1

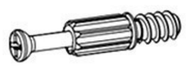

L=35mm x12

T1



x8

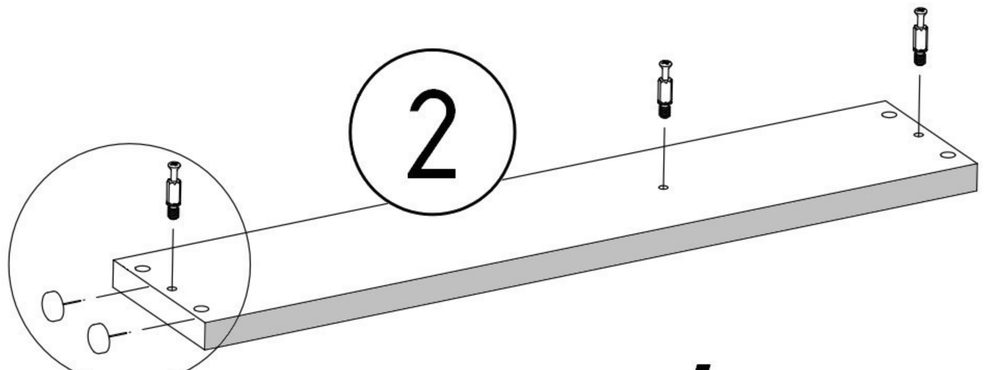

x4

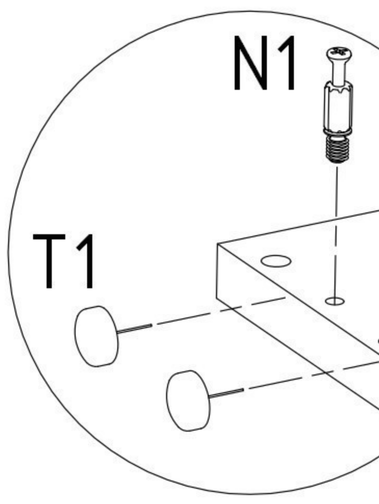

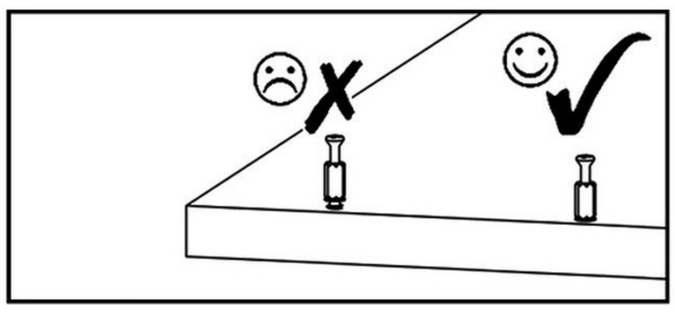

S5

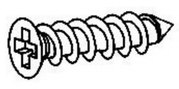

4x30mm x6

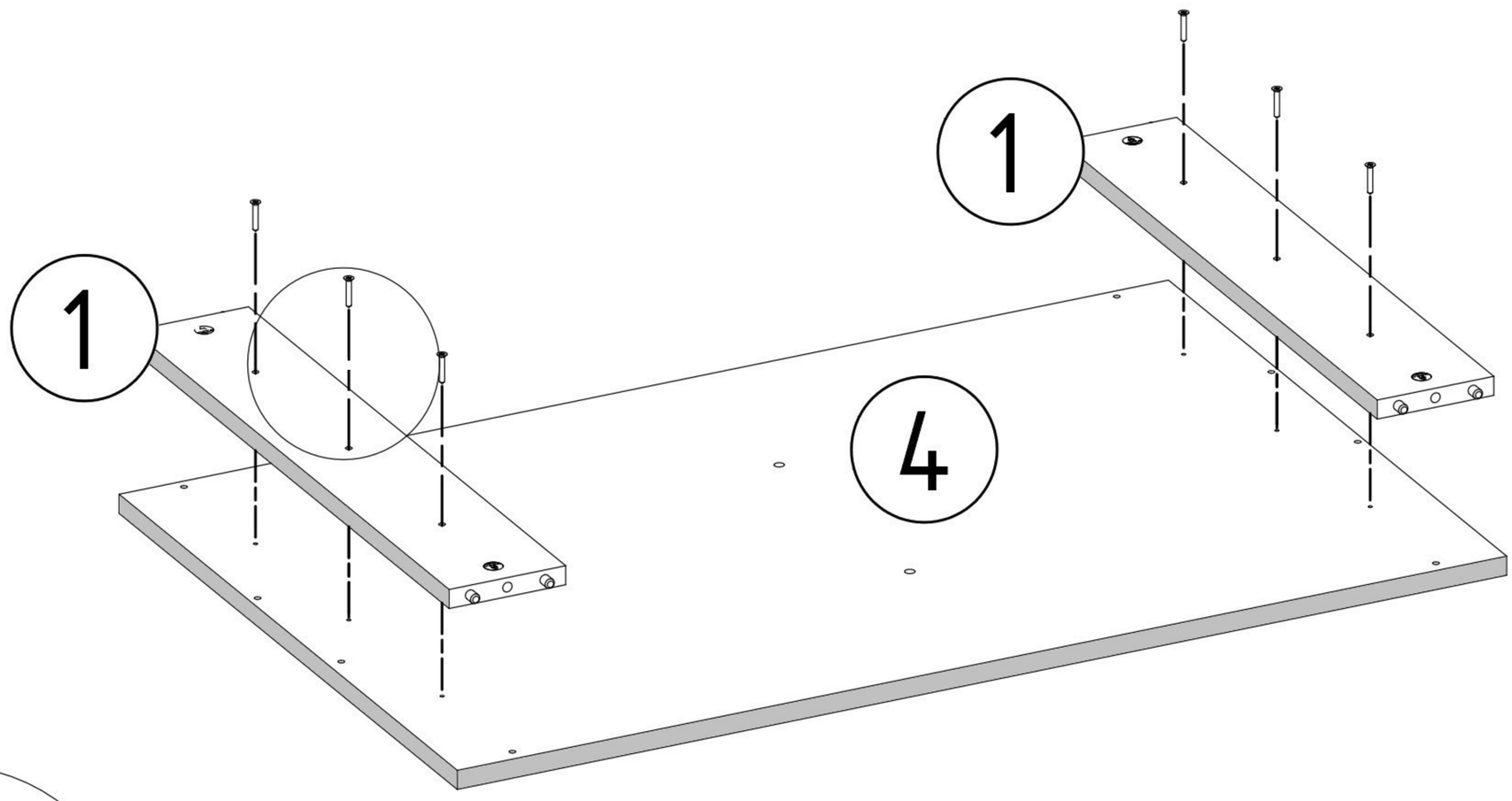

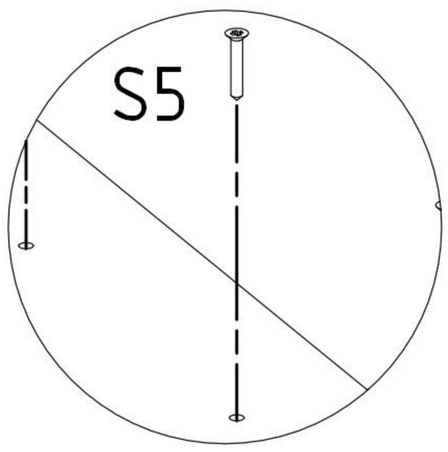

V12



x1

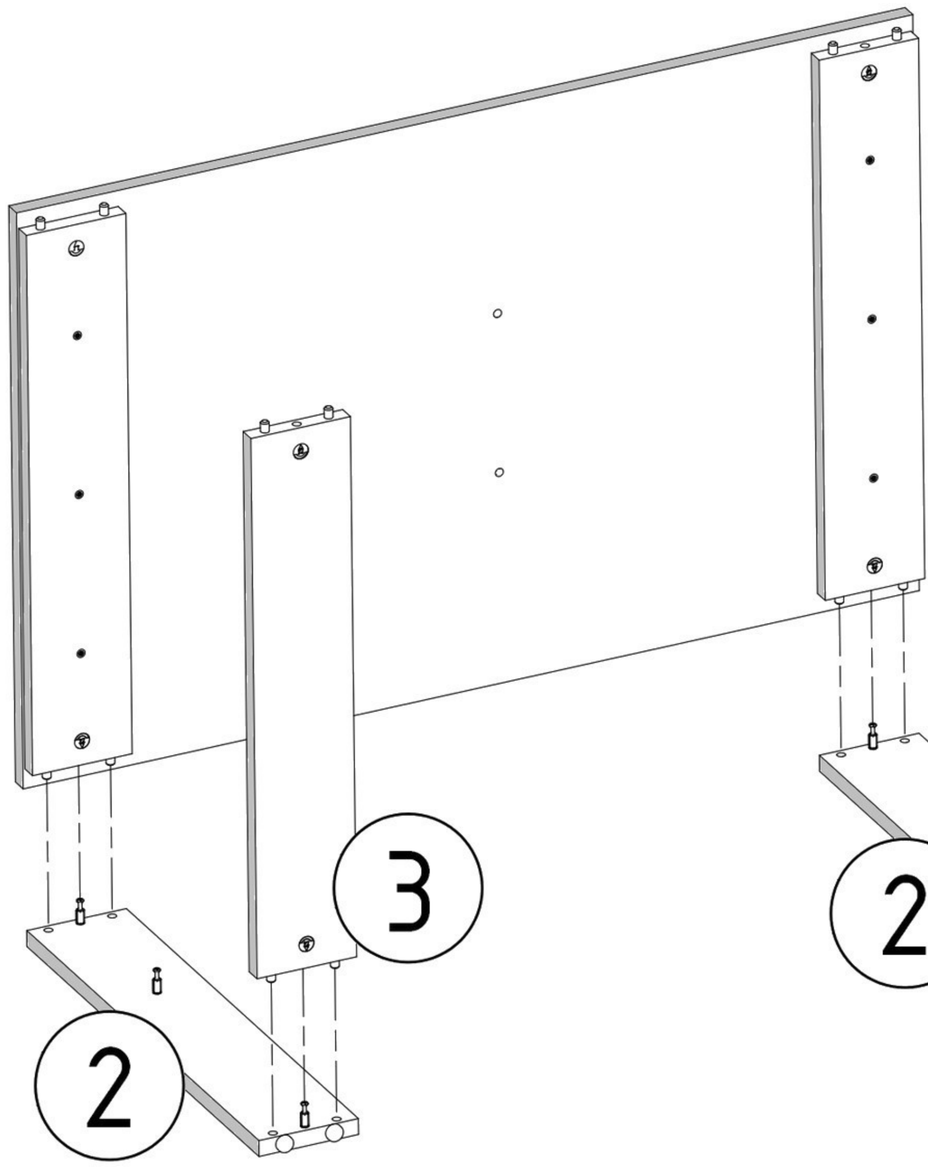

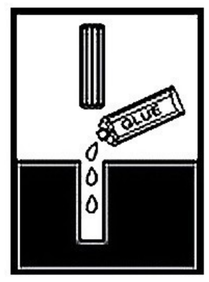

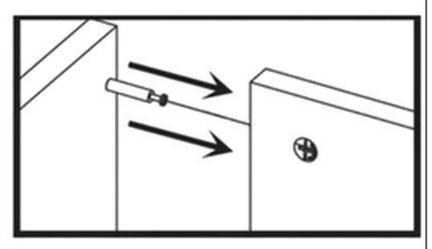

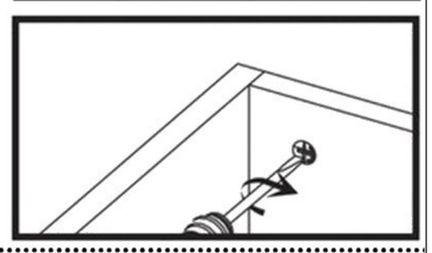

M1

x4

12x15mm

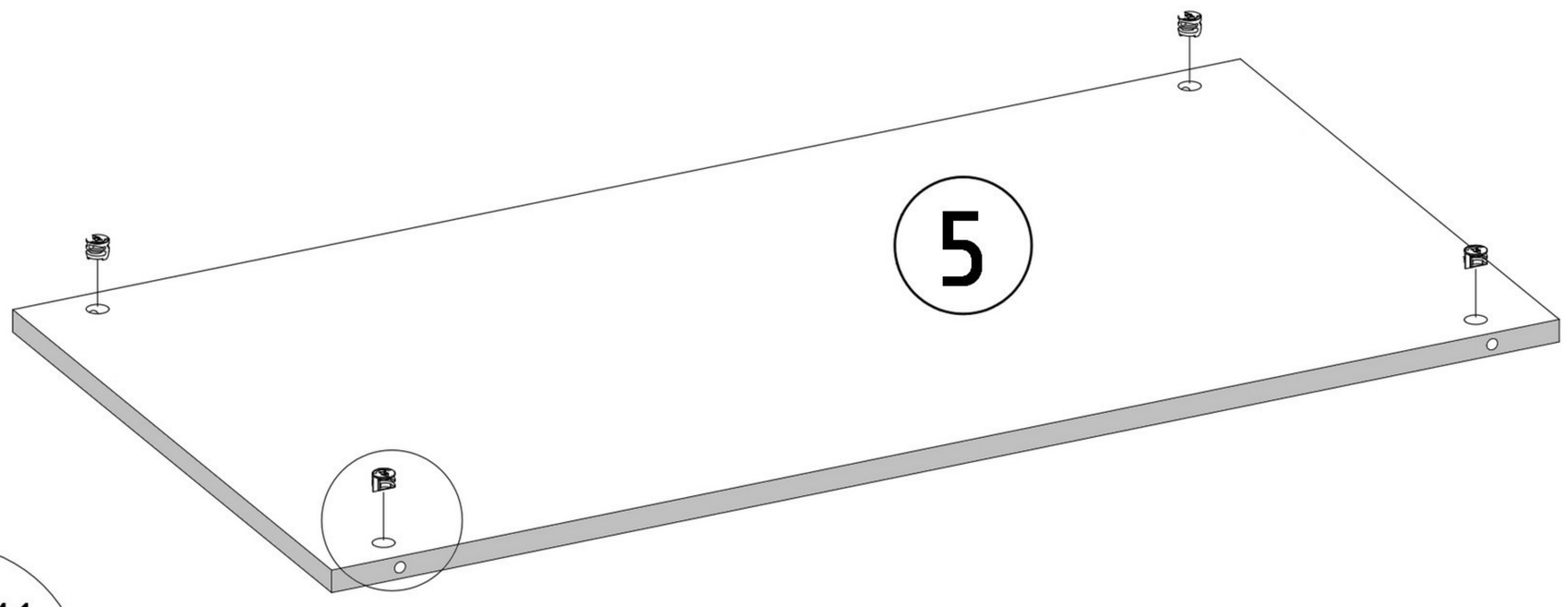

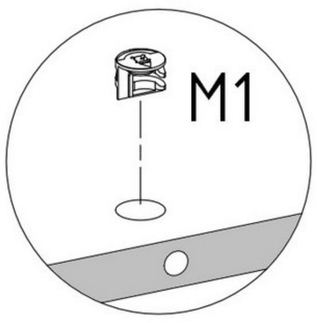

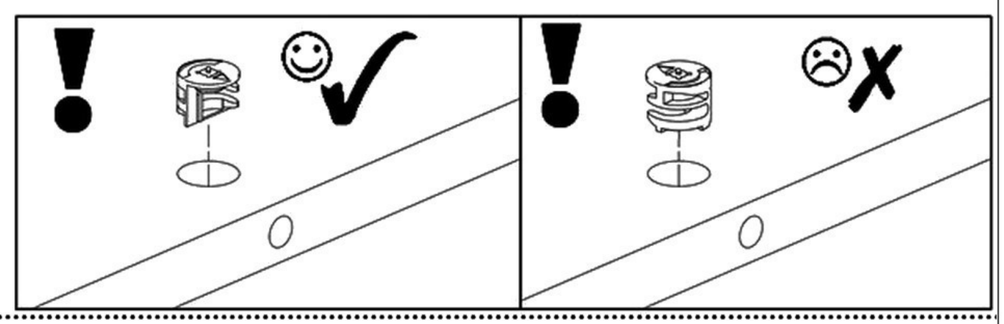

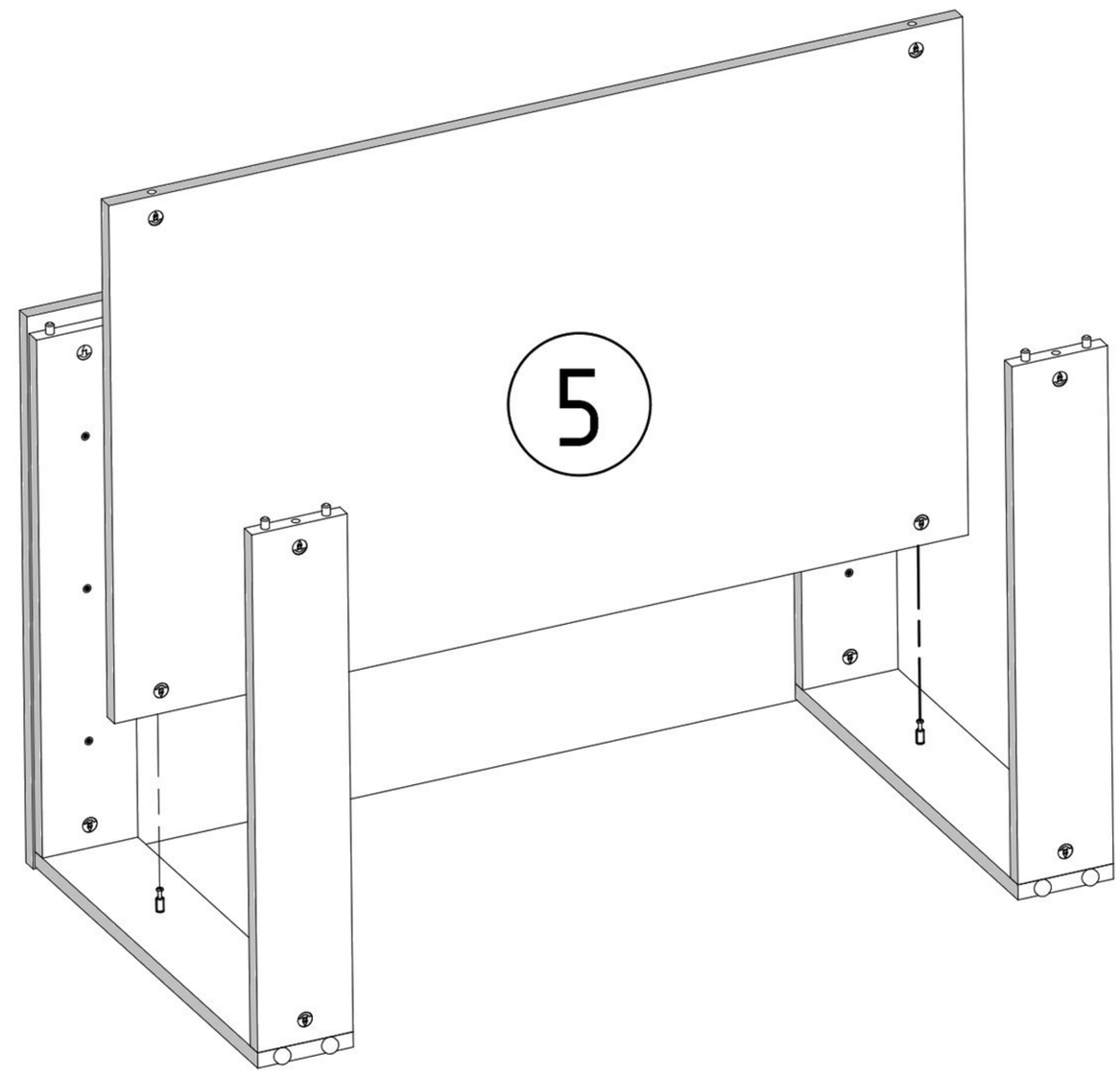

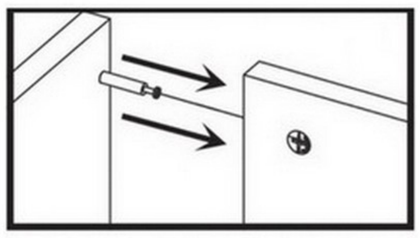

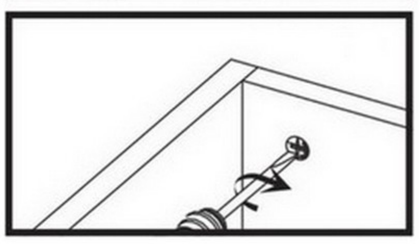

V12



x1

