INSTRUKCJA MONTAŻU

Kwadratowy stolik kawowy 68 cm z półką

Kolor: Biały

Kod produktu: OR10488

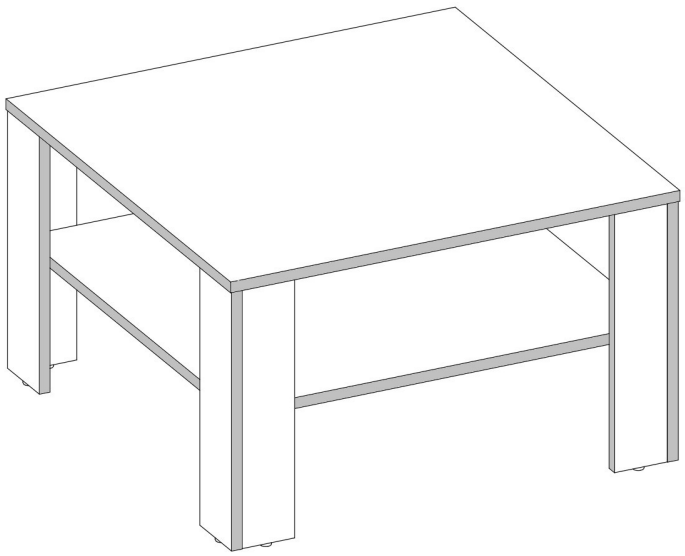

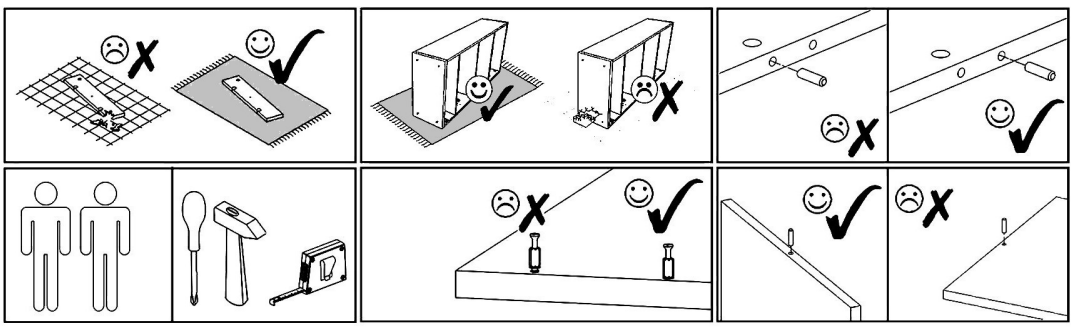

B1								
								
Cz ø17/4mm x8								
M1	N1	E1	T1	V12	B1	B1	B1	
								
12x15mm x12	L=35mm x12	8x30mm x16	x8	x1	K ø17/4mm x8	S/A ø17/4mm x8	B ø17/4mm x8	

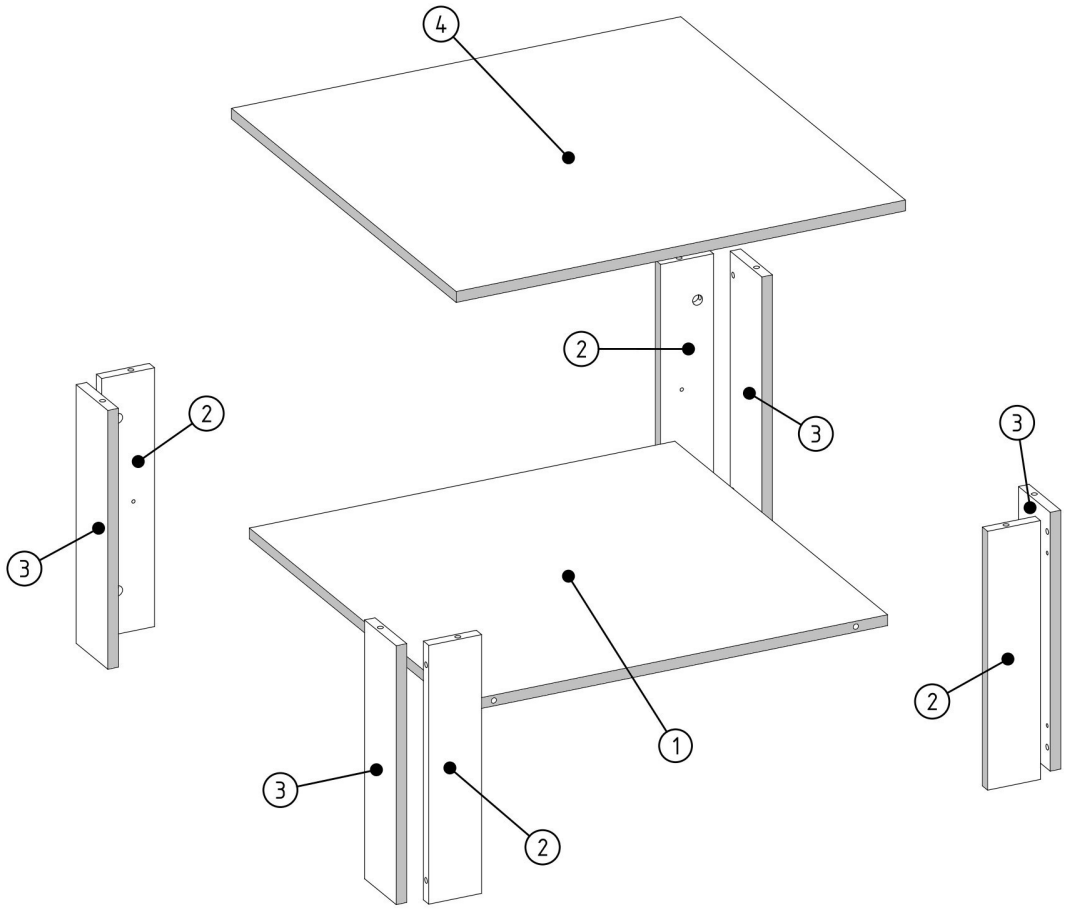

002004	4	1
002001	3	4
002003	2	4
002002	1	1
ID	NUMBER	QUANTITY

M1
12x15mm x4

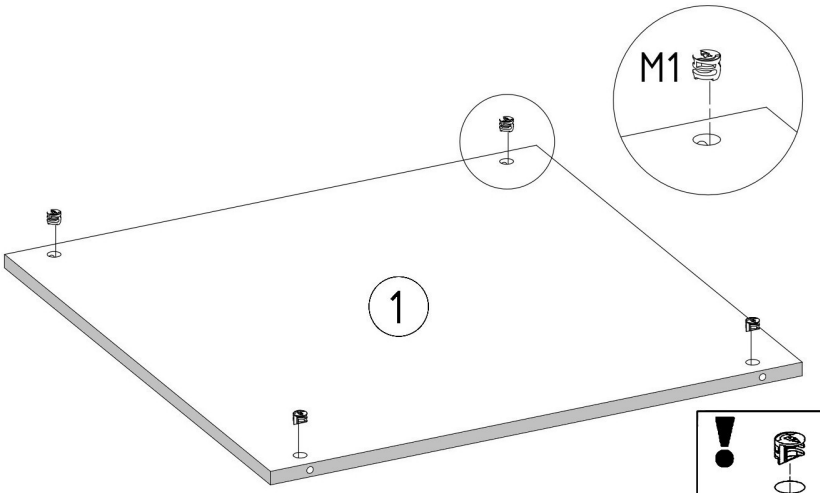

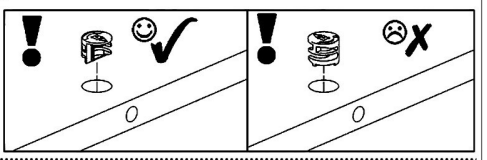

M1	N1	E1	T1	V12
12x15mm x8	L=35mm x4	8x30mm x12	x4	

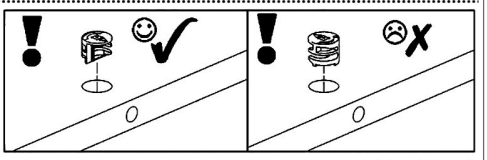

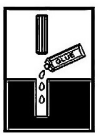

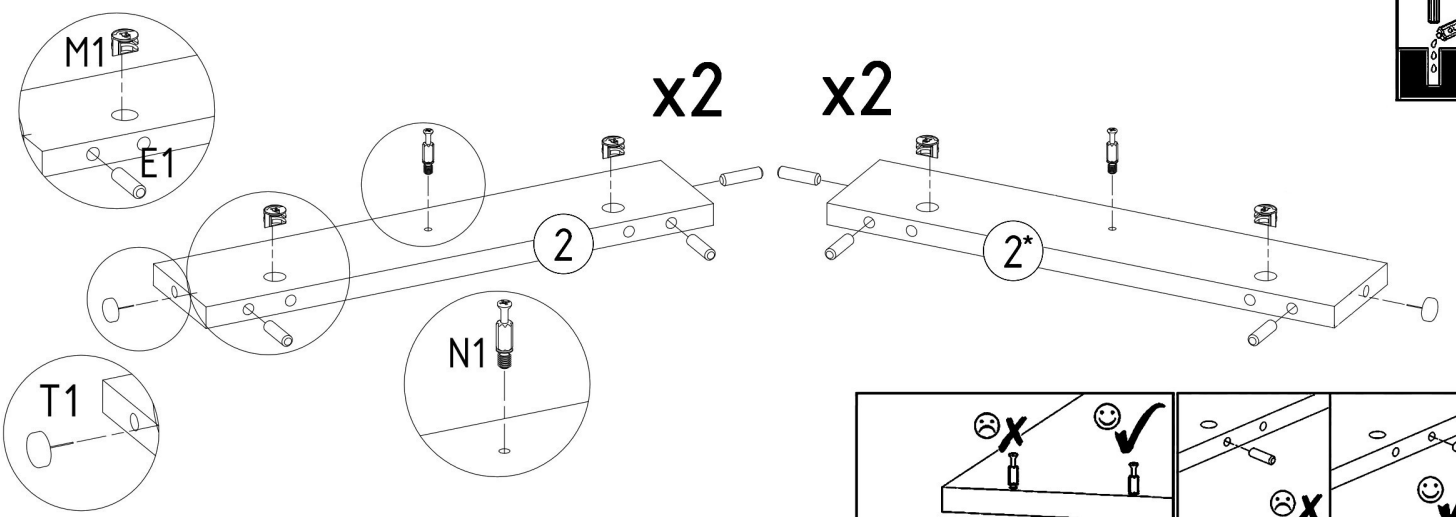

N1	E1	T1	V12
L=35mm x8	8x30mm x4	x4	

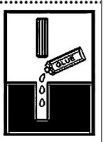

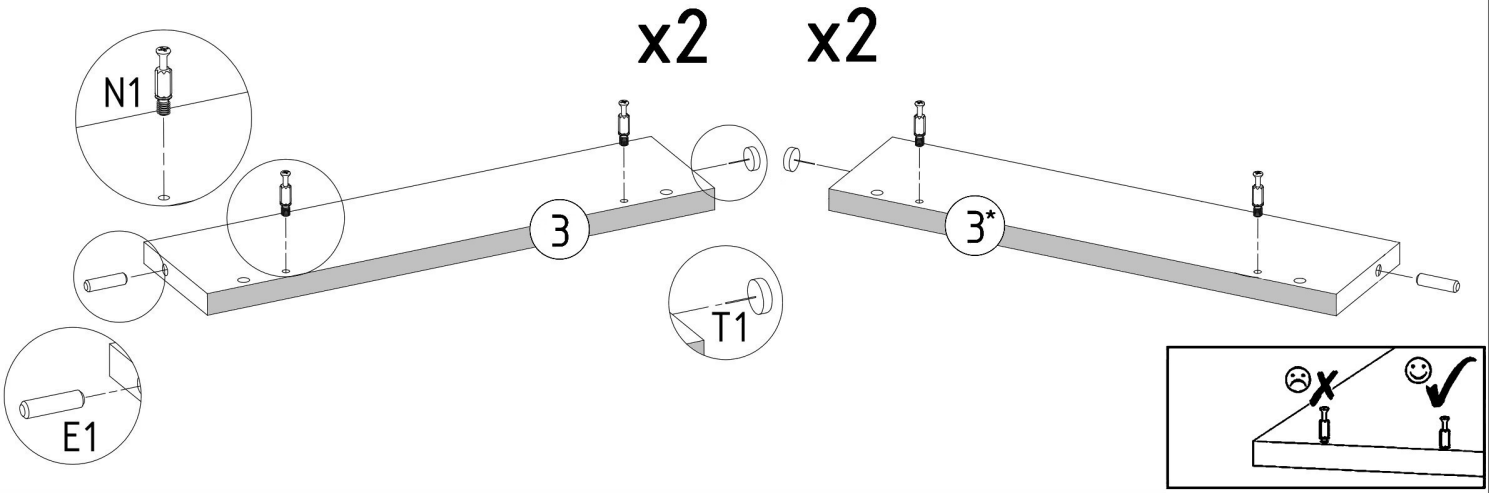

B1



ø17/4mm x8

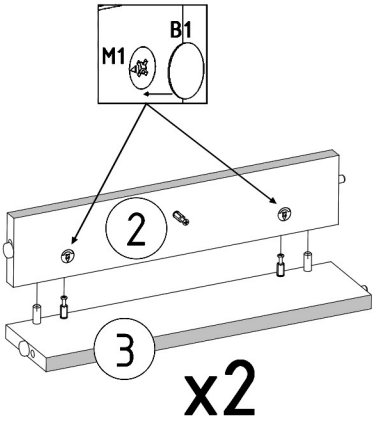

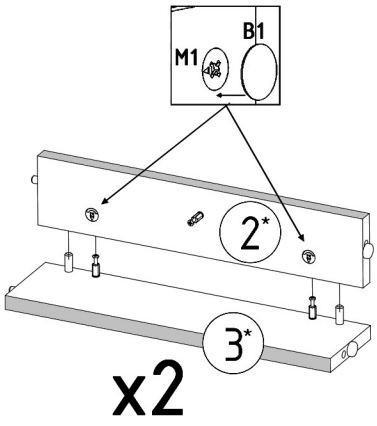

1.

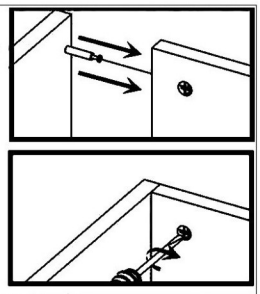

2.

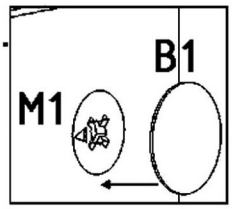

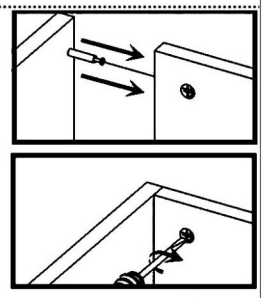

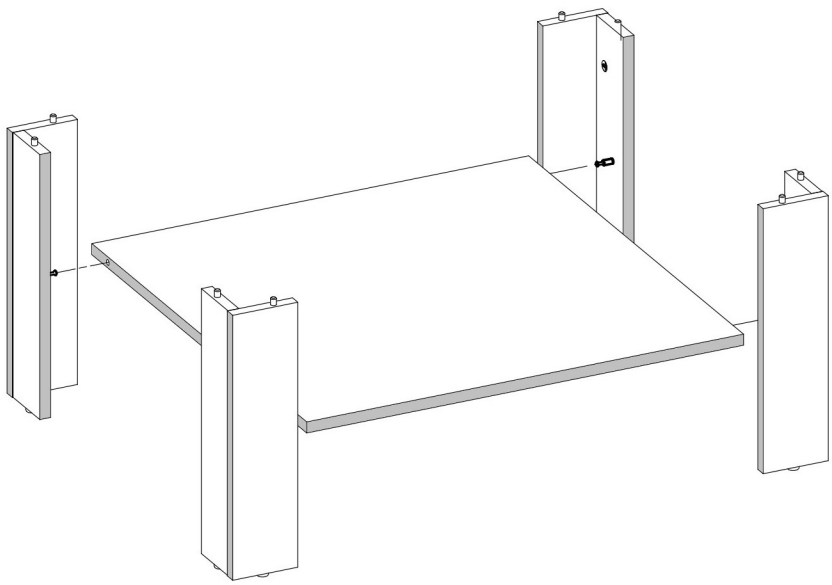

V12



