INSTRUKCJA MONTAŻU

Otwarty regał modułowy 59,5 cm z 4 półkami, 140 cm

Kolor: Dąb Artisan

Kod produktu: OR10395

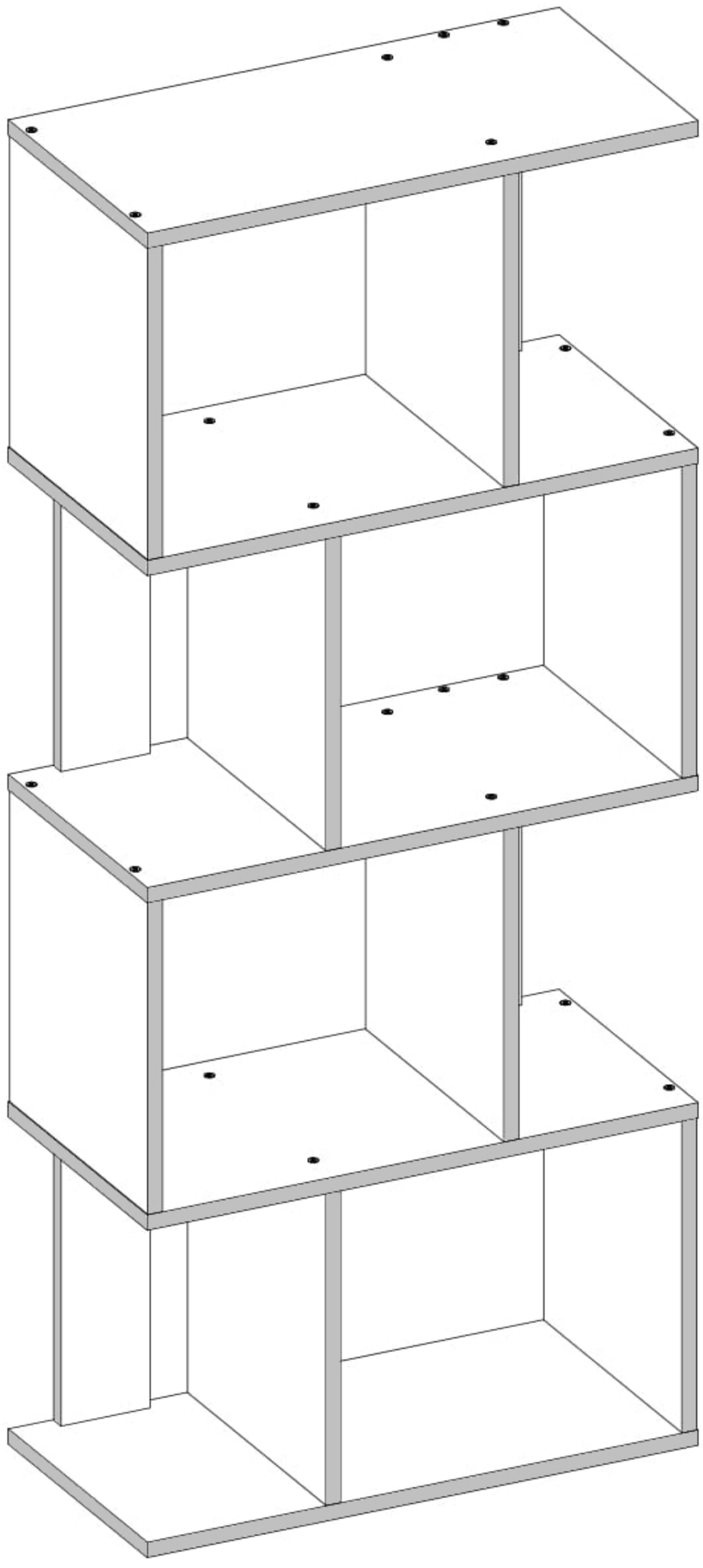

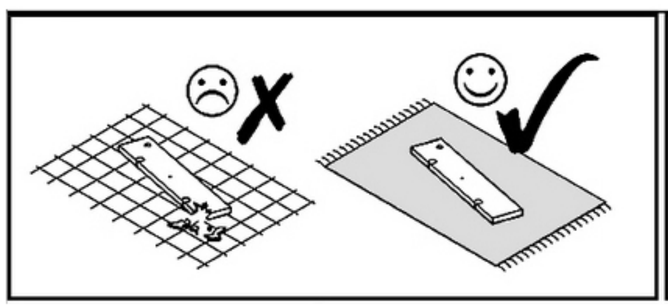

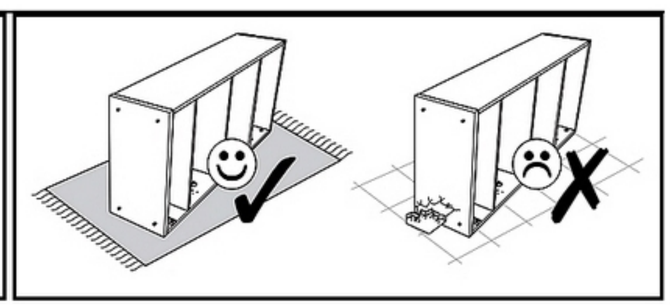

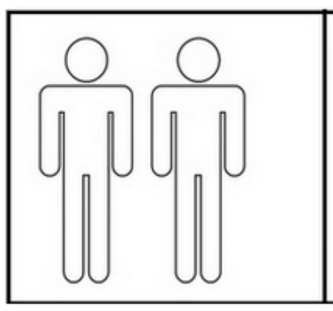

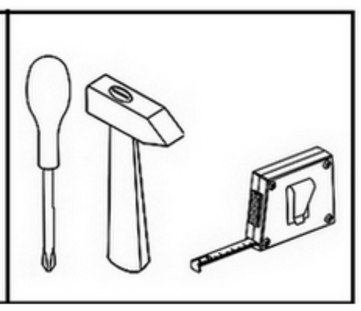

F1	F3	F2	T1	K2
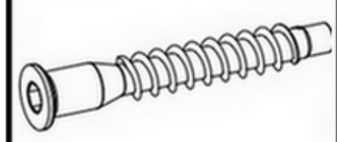	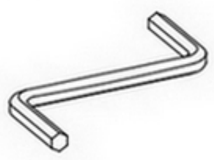			
7x50mm x48	x1	ø12mm x48	x4	x1

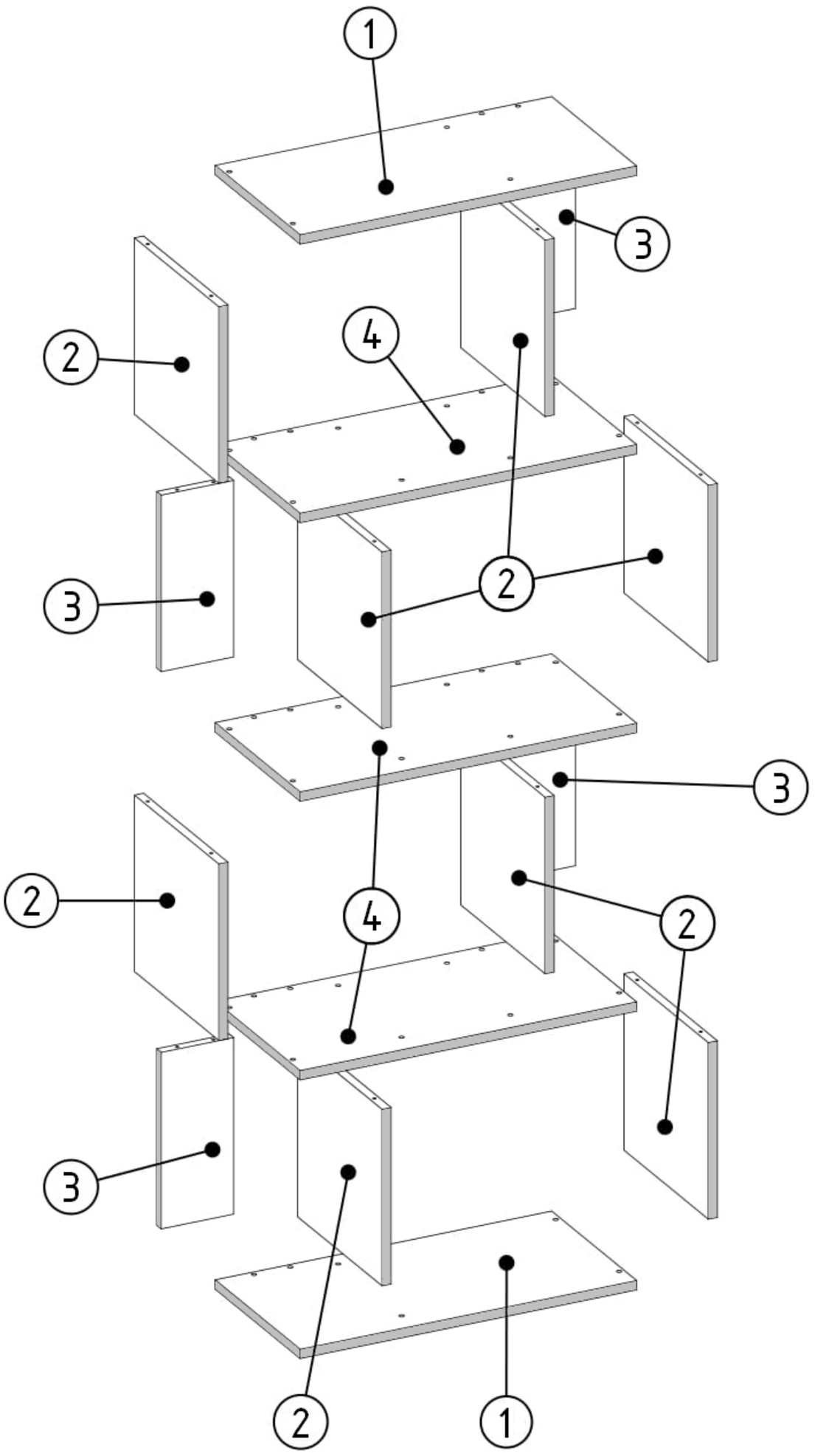

1	x	2
2	x	8
3	x	4
4	x	3

F1	F3	T1
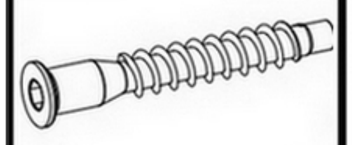 7x50mm x6	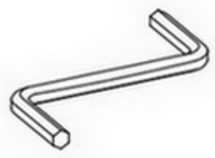 x1	 x4

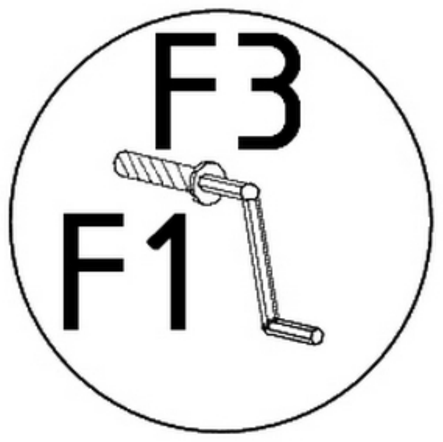

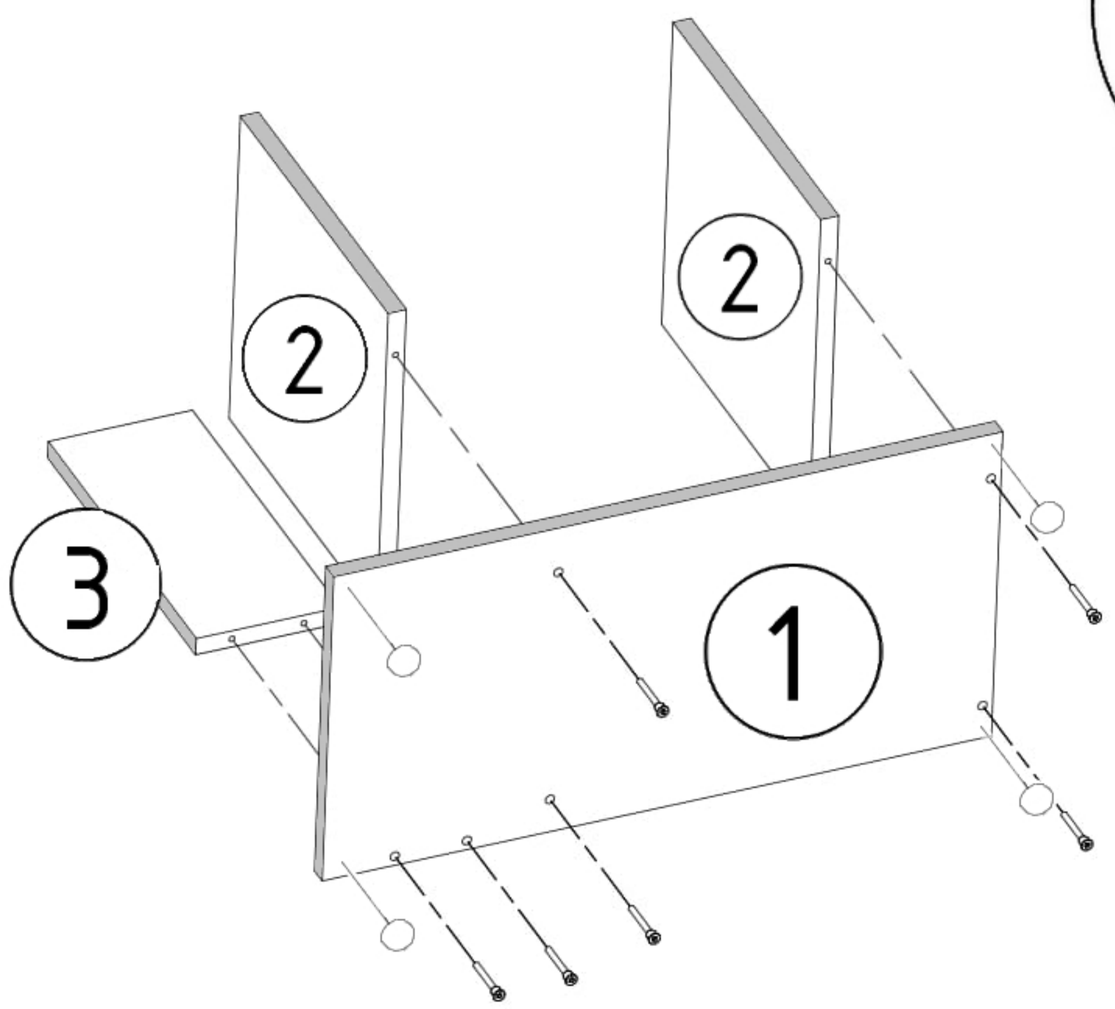

F1	F3
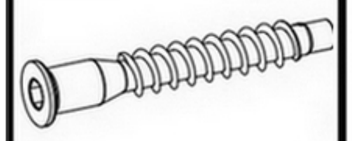 7x50mm x6	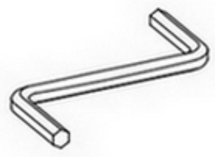 x1

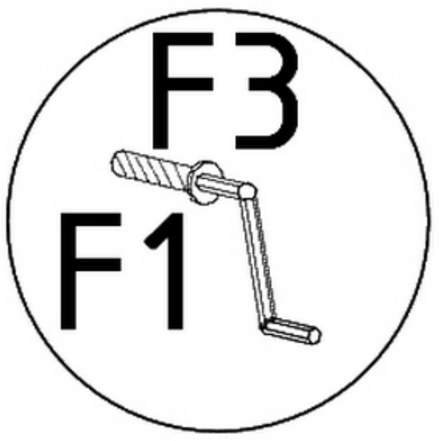

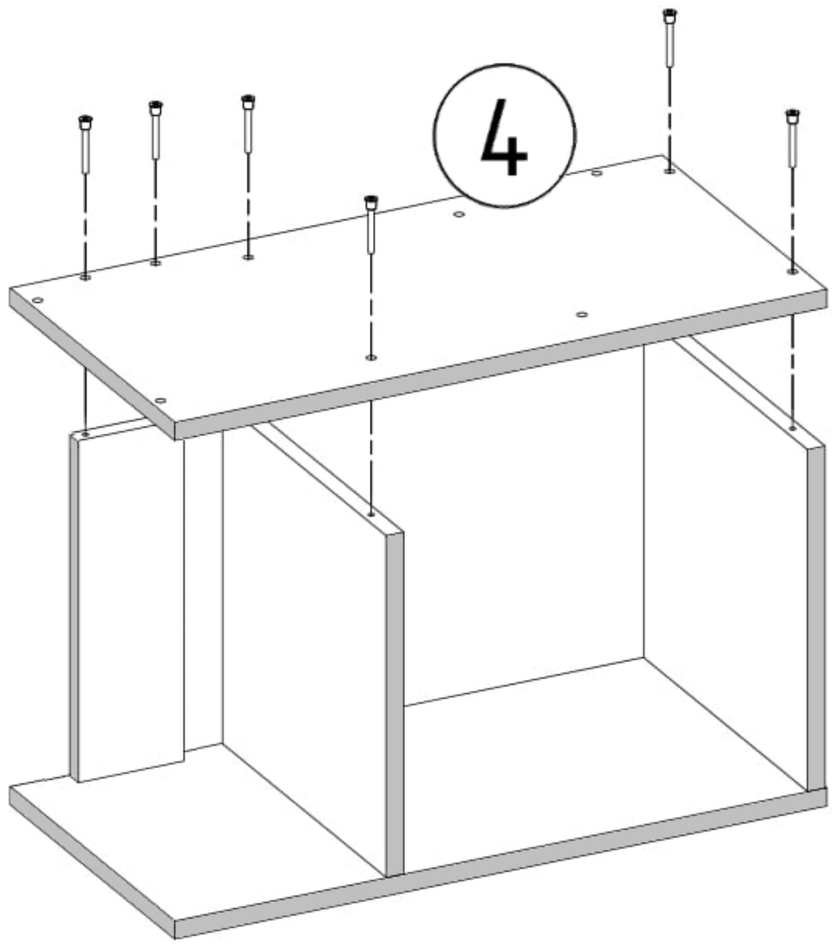

F1

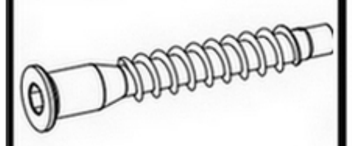

7x50mm x6

F3

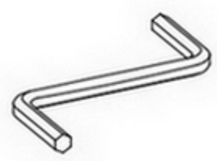

x1

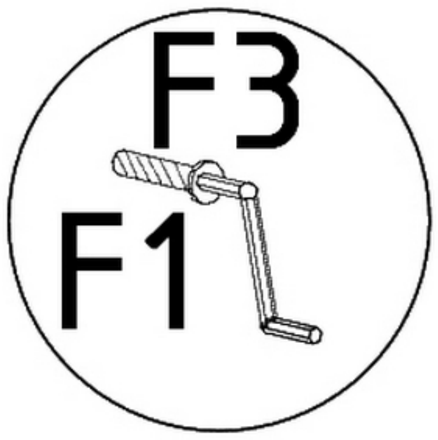

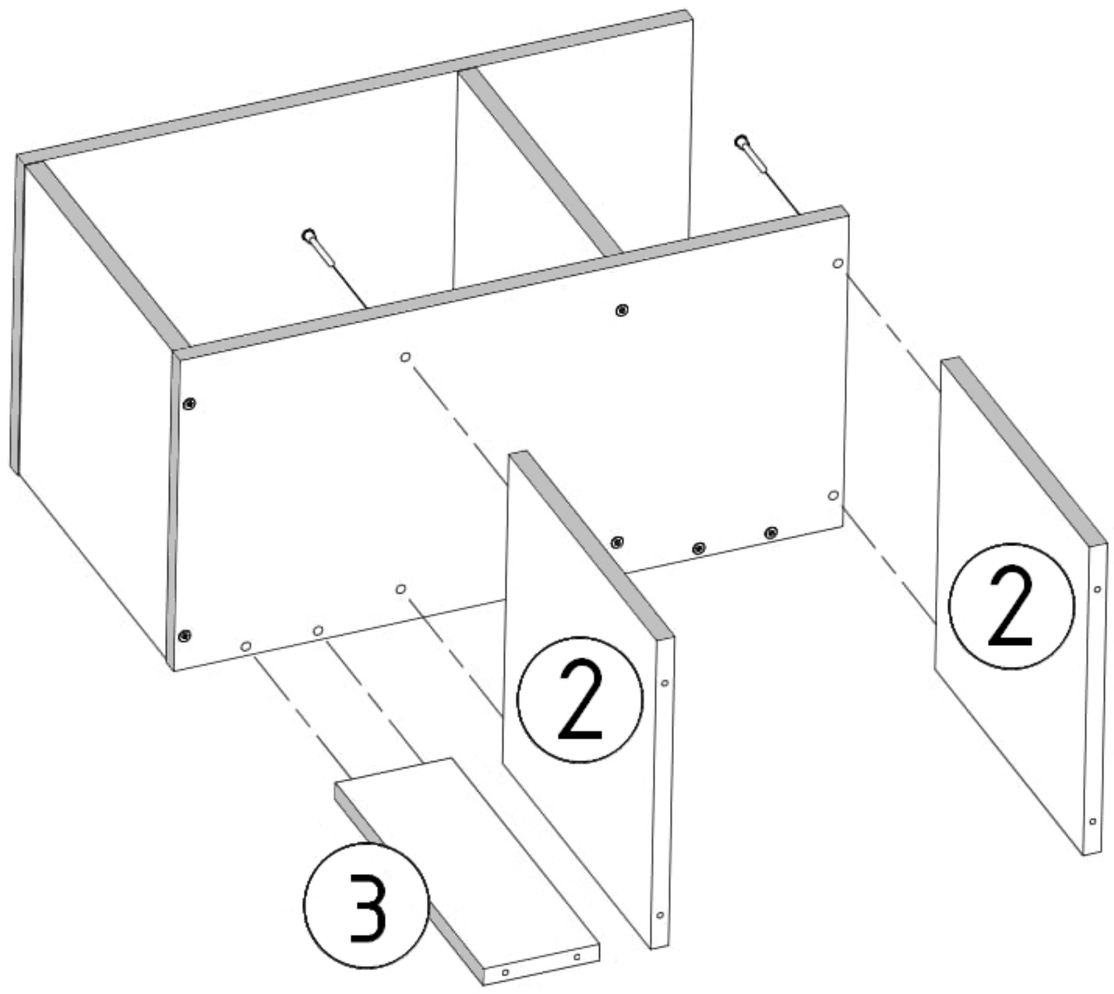

F1

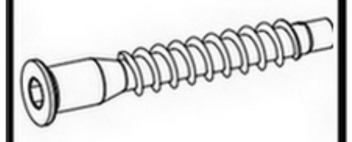

7x50mm x6

F3

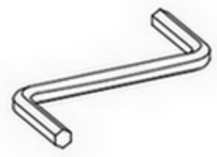

x1

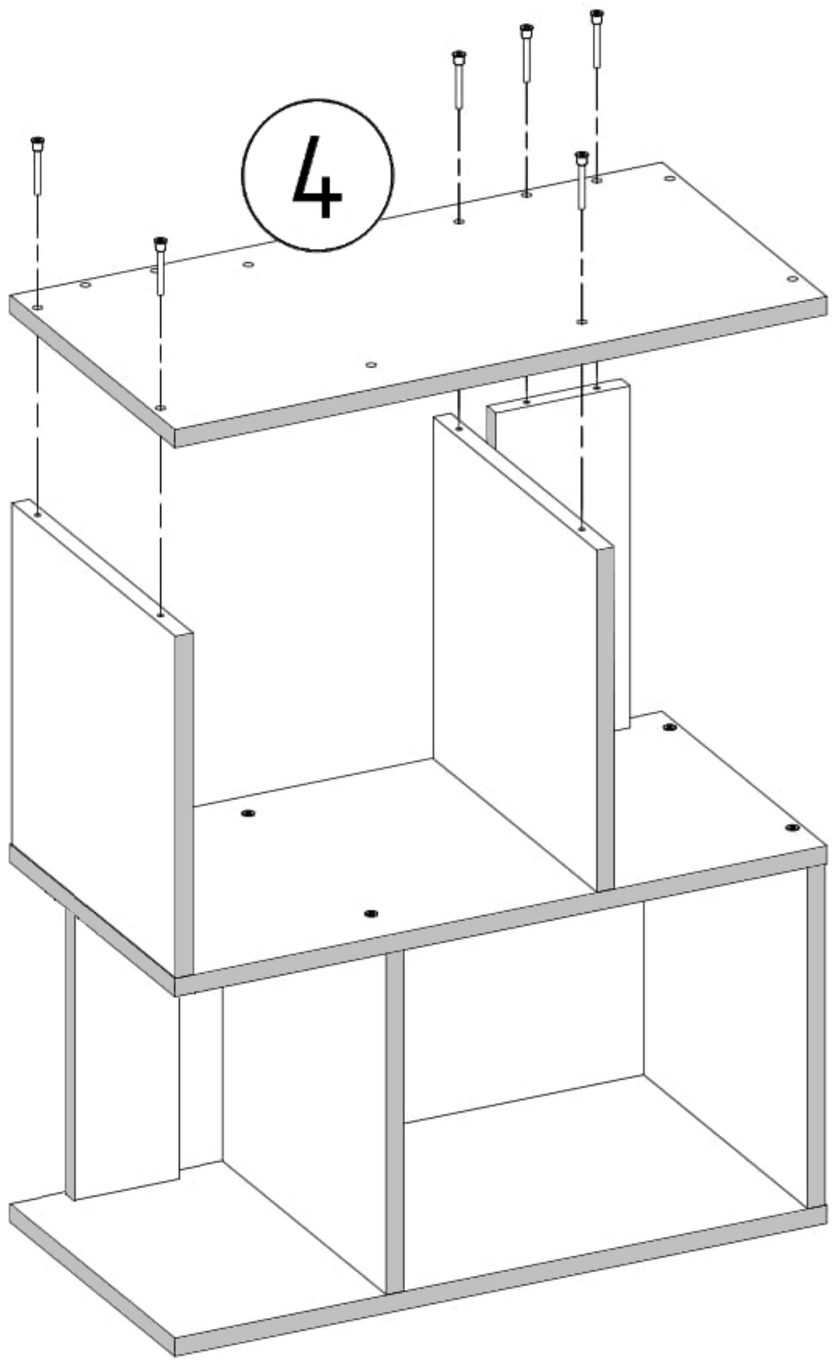

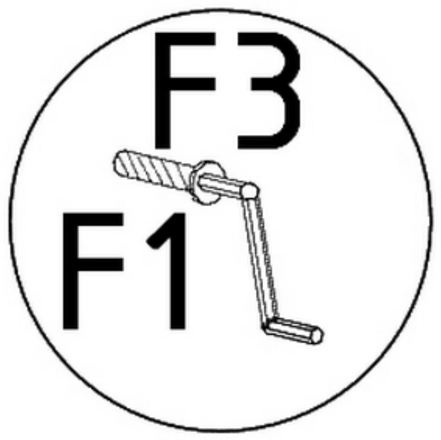

F1	F3
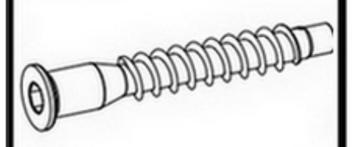 7x50mm x6	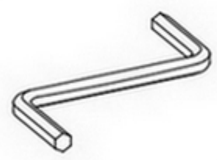 x1

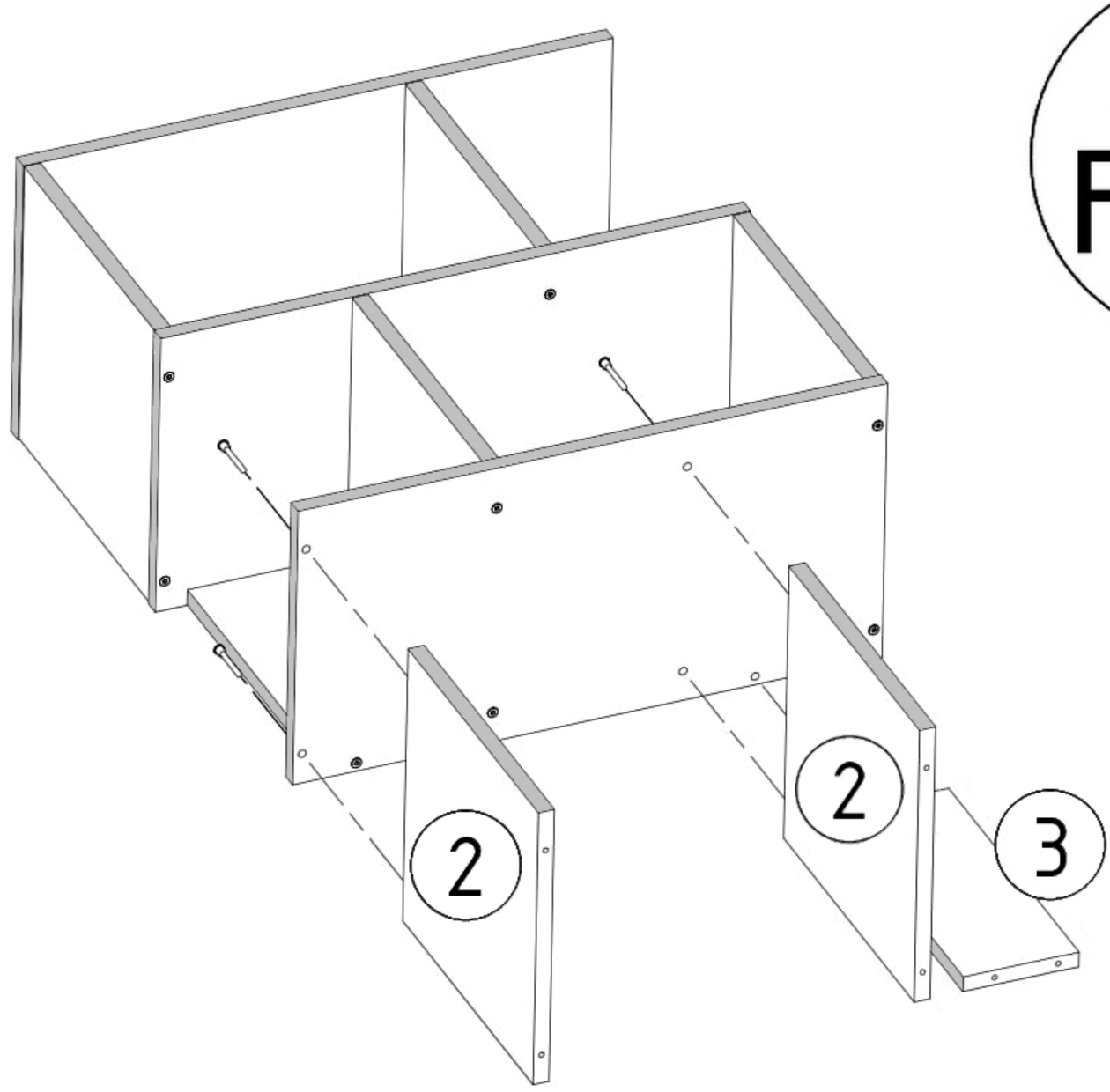

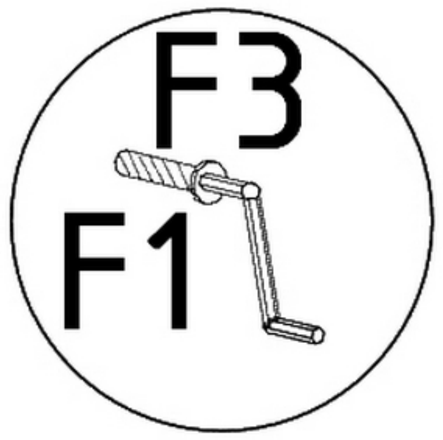

F1	F3
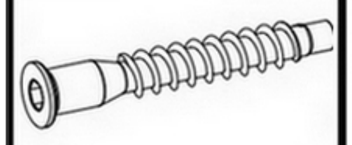 7x50mm x6	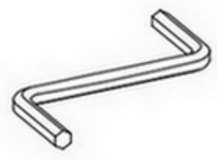 x1

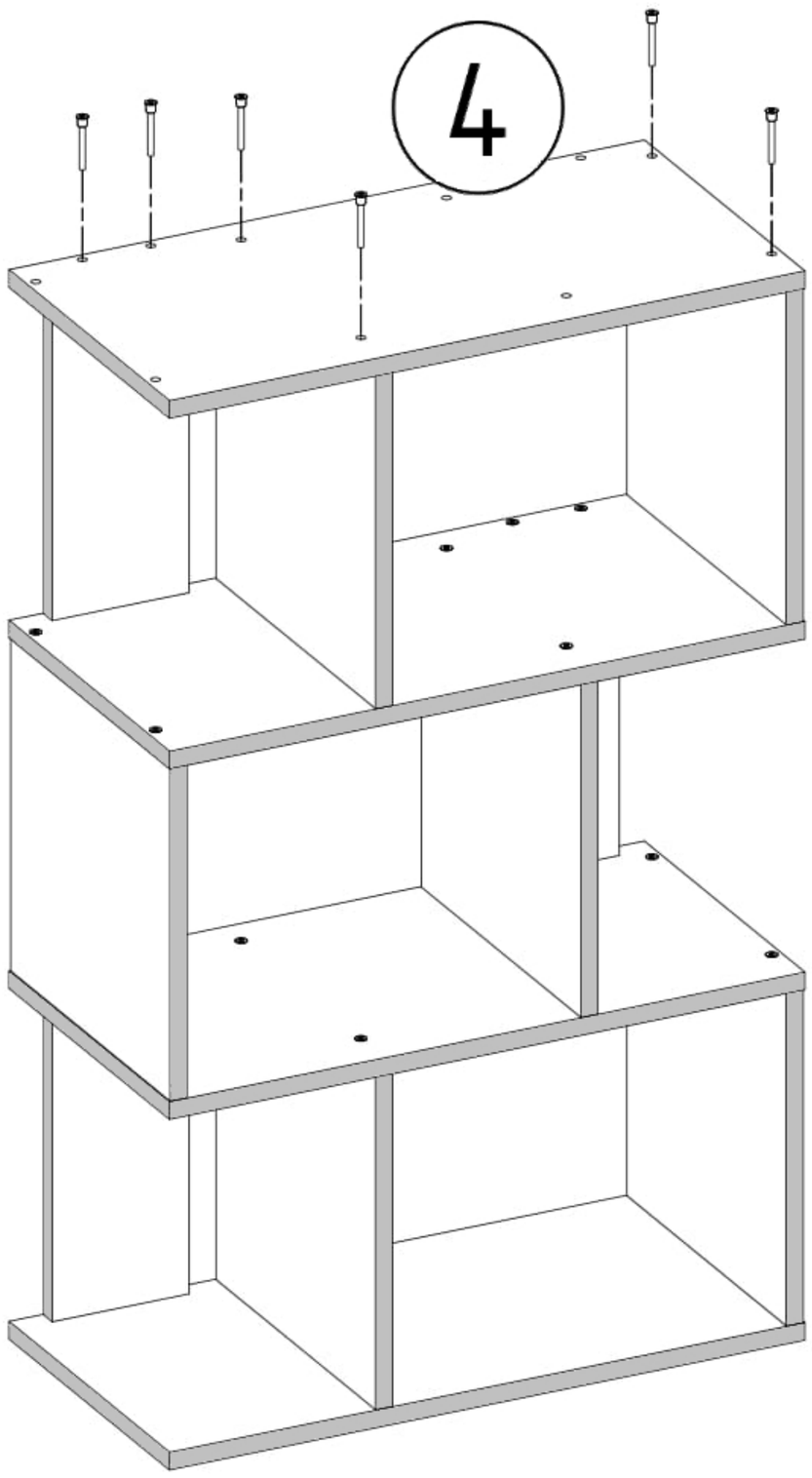

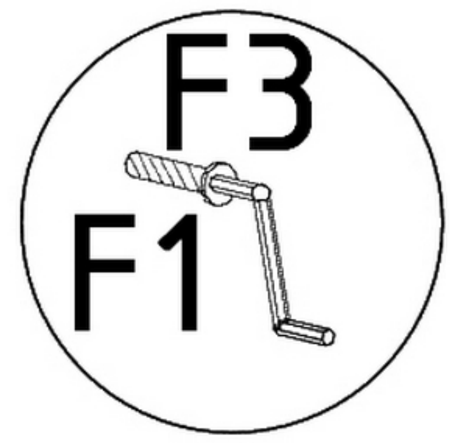

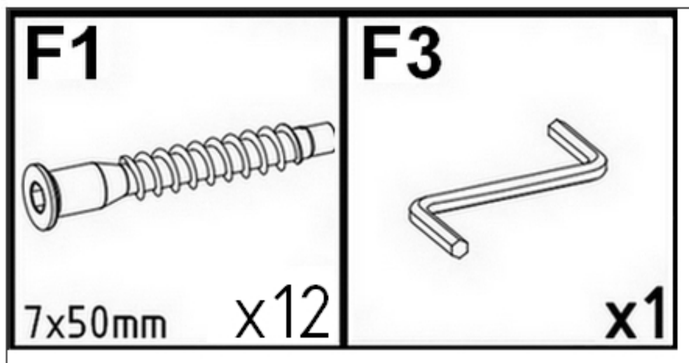
F1
7x50mm
x12
F3
x1

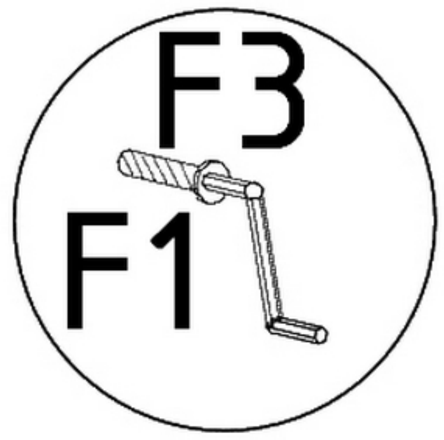
F3
F1

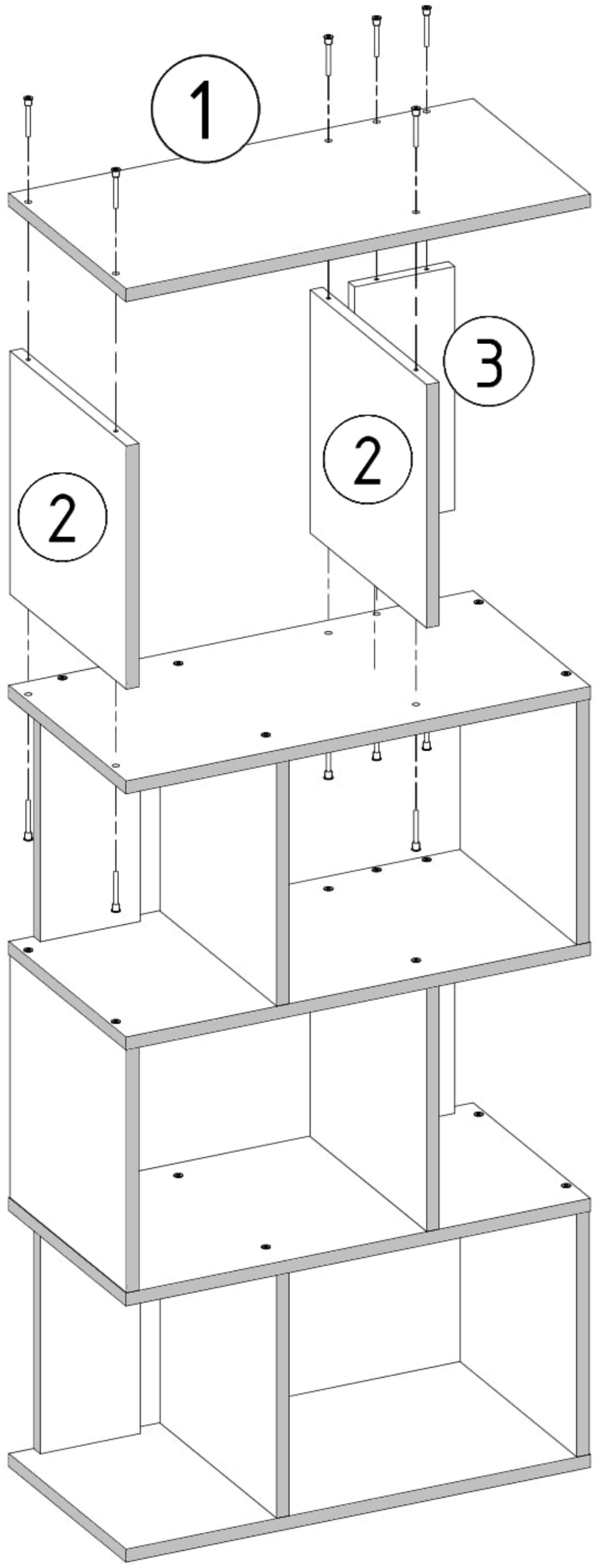
1
2
2
3

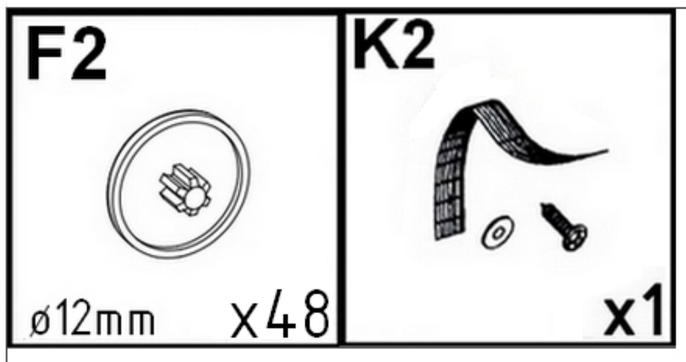
F2
ø12mm
x48
K2
x1

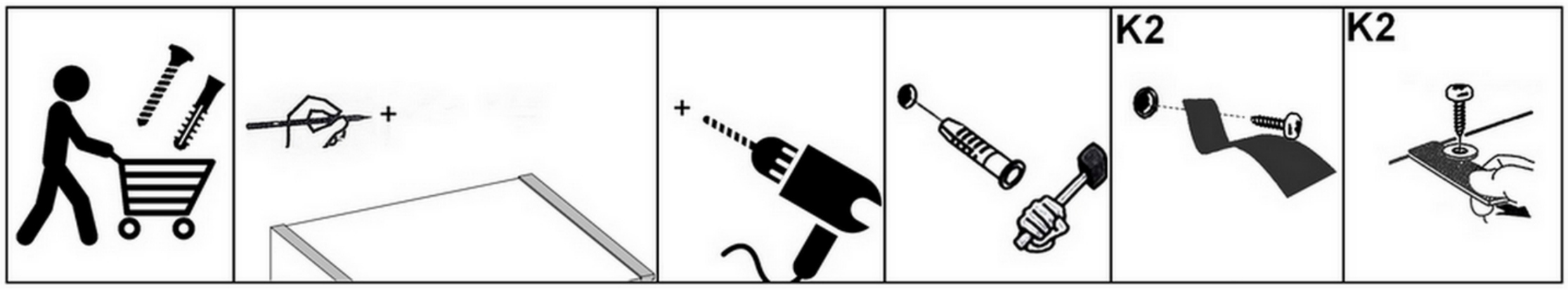
K2
K2

