INSTRUKCJA MONTAŻU

Szafka nocna 30 cm z drzwiczkami TIP-ON i półką

Kolor: Biały

Kod produktu: OR10450

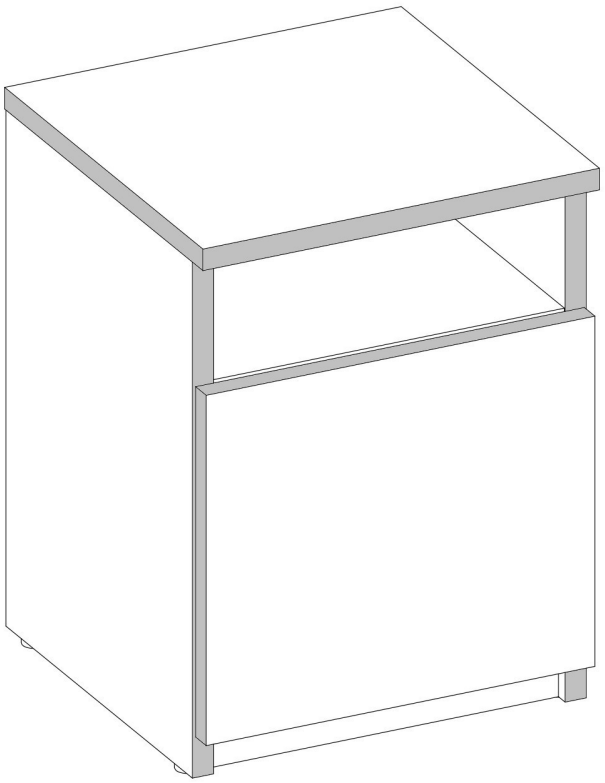

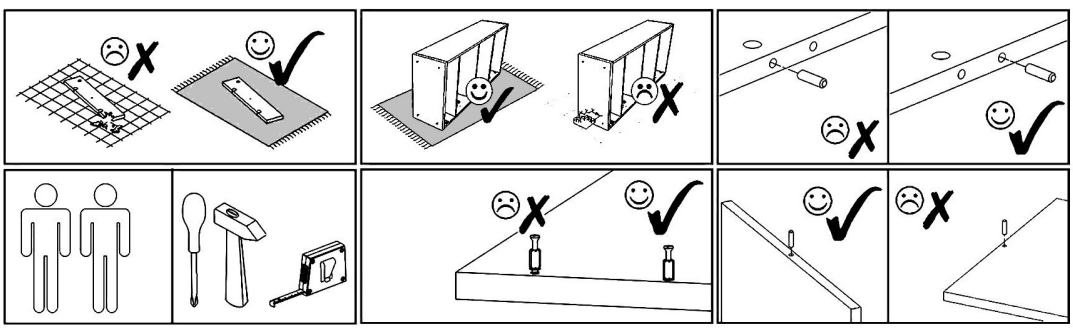

R1	V12
	
6x8mm x2	x1

M1	N1	E1	T1	V7	A1	Z1	S1
				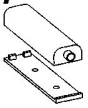			
12x15mm x10	L=35mm x10	8x30mm x12	x4	x1	ZP x2	x30	3,5x16mm x4

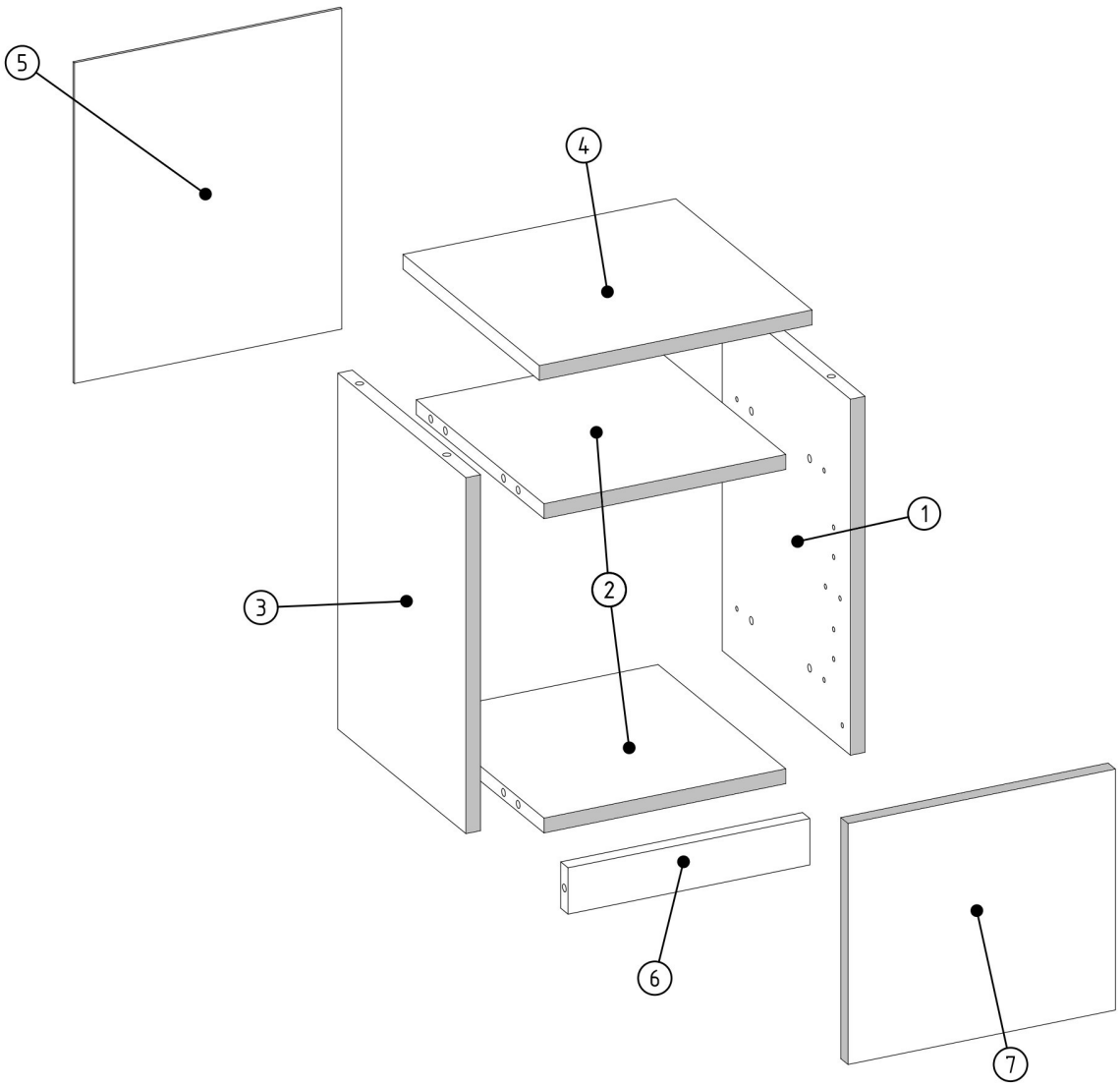

ID	NUMBER	QUANTITY
001606	7	1
000366	6	1
001607	5	1
000364	4	1
001608	3	1
001609	2	2
001610	1	1

N1	E1	T1	V12
L=35mm x5	8x30mm x2	x2	

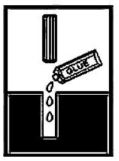

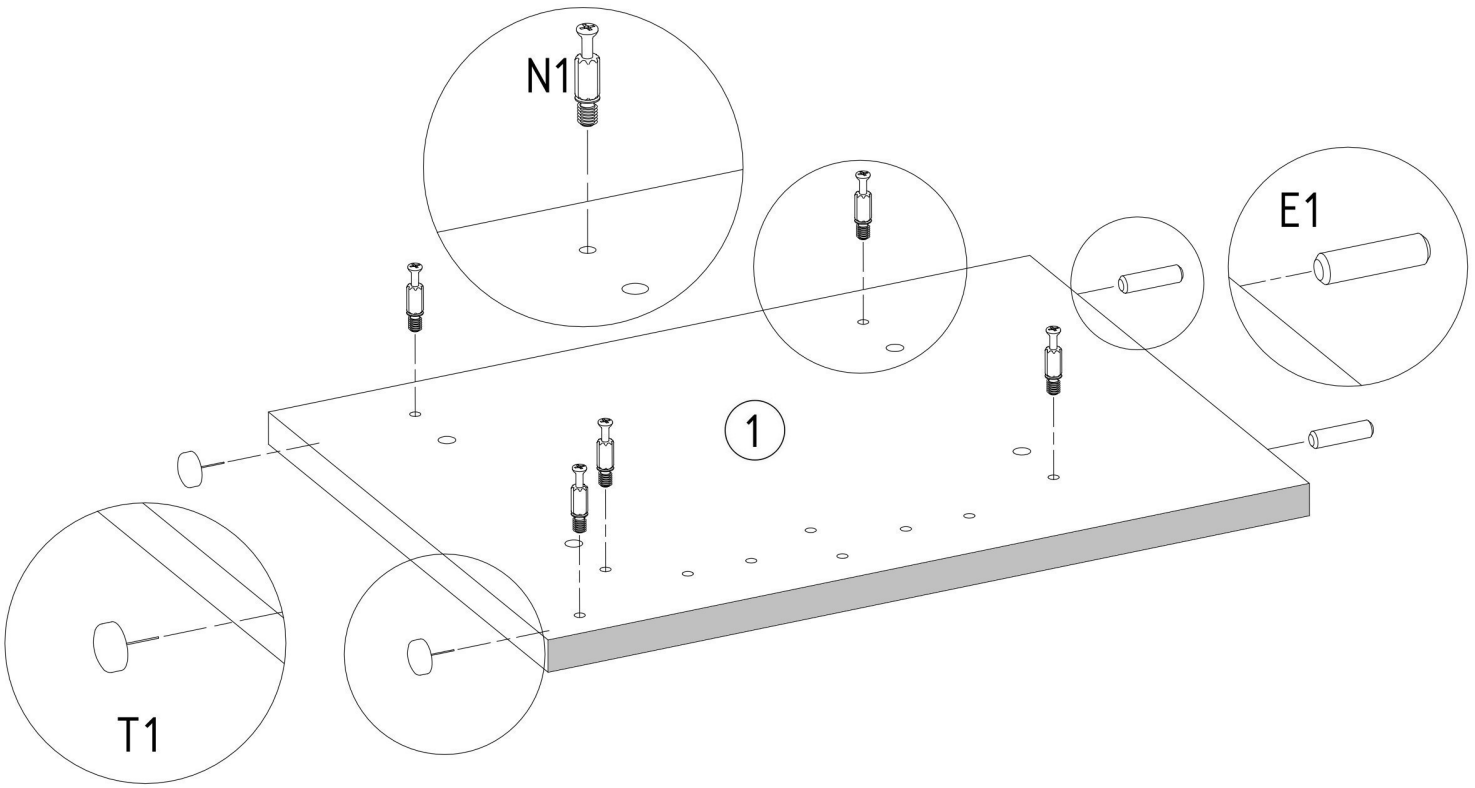

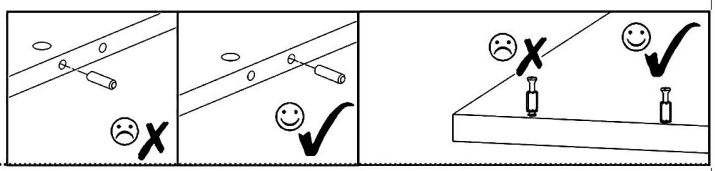

M1	E1
12x15mm x8	8x30mm x8

X2

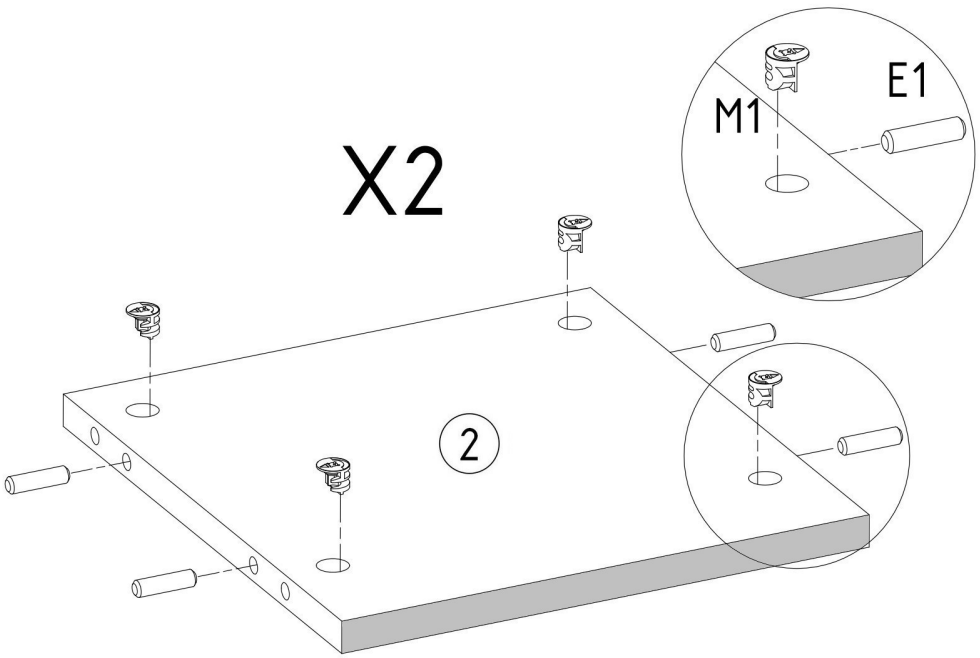

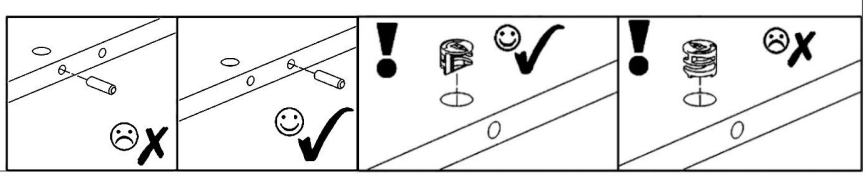

N1	E1	T1	V12
 L=35mm x5	 8x30mm x2	 x2	

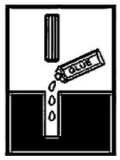

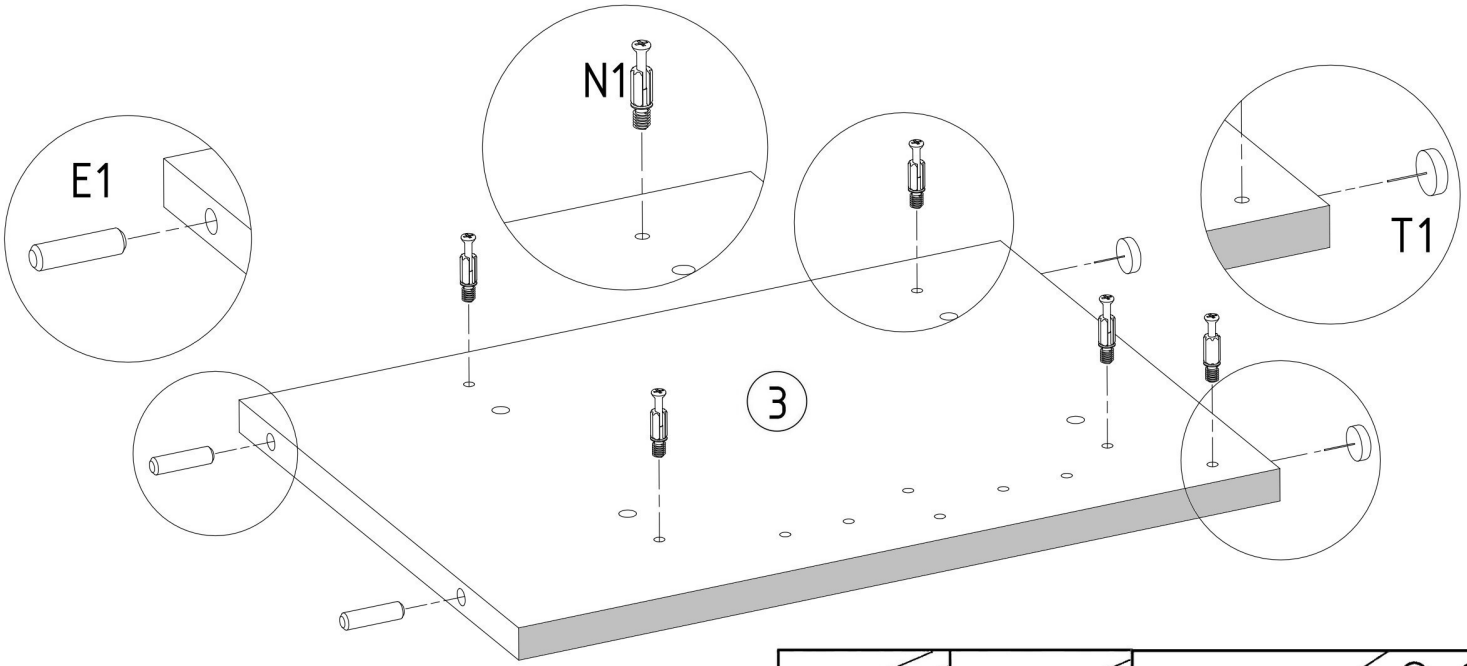

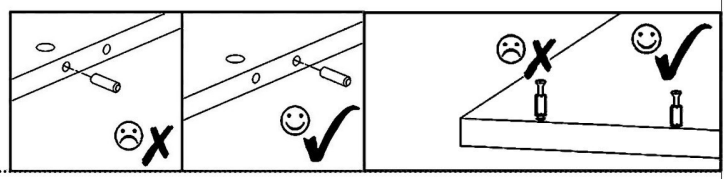

M1
 12x15mm x2

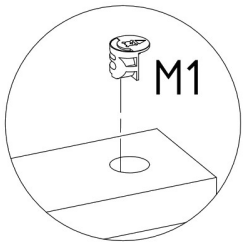

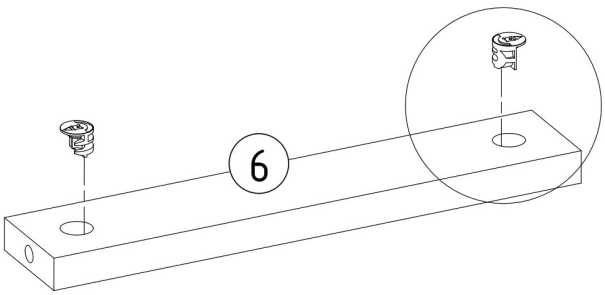

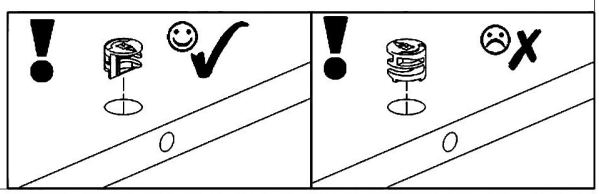

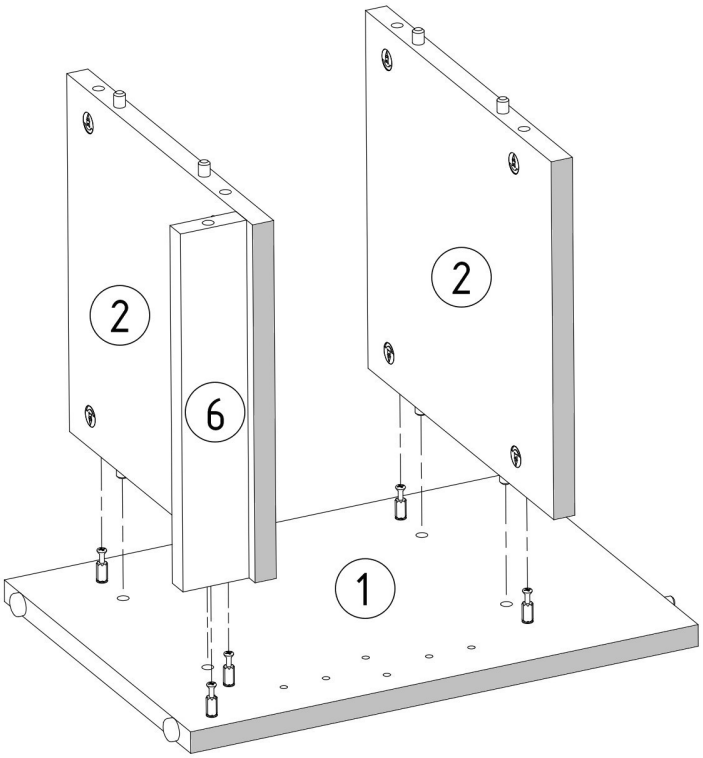
2
2
6
1

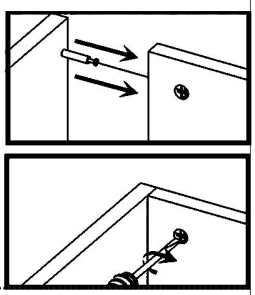

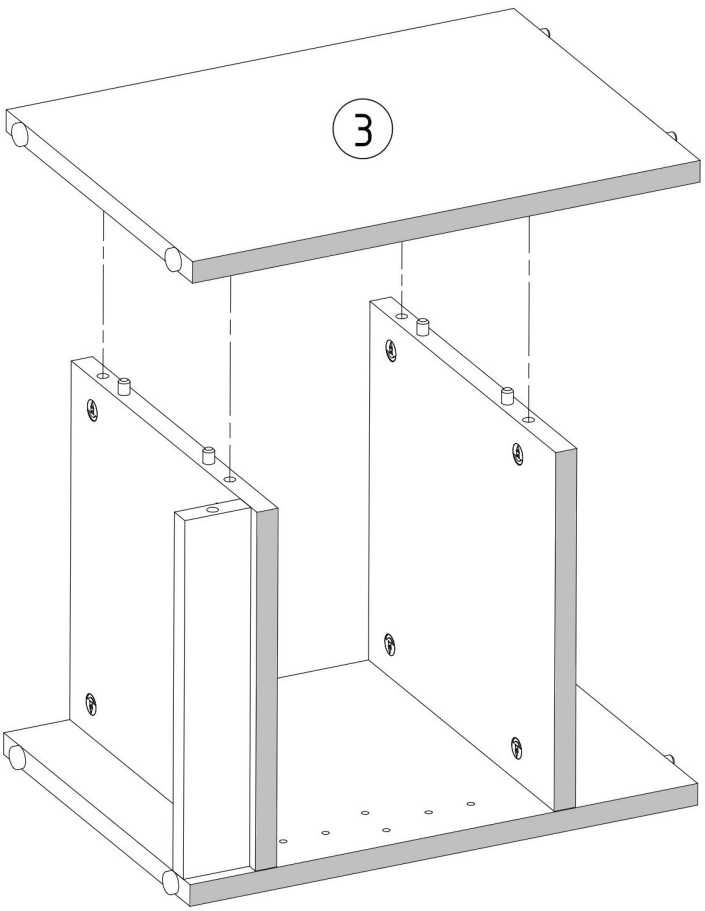
3

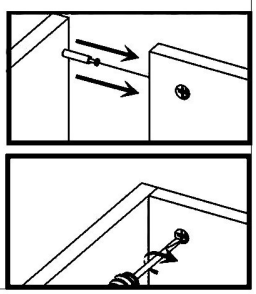

V12



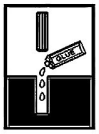

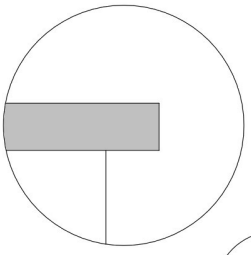

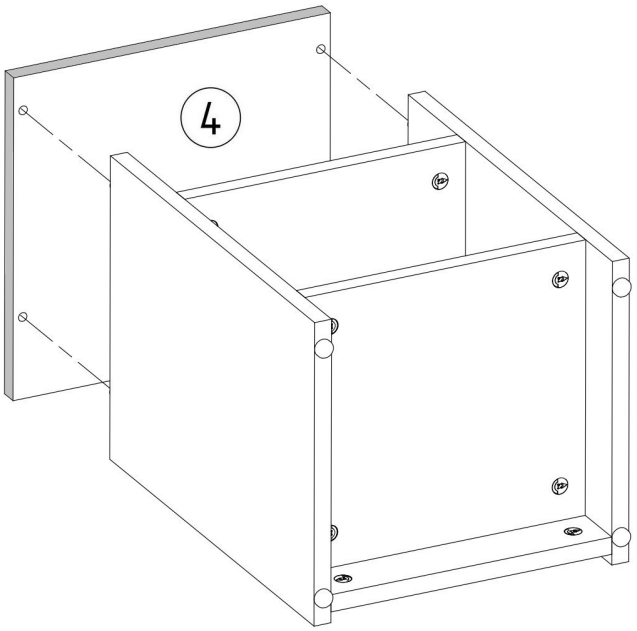

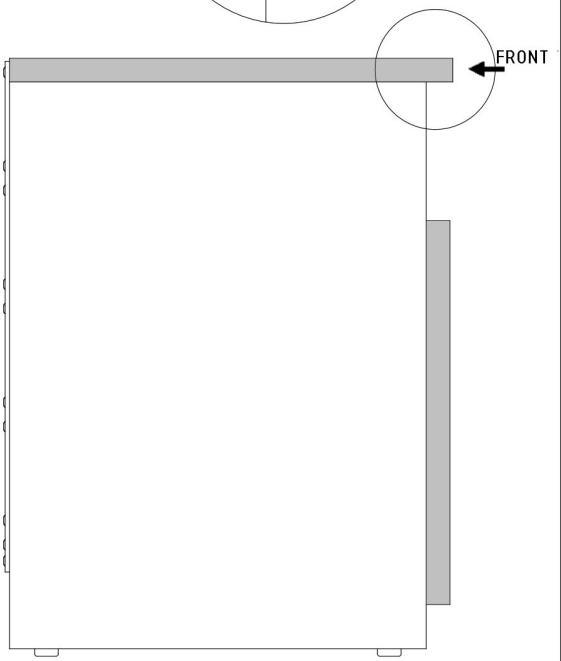

Z1



x30

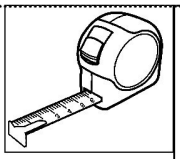

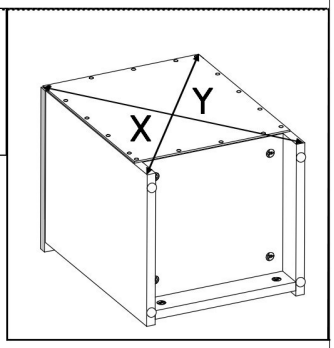

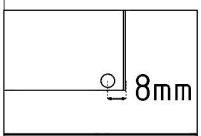

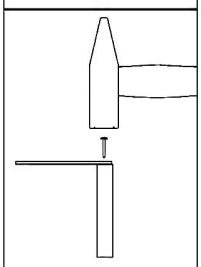

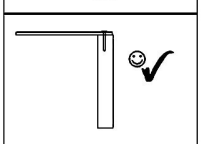

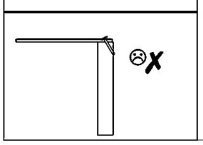

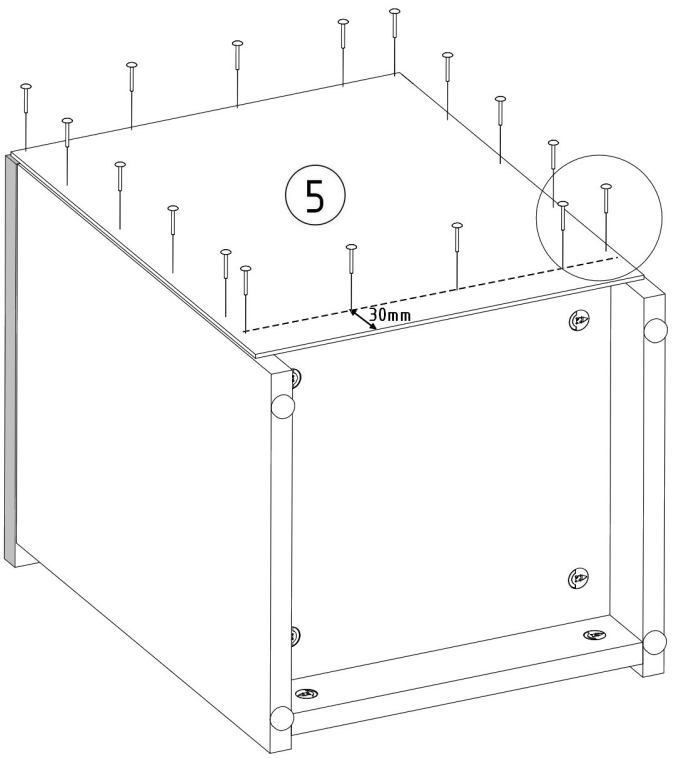

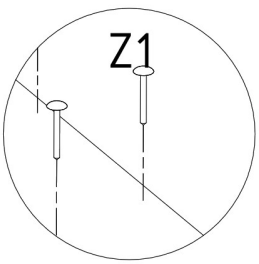

V7	R1
x1	6x8mm x2

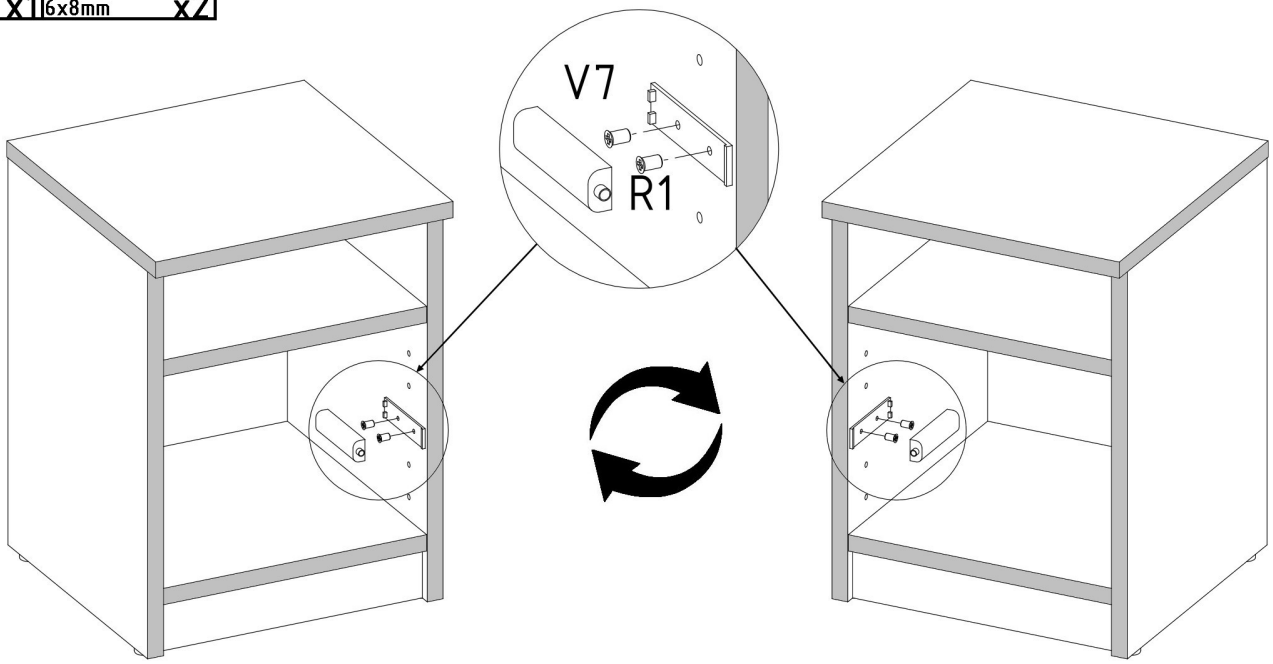

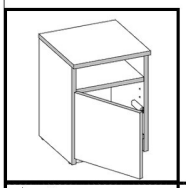

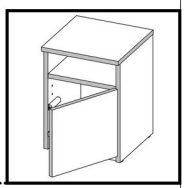

A1	S1
ZP x2	3,5x16mm x4

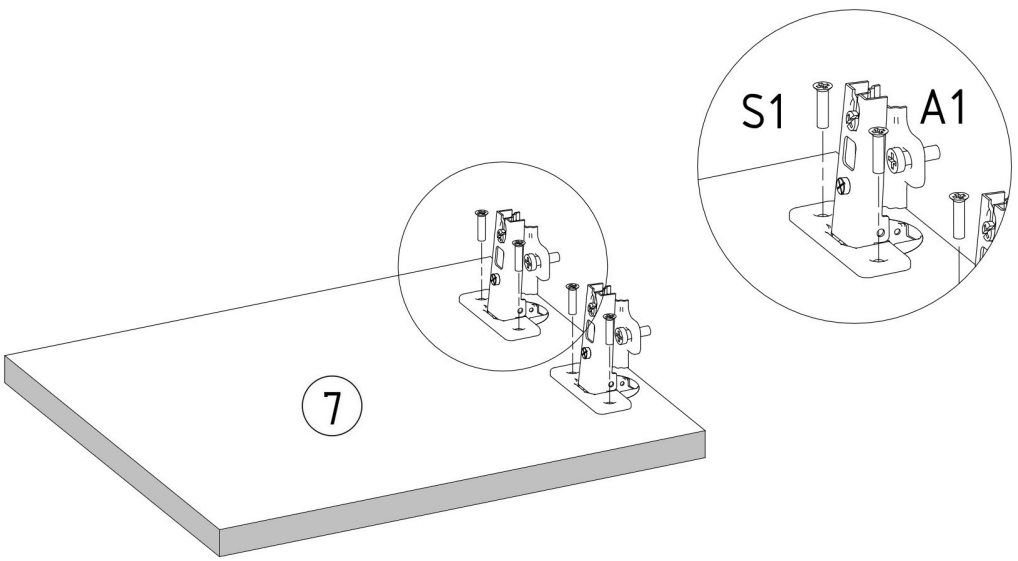

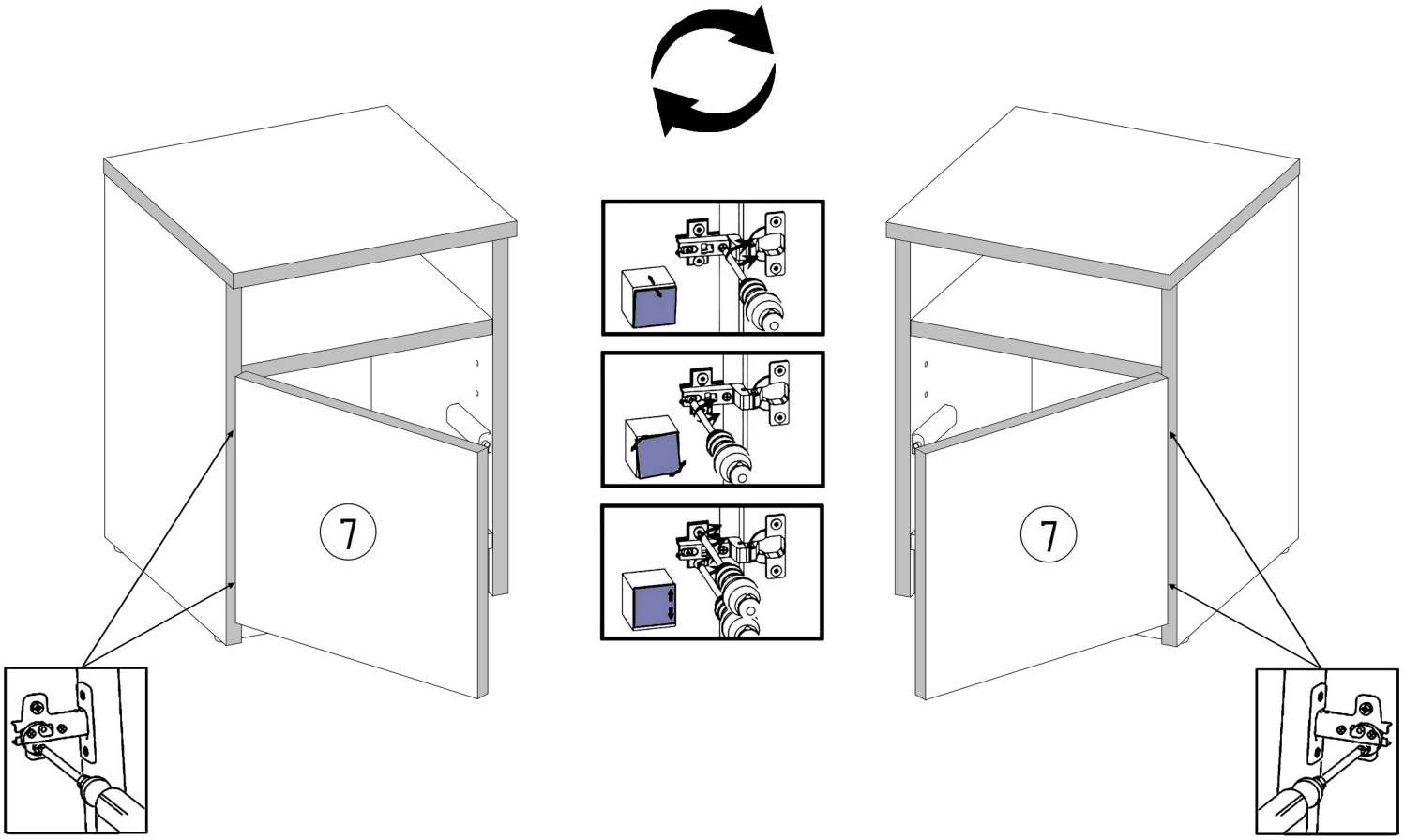
7
7

