INSTRUKCJA MONTAŻU

Ława 90 cm z 4 półkami pod blatem

Kolor: Dąb Artisan / Czarny

Kod produktu: OR10482

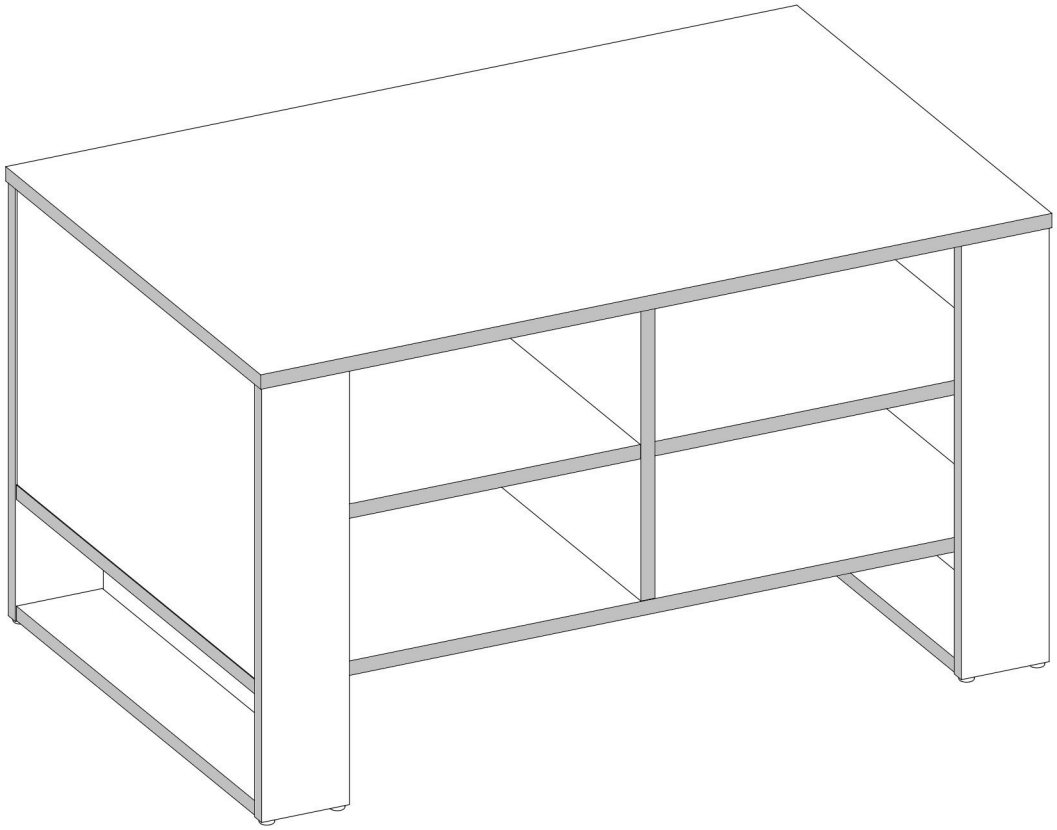

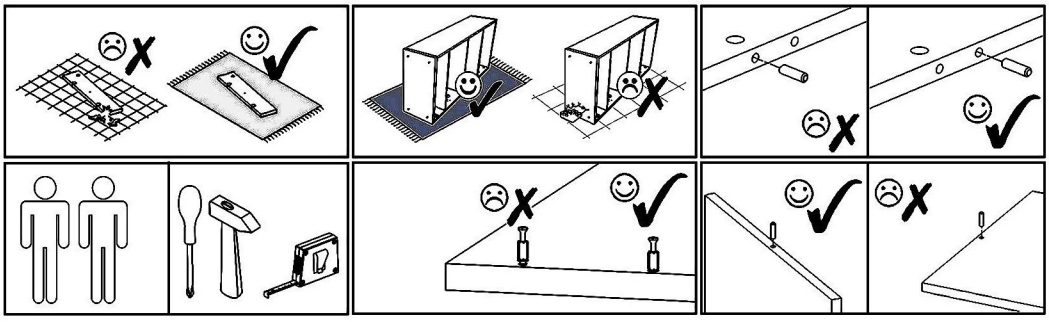

M1	E1	N1	F1	T1	F3	V16	V12
			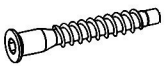		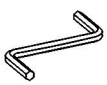		
12x15mm x16	8x30mm x10	L=35mm x16	7x50mm x6	x8	Hex 4mm x1	5x16mm x8	x1

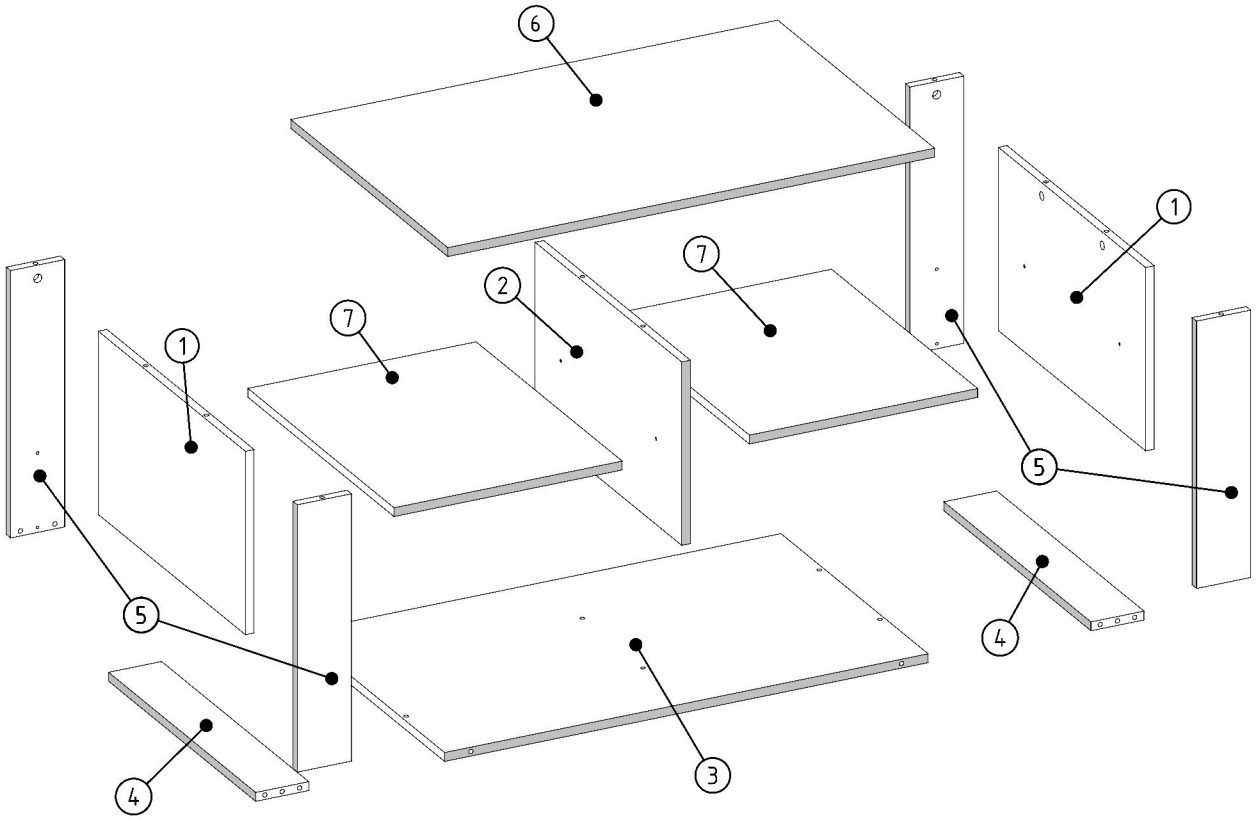

1	x	2
2	x	1
3	x	1
4	x	2
5	x	4
6	x	1
7	x	2

M1	V16
12x15mm x4	5x16mm x4

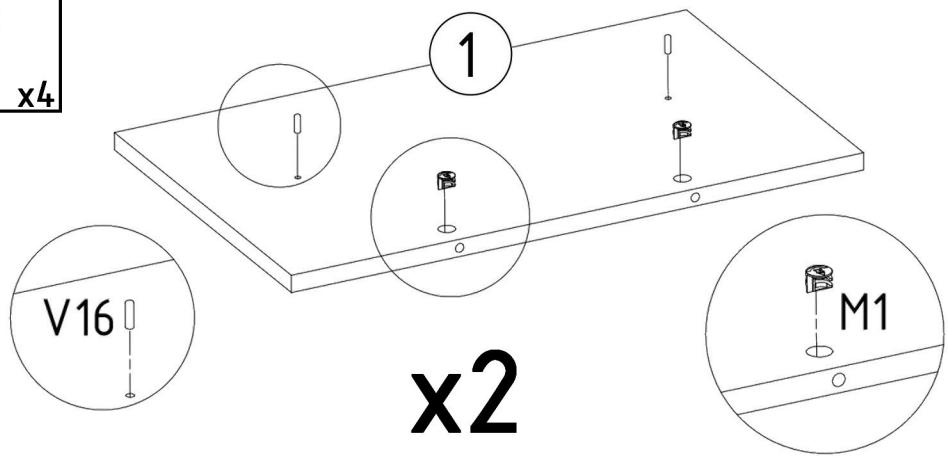

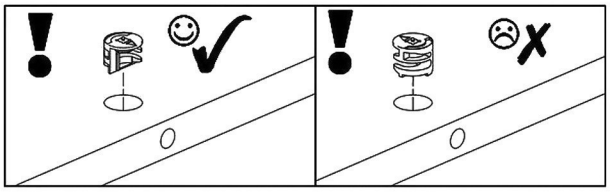

V16	E1	V12
5x16mm x4	8x30mm x2	

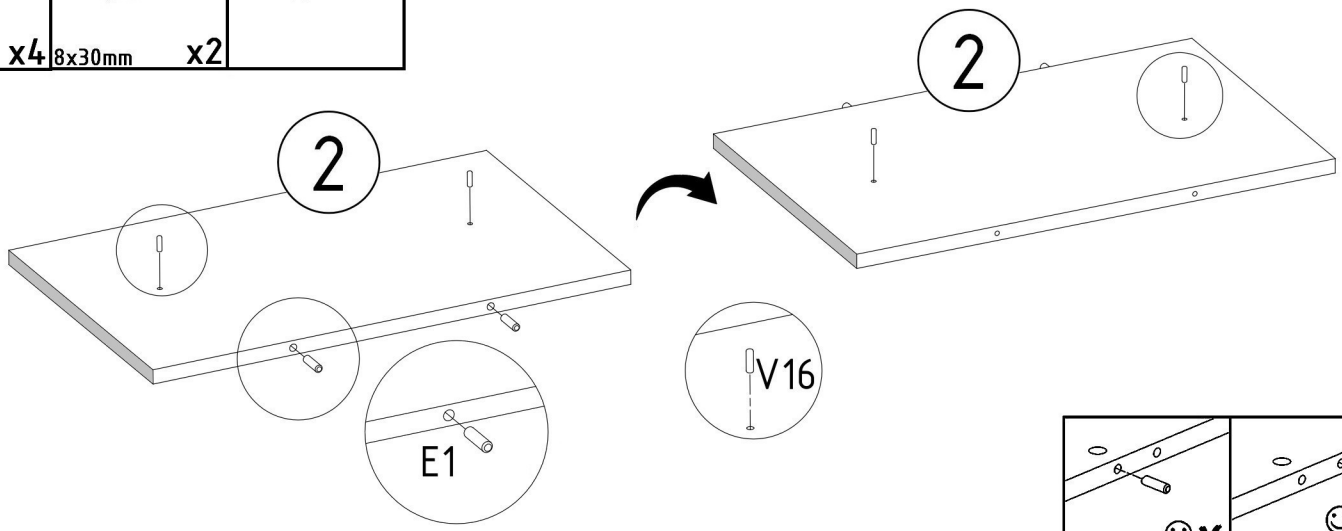



M1
12x15mm x4

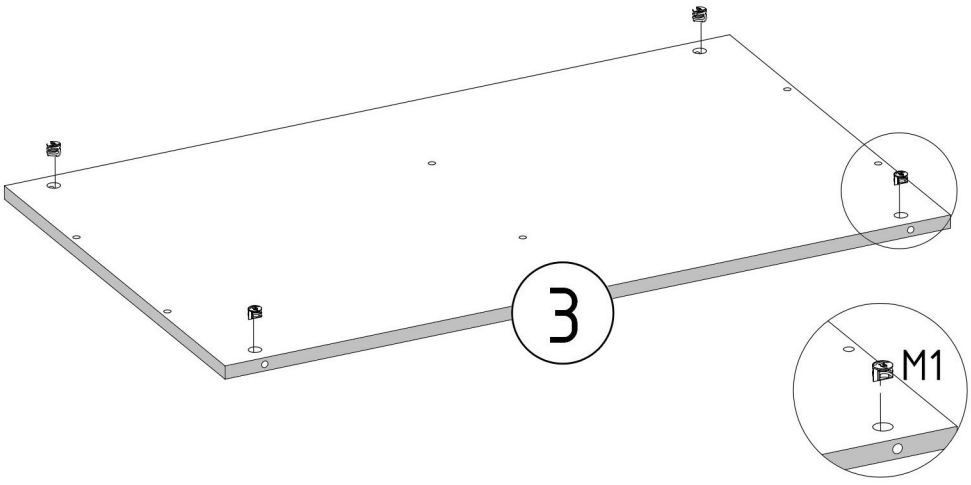

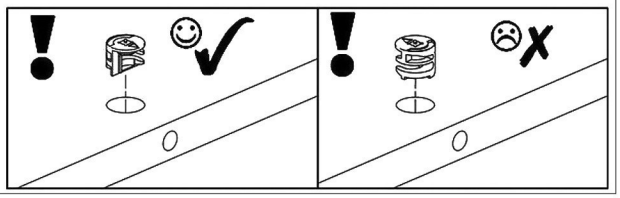

F1	F3
7x50mm x6	Hex 4mm

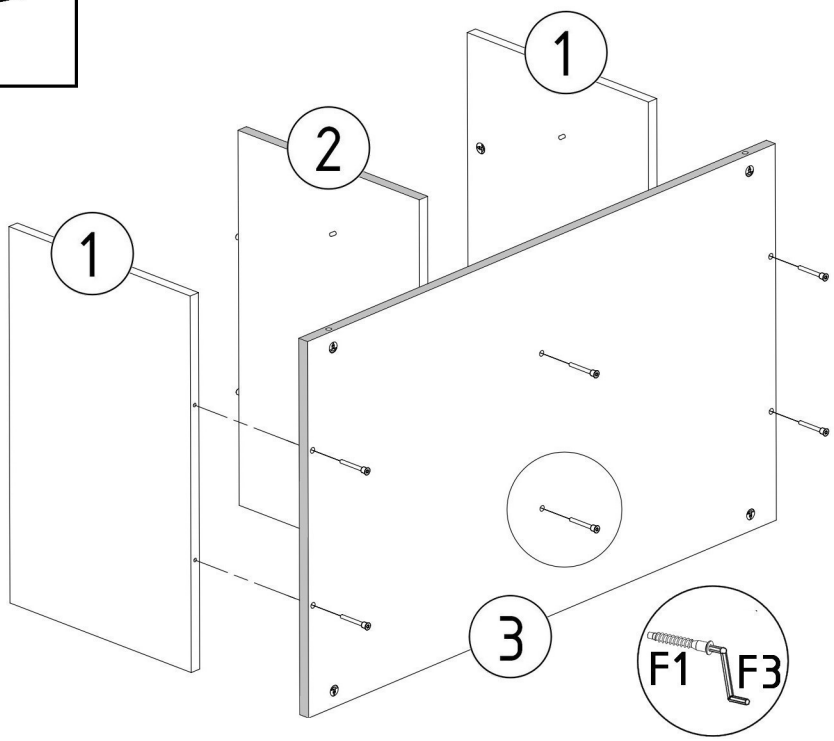

M1	E1
12x15mm x4	8x30mm x8

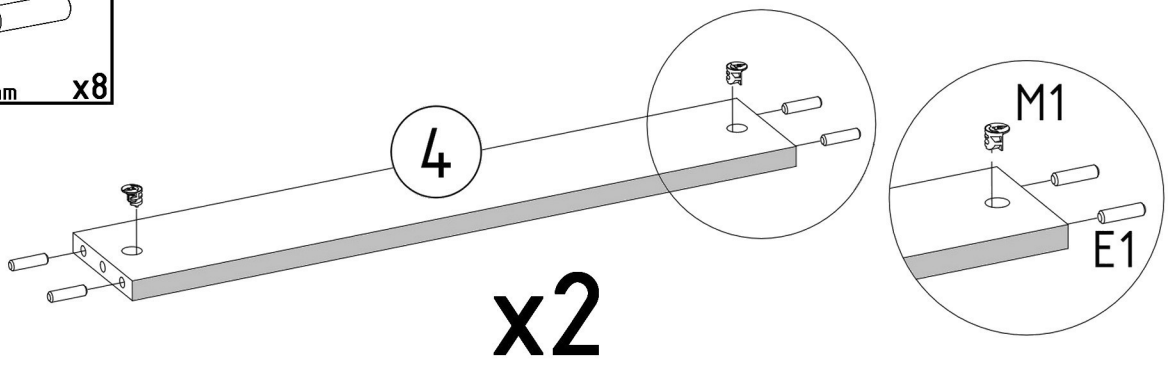

x2

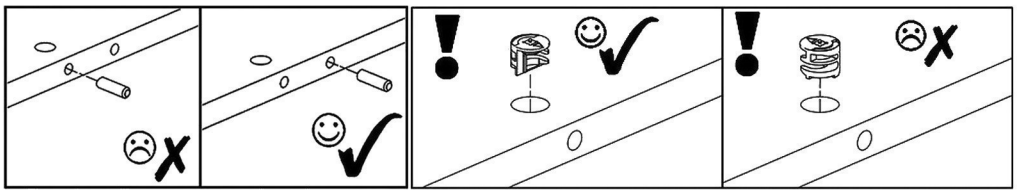

N1	T1	M1
L=35mm x8	x8	12x15mm x4

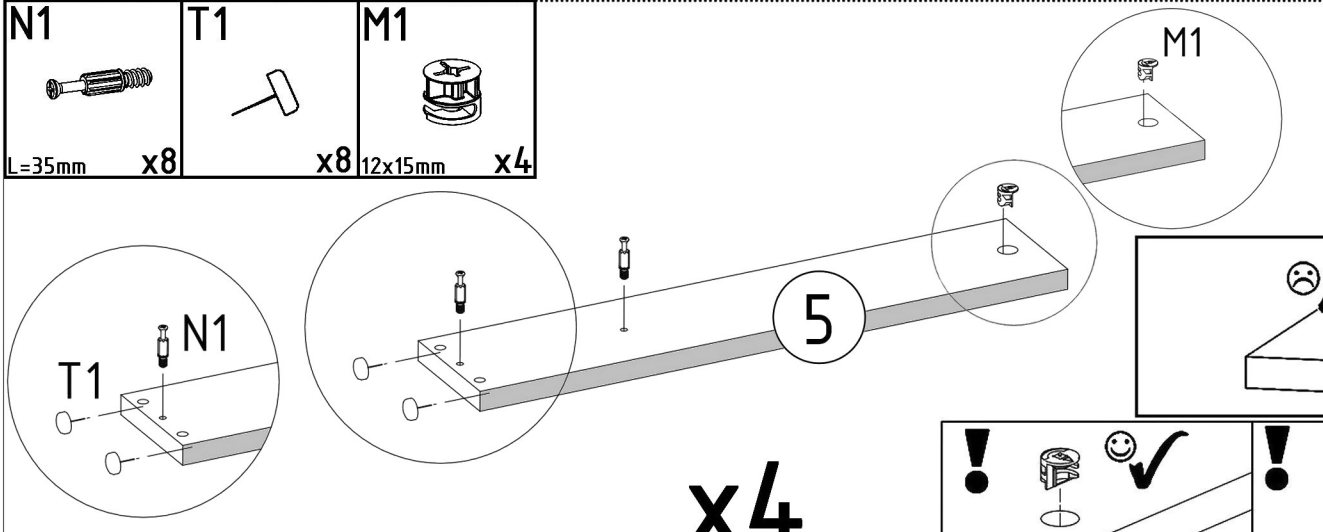

x4

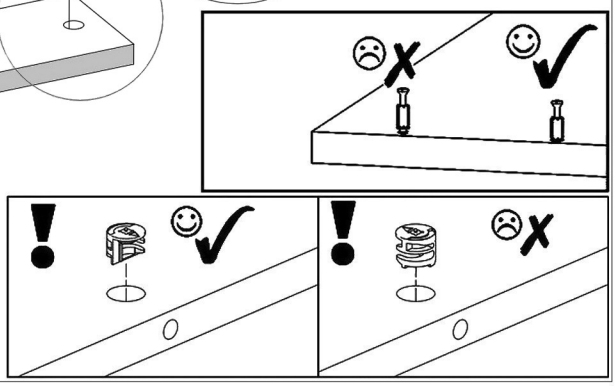

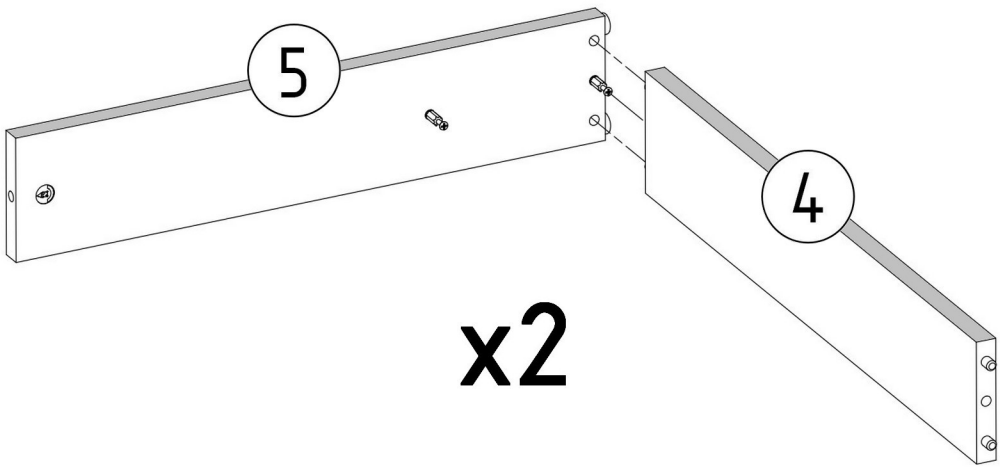
5
4
x2

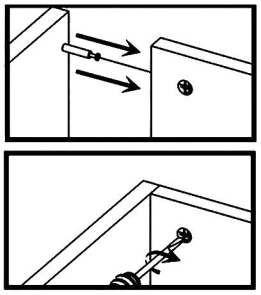

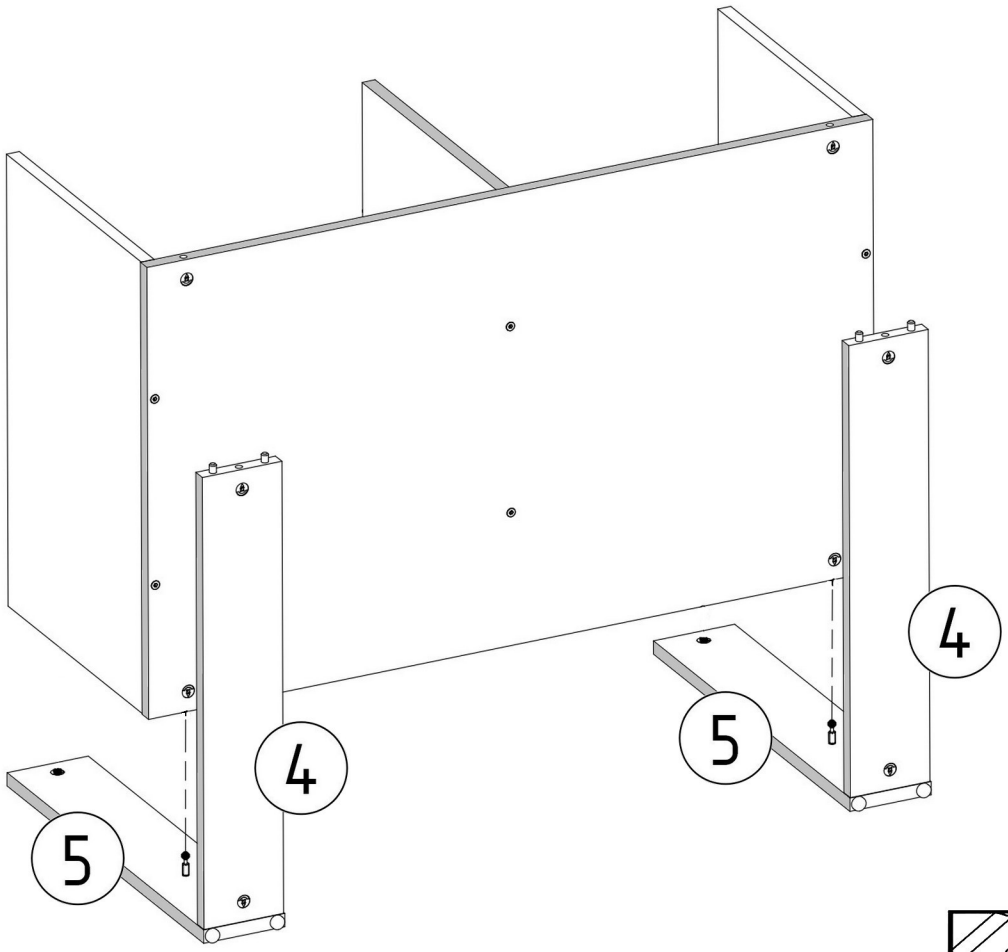
4
5
4
5

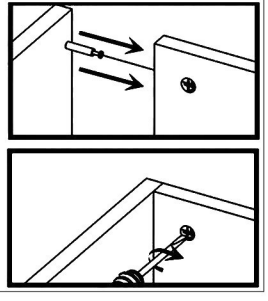

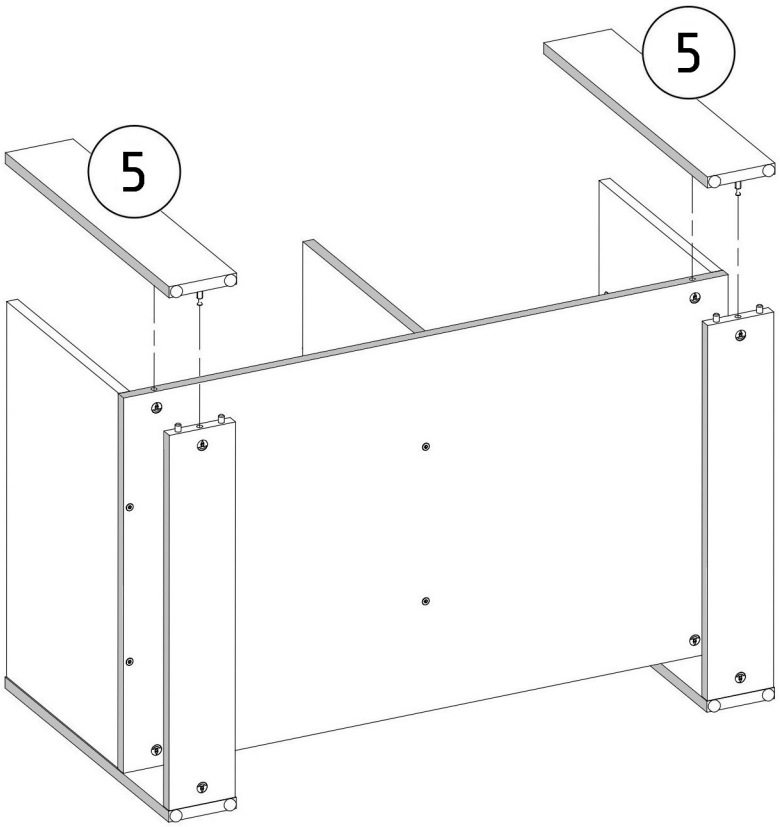

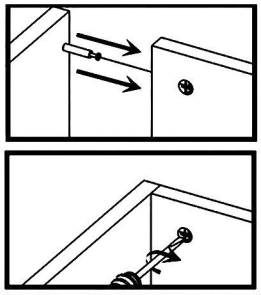

N1



L=35mm x8

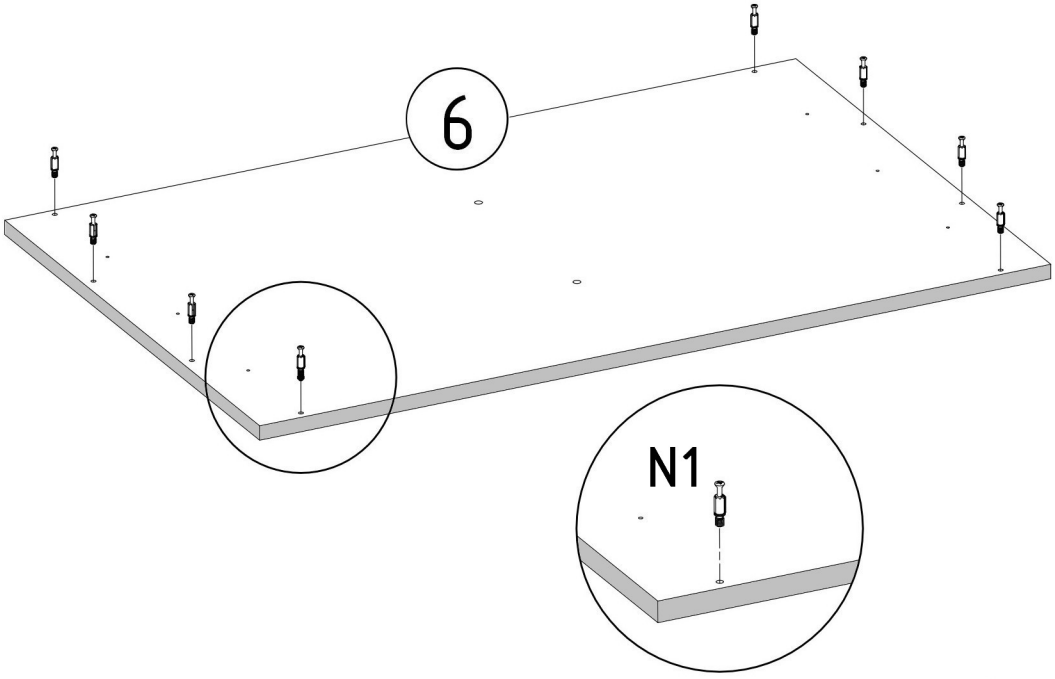

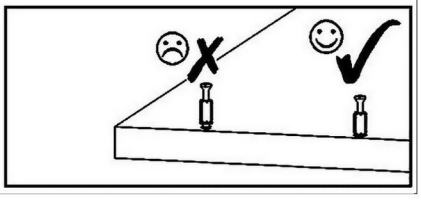

V12



