INSTRUKCJA MONTAŻU

Stolik kawowy 90 cm z 2 półkami na nóżkach

Kolor: Biały / Dąb Artisan

Kod produktu: OR10486

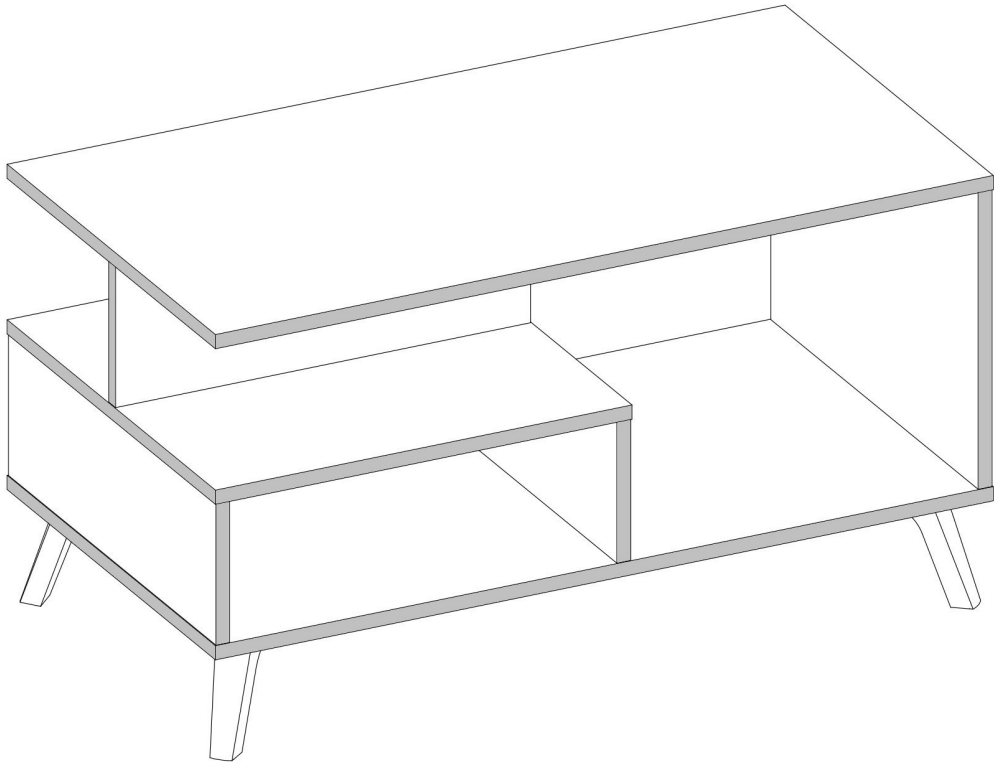

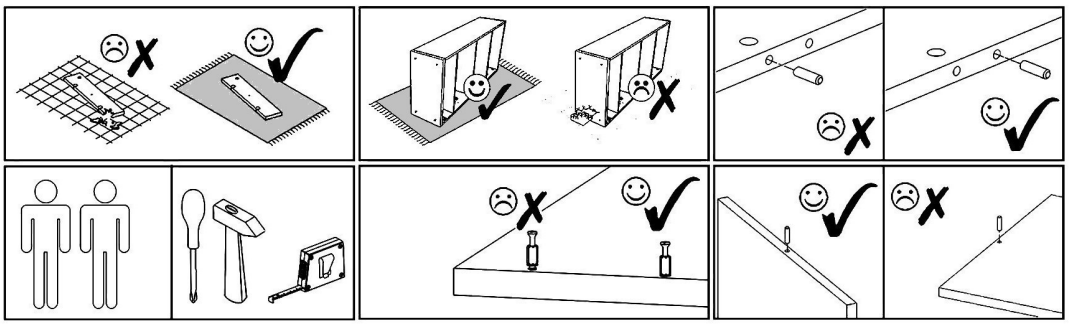

B1	T8					
						
B ø17/4mm x8	H=120mm x4					
E1	**F3**	**F1**	**M1**	**N1**	**S1**	**B1**
	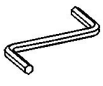	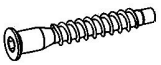				
8x30mm x8	Hex 4mm x1	7x50mm x8	12x15mm x8	L=35mm x8	3,5x16mm x12	Ant ø17/4mm x8

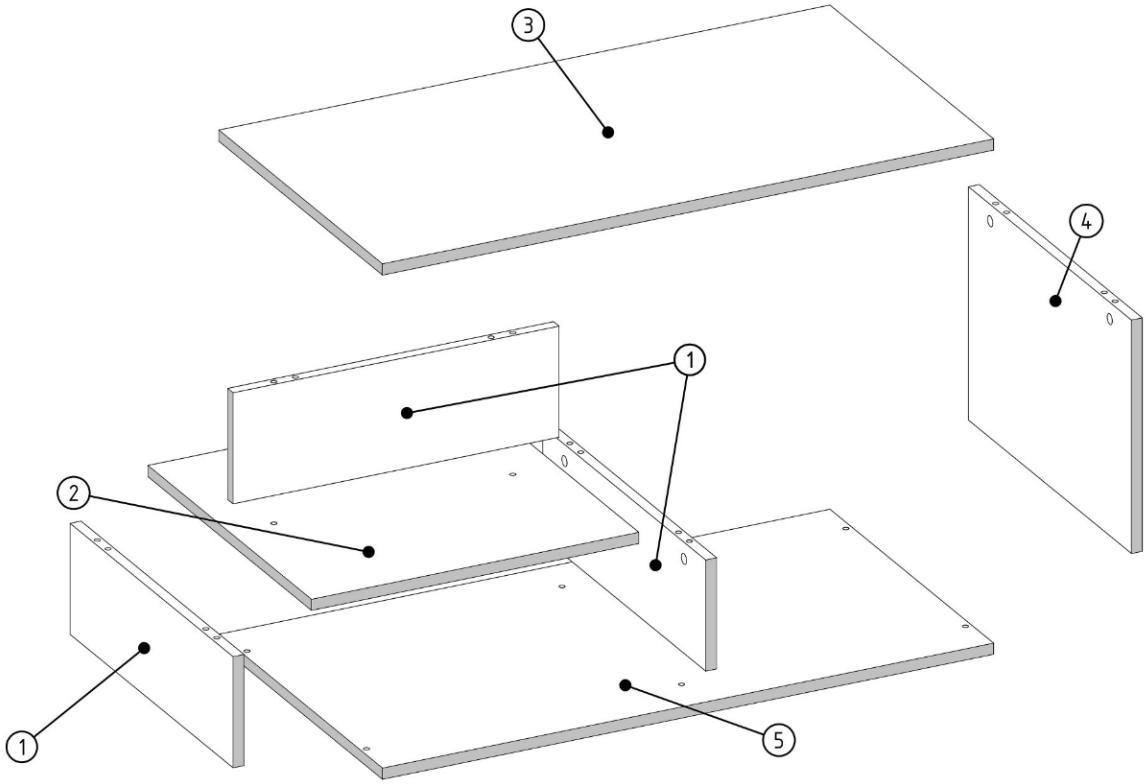

NUMBER	QUANTITY
5	1
4	1
3	1
2	1
1	3

E1



8x30mm x6

M1



12x15mm x6

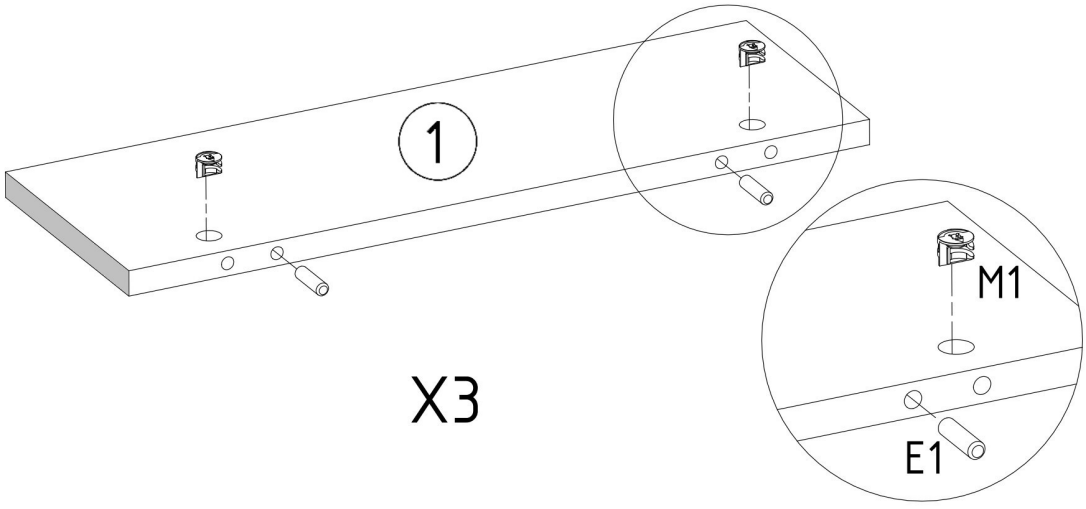

X3

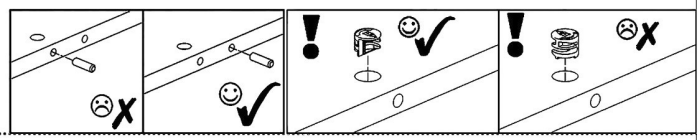

N1



L=35mm x4

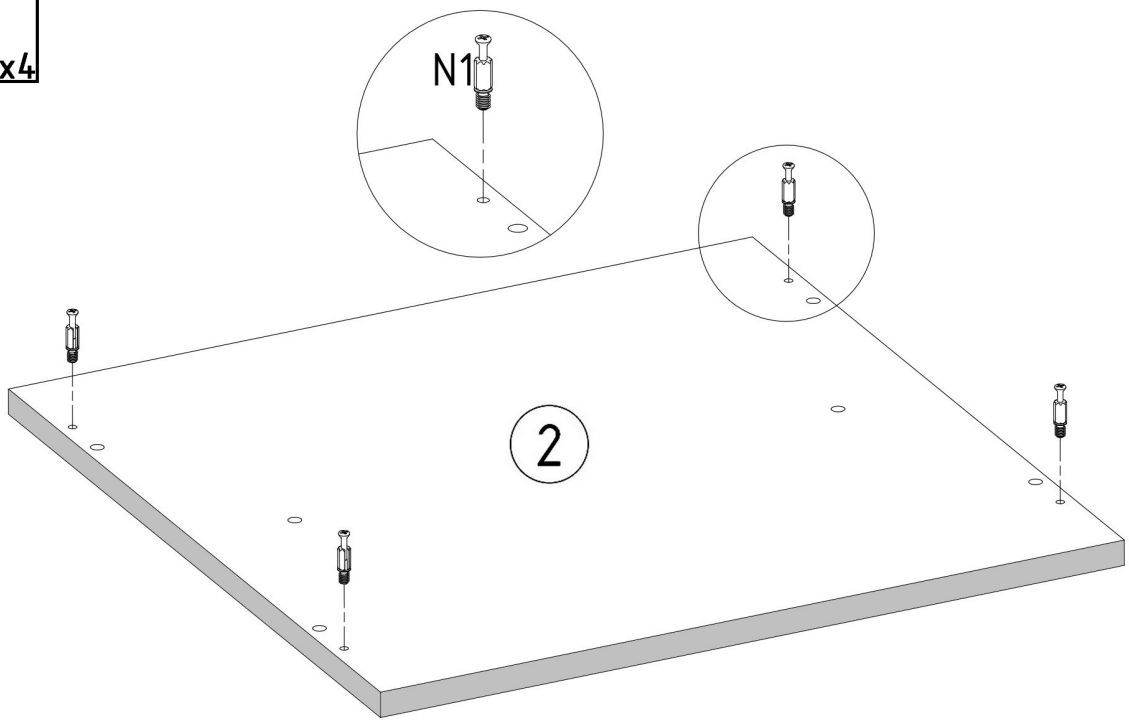

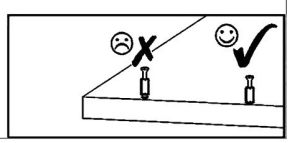

F1

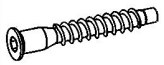

7x50mm x2

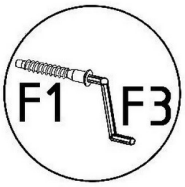

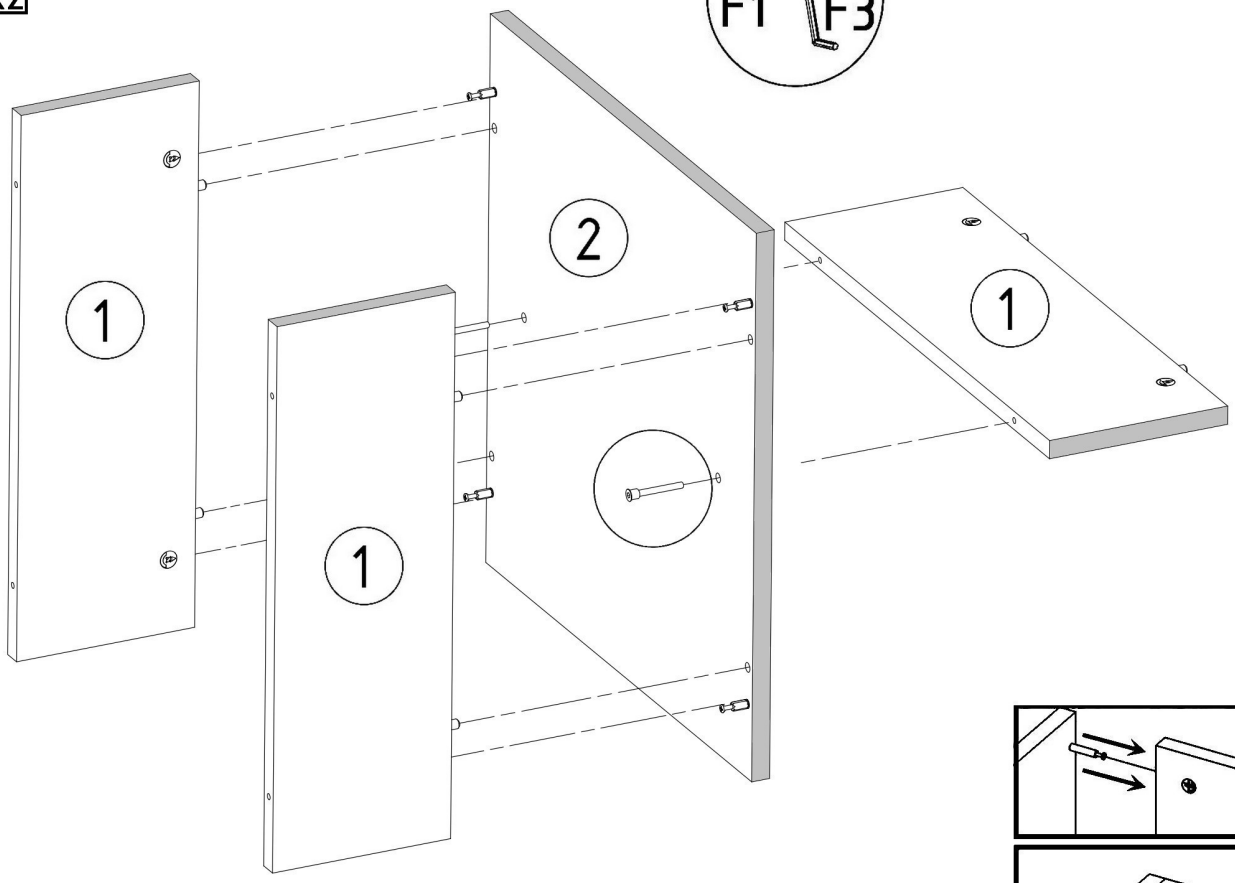

N1



L=35mm x4

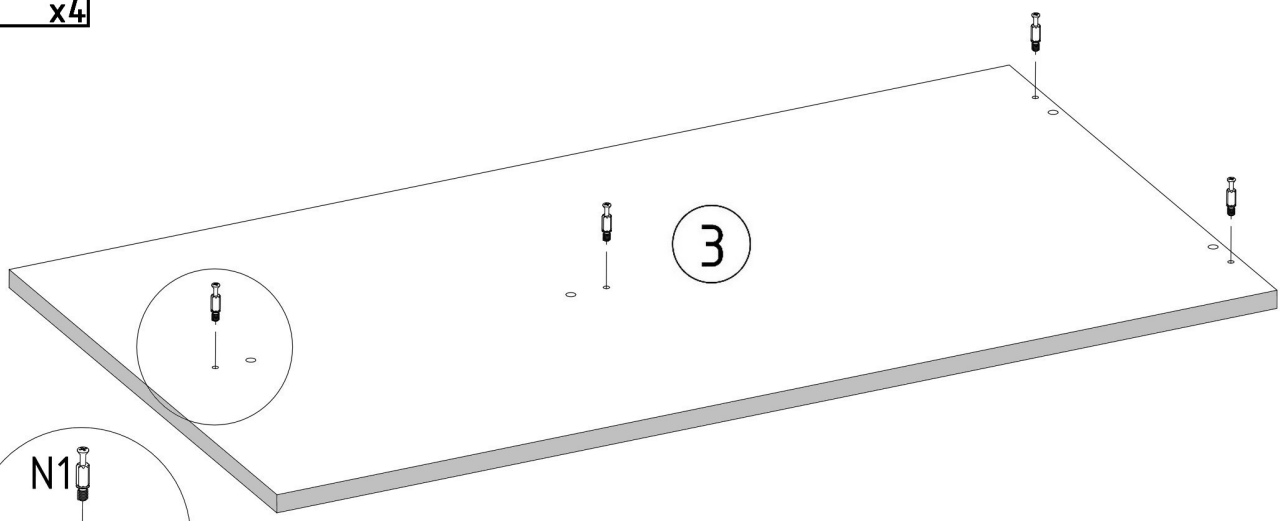

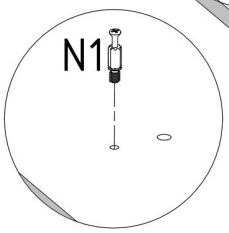

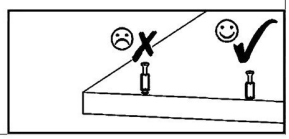

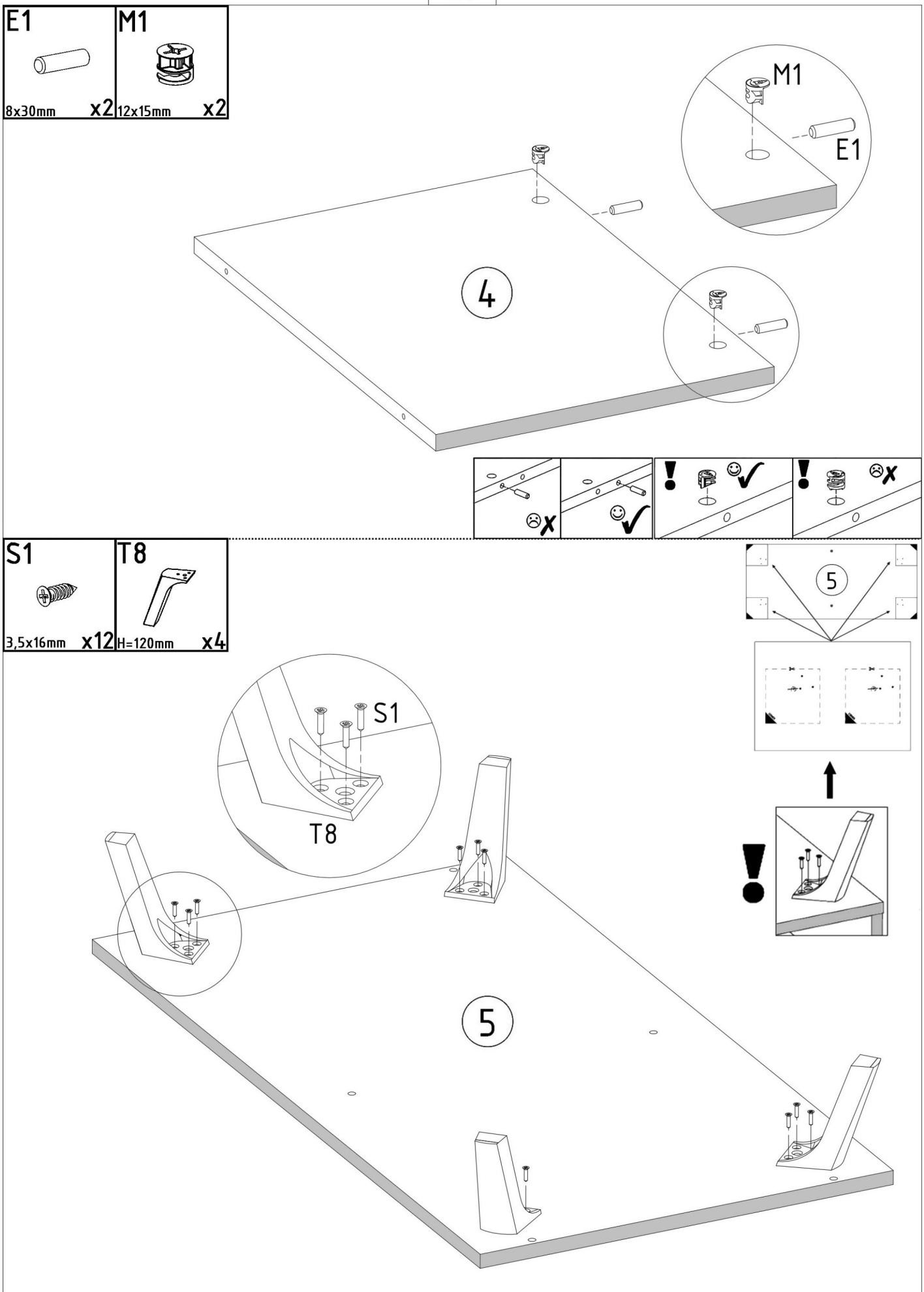
E1
8x30mm x2
M1
12x15mm x2
M1
E1
4
S1
3,5x16mm x12
T8
H=120mm x4
5
S1
T8
5

F1

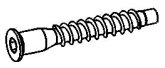

7x50mm x6

F3

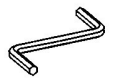

Hex 4mm x1

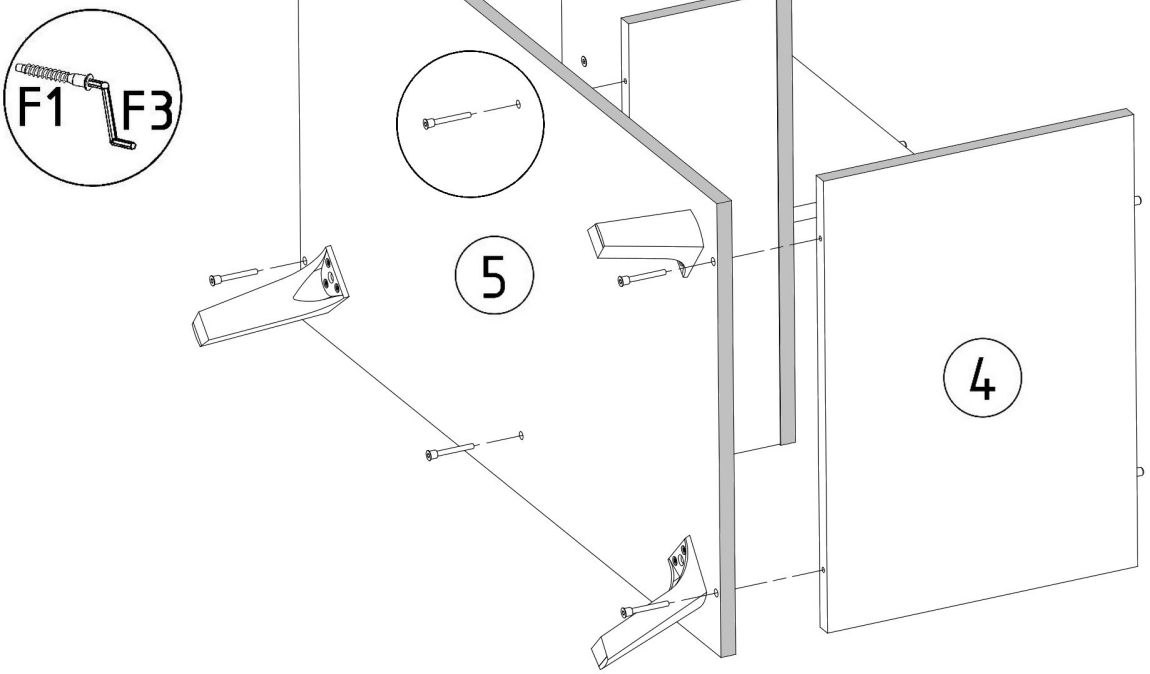

B1



ø17/4mm x8

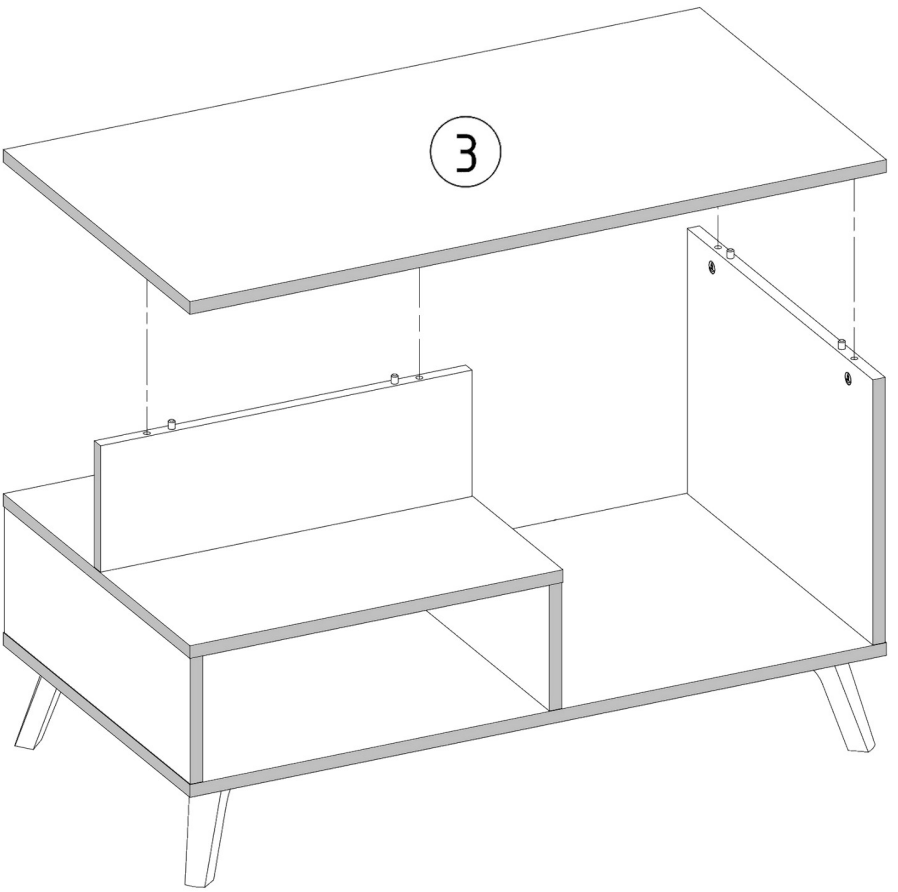

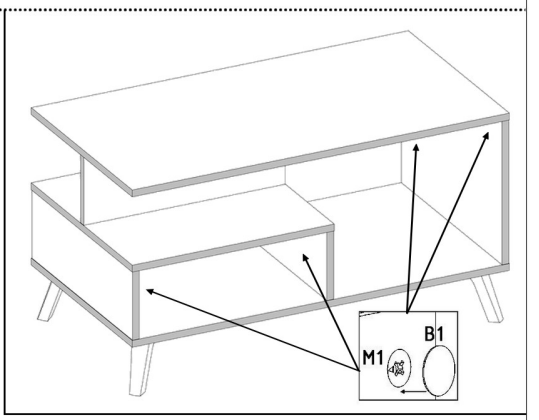

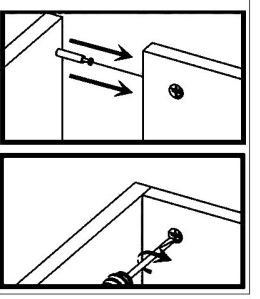

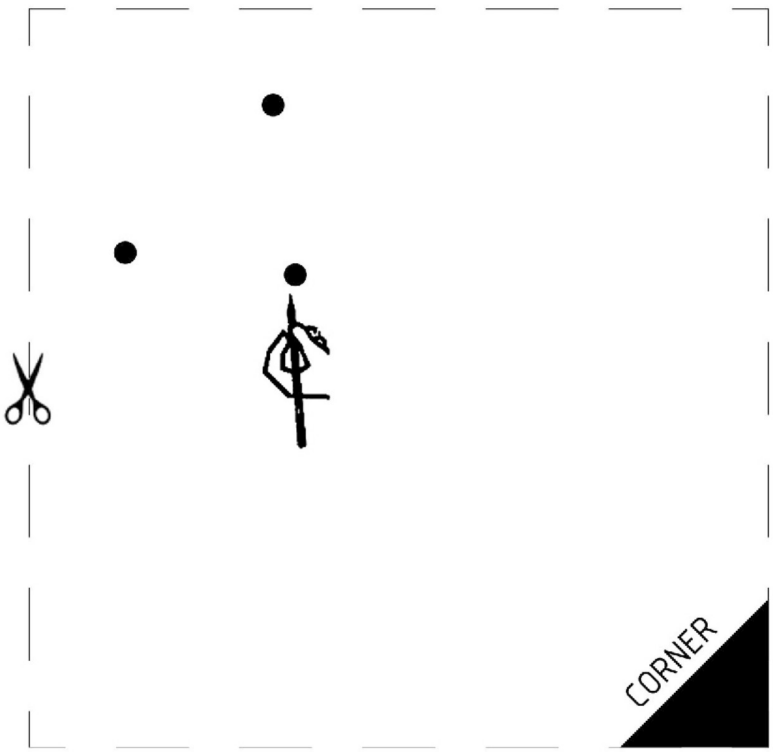
CORNER

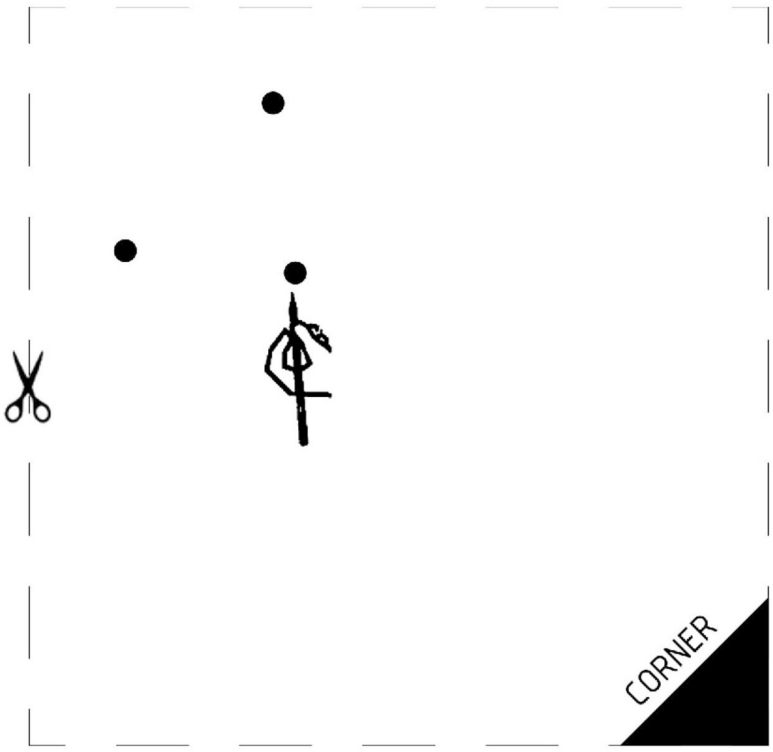
CORNER