YRKE

INSTRUKCJA MONTAŻU

Zestaw: stół 120 × 80 cm

+ 4 krzesła tapicerowane

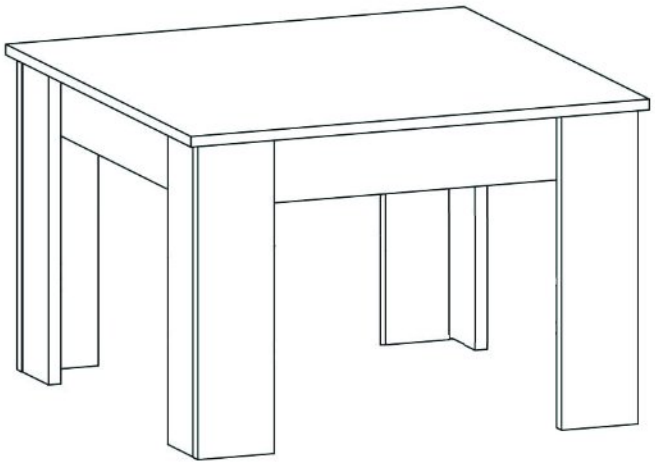

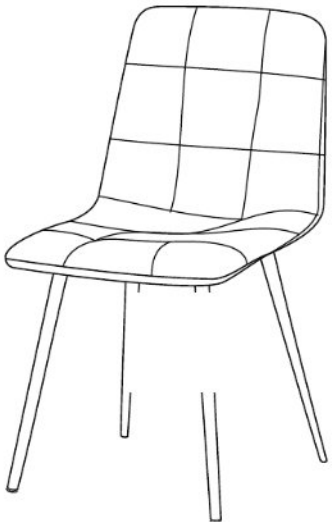

Stół: Dąb Craft z czarnymi nogami

Krzesła: czarne, pikowane

Kod produktu: OR20856

Str. 2–4: montaż stołu · str. 5–6: krzesło (×4)

STÓŁ 120 × 80 cm

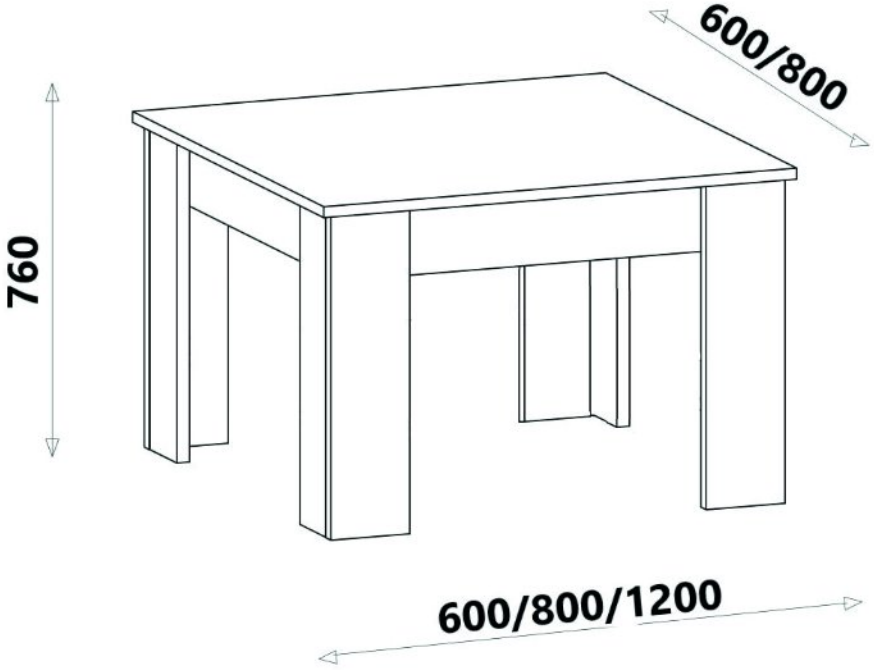

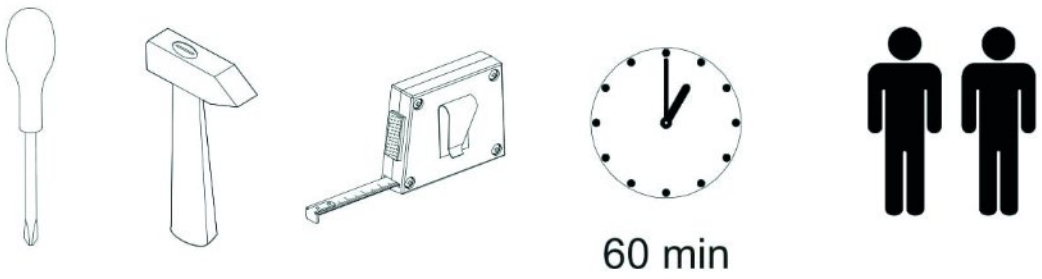

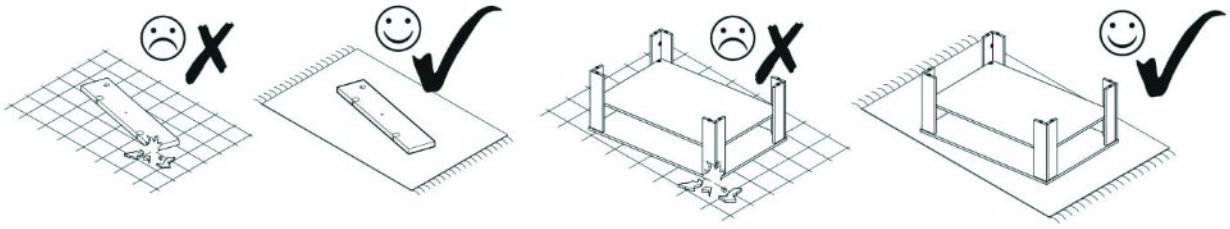

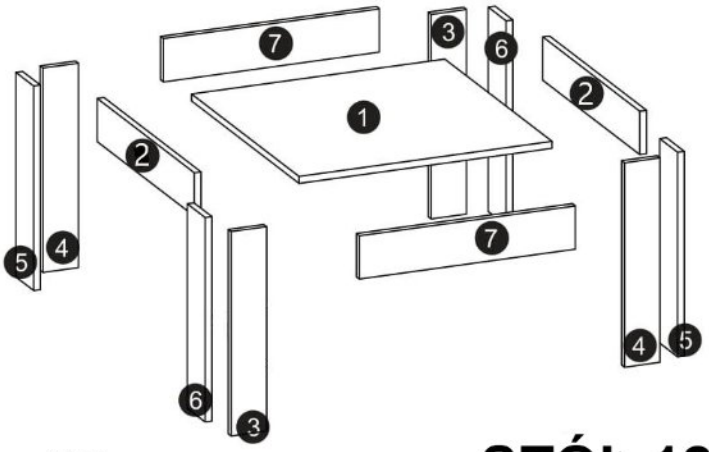

STÓŁ 80 × 80 cm

NUMER ELEMENTU	DŁUGOŚĆ	SZEROKOŚĆ	GUBOŚĆ	ILOŚĆ
1	800	800	16	1
2	710	100	16	2
3	740	100	16	2
4	740	100	16	2
5	740	84	16	2
6	740	84	16	2
7	744	100	16	2

STÓŁ 120 × 80 cm

NUMER ELEMENTU	DŁUGOŚĆ	SZEROKOŚĆ	GUBOŚĆ	ILOŚĆ
1	1200	800	16	1
2	710	100	16	2
3	740	100	16	2
4	740	100	16	2
5	740	84	16	2
6	740	84	16	2
7	1144	100	16	2

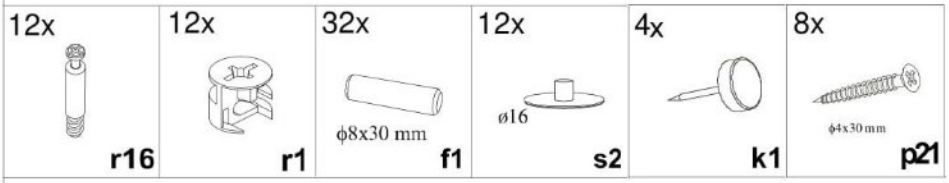

1

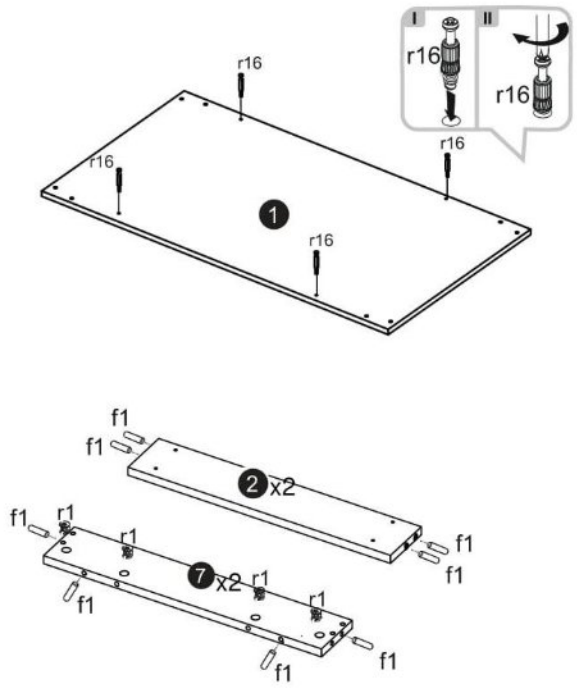

2

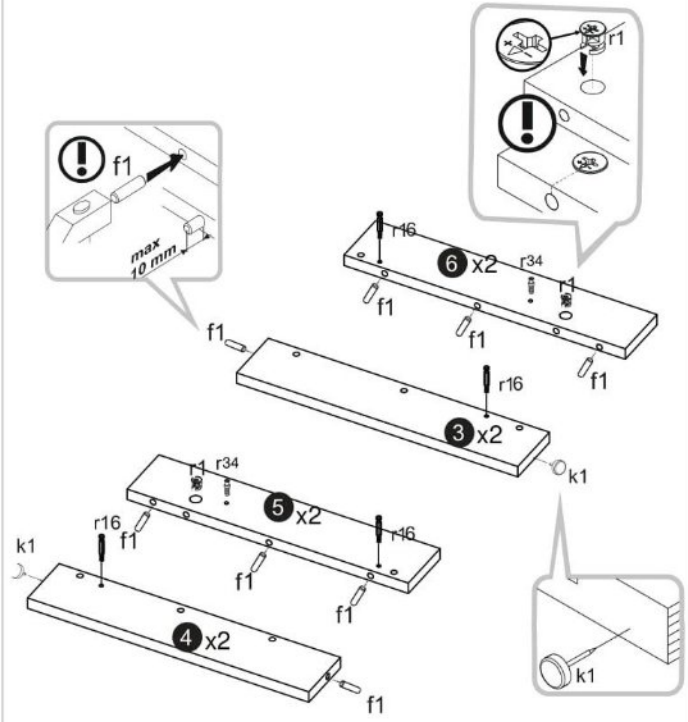

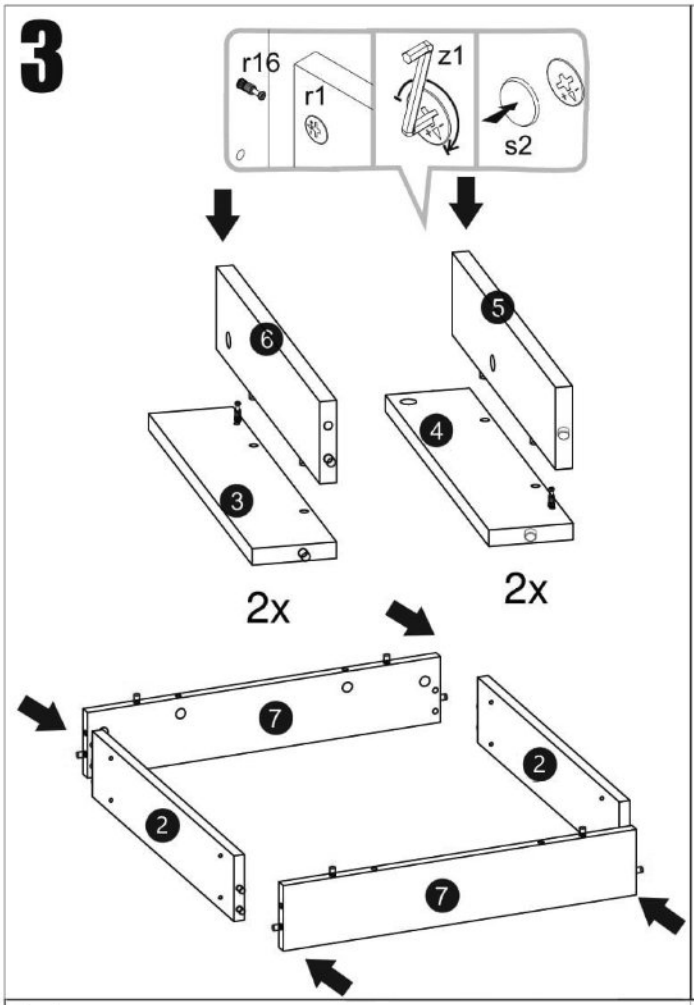
3
r16
r1
z1
s2
6
5
4
3
2x
2x
7
2
2
7

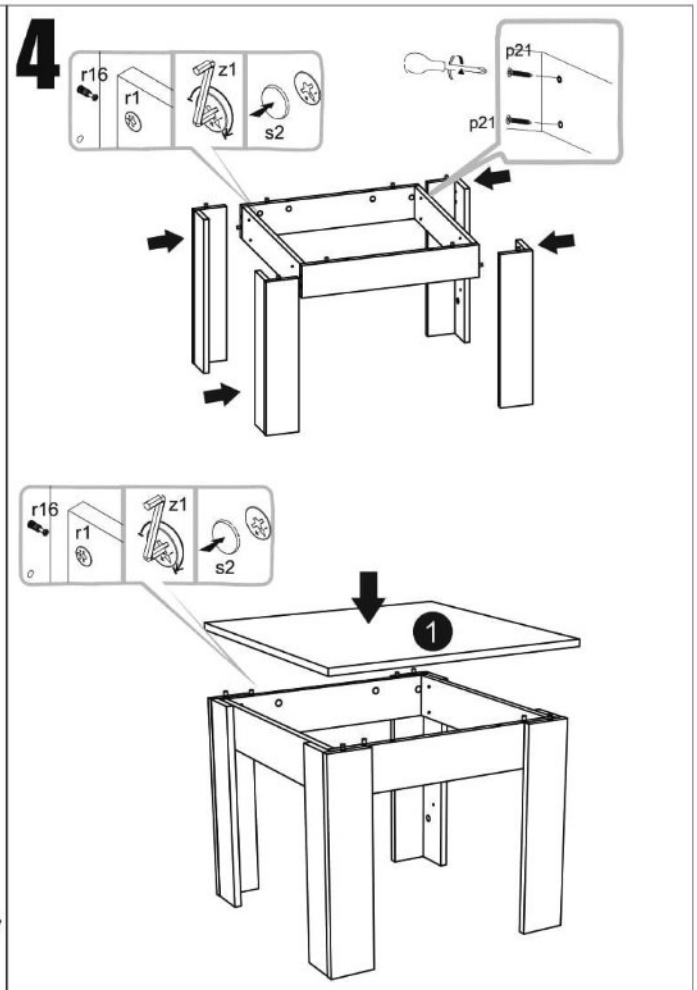
4
r16
r1
z1
s2
p21
p21
r16
r1
z1
s2
1


5
max
50kg

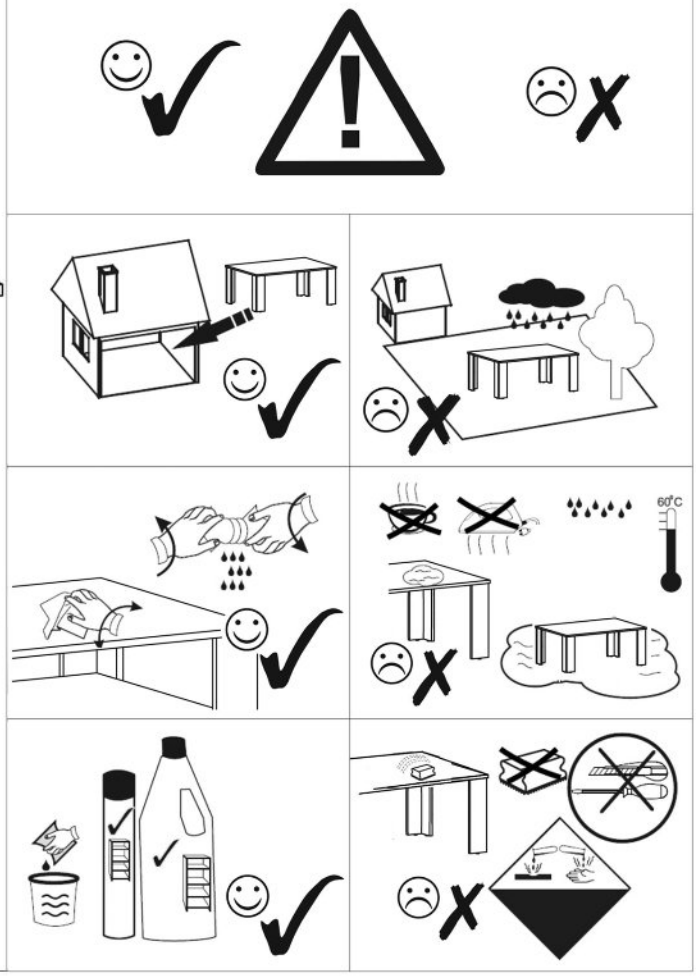
60°C

KRZESŁO – INSTRUKCJA MONTAŻU

Ax1 	Bx1 	Cx1 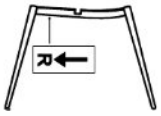	Dx1 
Ex4 	Fx4 	Gx4 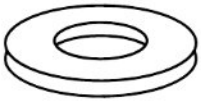	Hx1 

PL UWAGA: Reklamacje dotyczące uszkodzeń powstałych wyłącznie wskutek montażu niezgodnego z instrukcją, z przyczyn leżących po stronie użytkownika, mogą zostać odrzucone. Zapis nie ogranicza ustawowych praw konsumenta.

EN IMPORTANT: Claims for damage caused solely by assembly contrary to these instructions, for reasons attributable to the user, may be rejected. This does not affect statutory consumer rights.

1

Ex4  x2 

PL Połącz nogi B i C płytką D oraz czterema śrubami E. Dokręć do około 80%. Dokręć obie przednie stopki do końca (100%).

EN Join legs B and C using plate D and four bolts E. Tighten to approx. 80%. Fully tighten both front feet (100%).

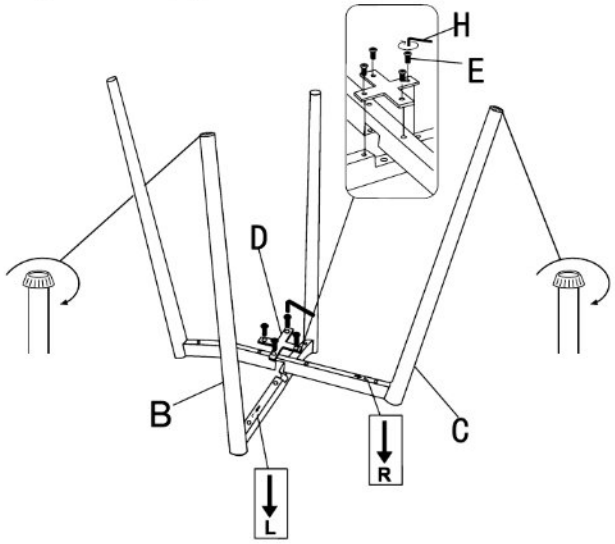

2

Fx4 + Gx4 

PL Dopasuj L do L i R do R na nogach i siedzisku A, zgodnie ze strzałkami. Dokręć 4 śruby F wraz z podkładkami G do ok. 80%.

EN Match legs and seat A labels: L to L, R to R, arrows in the same direction. Tighten 4 bolts F with washers G to approx. 80%.

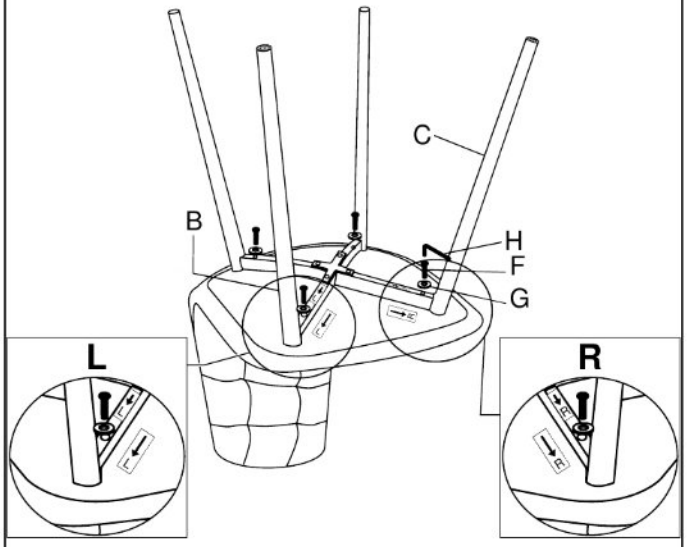

3

PL Postaw krzesło na równym podłożu. Dociśnij środek siedziska obciążeniem ok. 15 kg, aby prawidłowo ustawić nogi.

EN Place the chair on a level surface. Apply approx. 15 kg to the centre of the seat to allow the legs to settle.

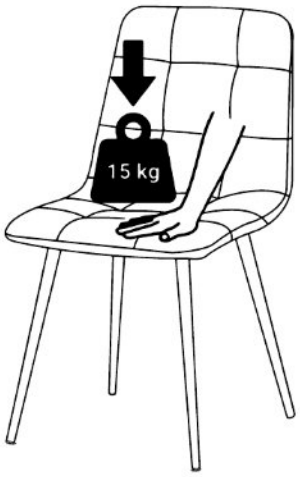

4

Ex4 + Fx4 

PL Dokręć wszystkie cztery śruby E i cztery śruby F do końca (100%).

EN Fully tighten all four bolts E and all four bolts F (100%).

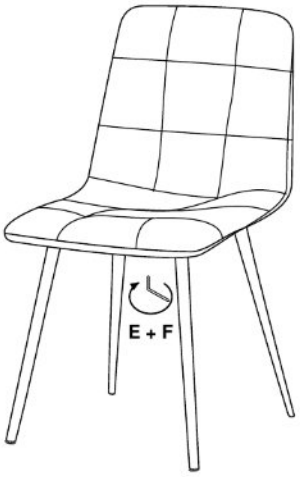

KRZESŁO – UŻYTKOWANIE I BEZPIECZEŃSTWO

WAŻNE

Przed użyciem produktu należy dokładnie zapoznać się z instrukcją montażu oraz sposobem użytkowania. Instrukcję należy zachować do późniejszego użytku.

OSTRZEŻENIA

Montaż krzesła powinien odbywać się na miękkim i czystym podłożu. Krzesło zostało przetestowane pod kątem użytku domowego. Nie wystawiać mebla na bezpośrednie działanie wysokiej temperatury, promieni słonecznych czy wilgoci.

BEZPIECZEŃSTWO

Krzesło przeznaczone jest dla jednej osoby. Nie należy przekraczać maksymalnego obciążenia krzesła, które widnieje na etykiecie. Nie wolno stawać, bujać się ani wychylać się na krześle. Dzieci mogą korzystać z produktu wyłącznie pod nadzorem osoby dorosłej. W celu zapewnienia stabilności krzesła wymagane jest, aby każdy ze skręconych elementów ponownie dokręcić w ciągu 2 tygodni od pierwszego montażu, a następnie powtarzać tę czynność co 3 miesiące.

KONSERWACJA

Siedzisko i nogi należy przecierać wilgotną szmatką namoczoną w wodzie z dodatkiem delikatnego środka myjącego.

REKLAMACJE

Reklamacje dotyczące uszkodzeń powstałych wyłącznie wskutek montażu niezgodnego z instrukcją, z przyczyn leżących po stronie użytkownika, mogą zostać odrzucone. Zapis nie ogranicza ustawowych praw konsumenta.