INSTRUKCJA MONTAŻU

Nadstawka na szafę 90 cm z półką

Kolor: Dąb Artisan

Kod produktu: OR10139

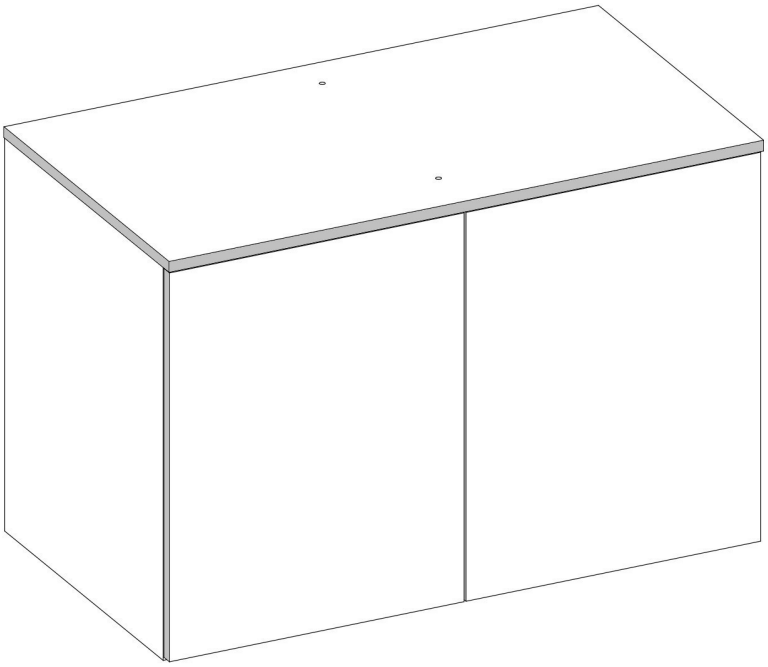

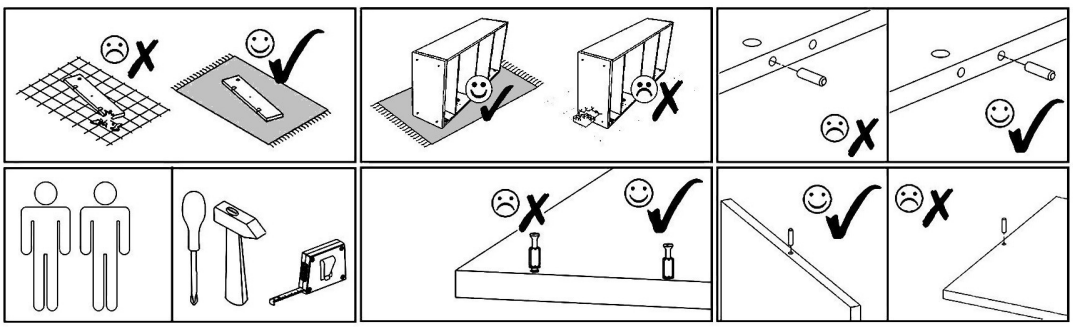

S5	A1	E1	N1	M1	V62	S1	Z1	V15
					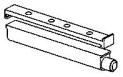			
4x30mm x4	ZP x4	8x30mm x12	L=35mm x12	12x15mm x12	x2	3,5x16mm x12	x40	x10

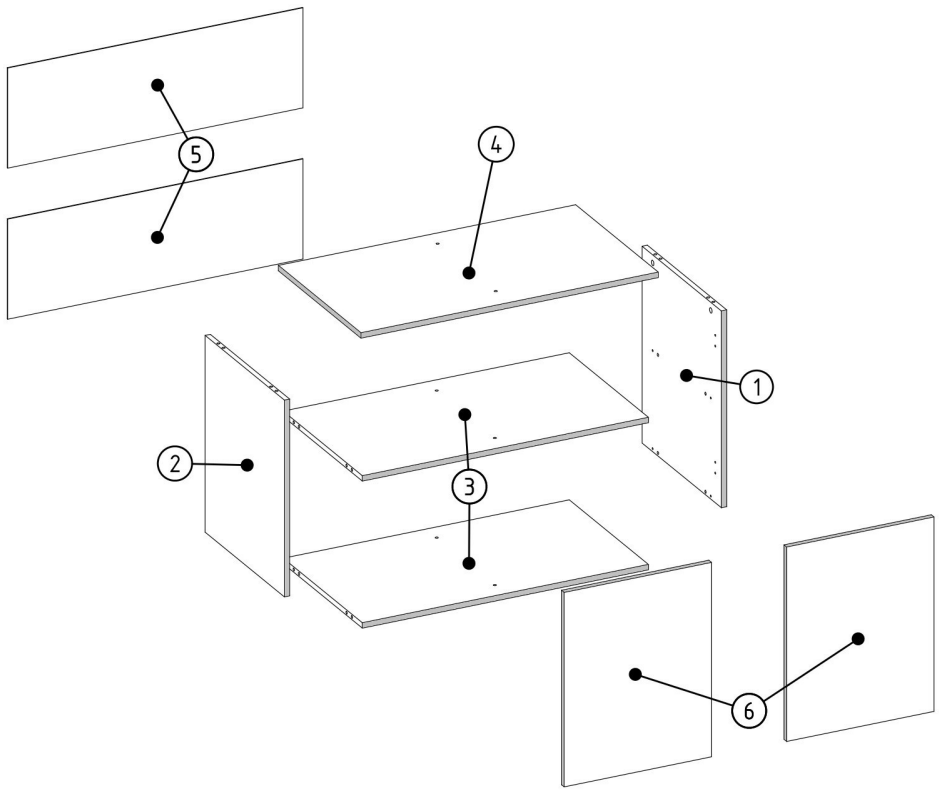

002198	6	2
002197	5	2
000603	4	1
000600	3	2
002200	2	1
002199	1	1
ID	NUMBER	QUANTITY

N1	E1	M1
		
L=35mm x4	8x30mm x2	12x15mm x2

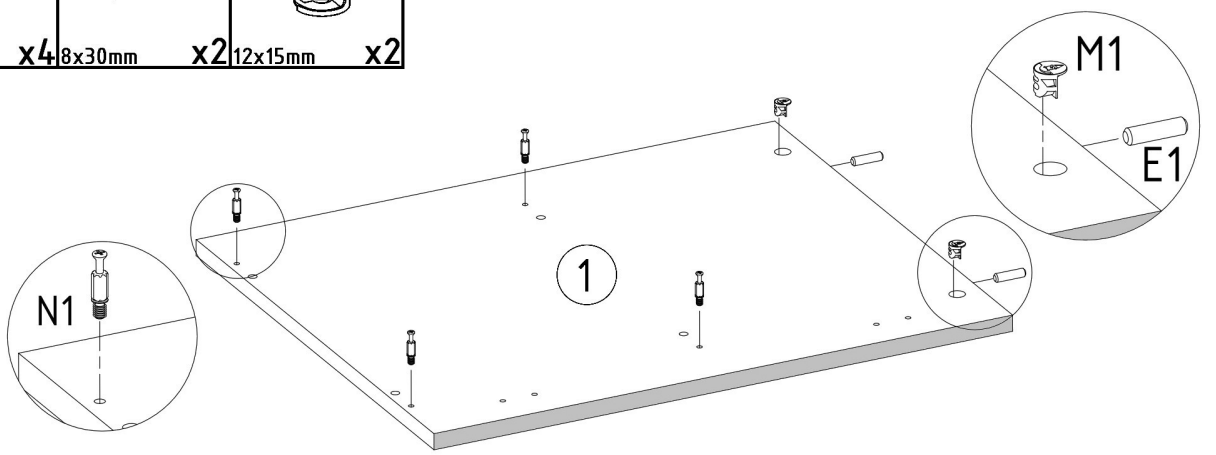

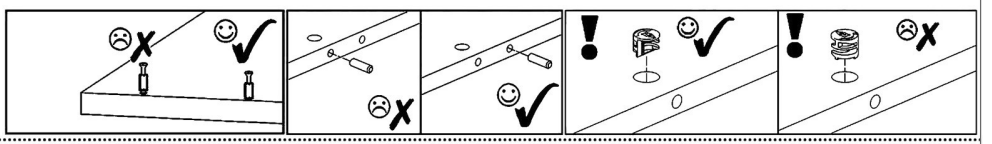

N1	E1	M1
		
L=35mm x4	8x30mm x2	12x15mm x2

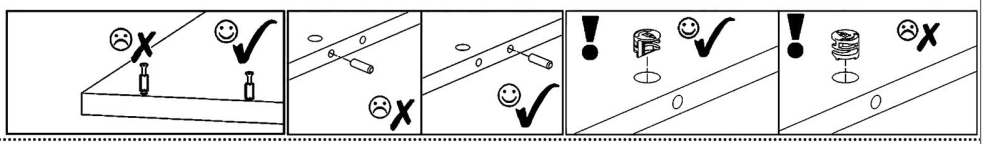

E1	M1
	
8x30mm x8	12x15mm x8

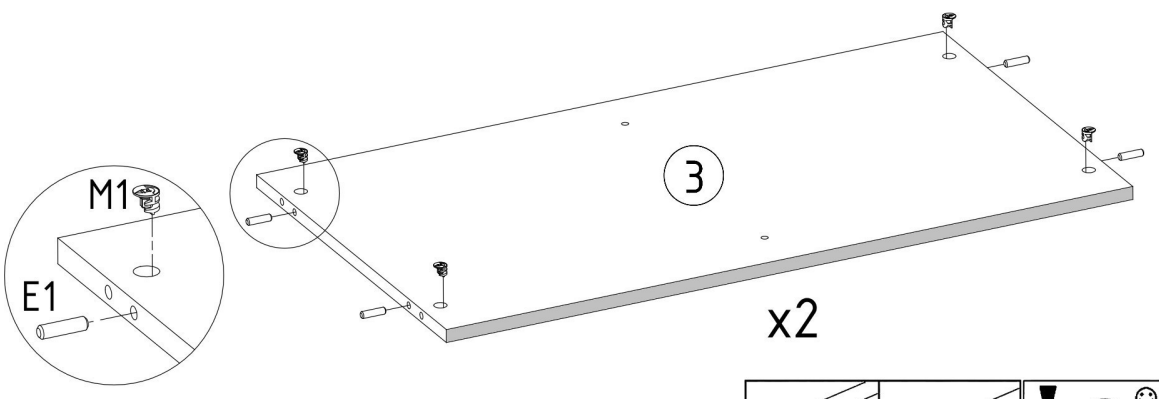

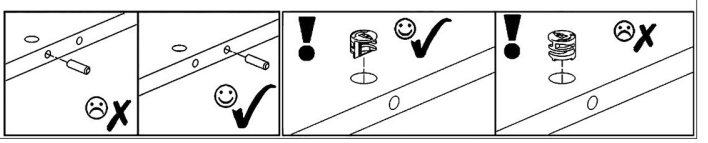

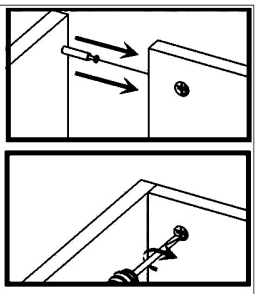

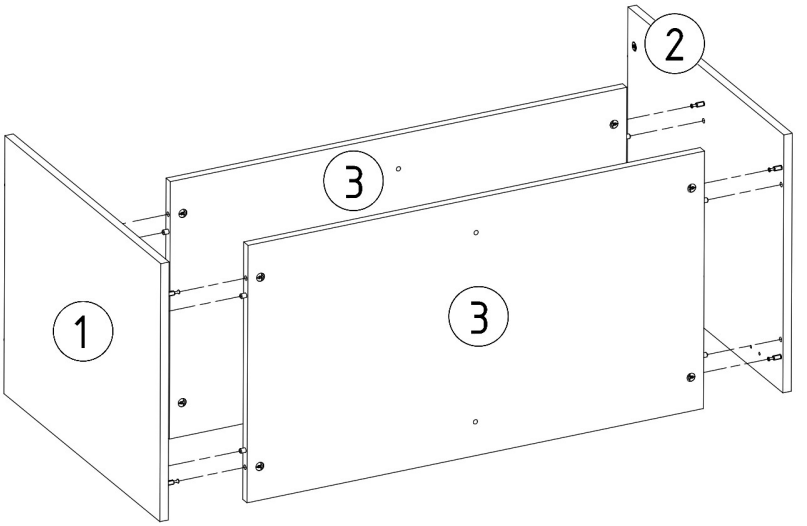
2
3
1
3

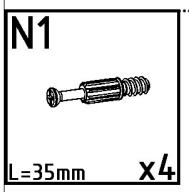
N1
L=35mm
x4

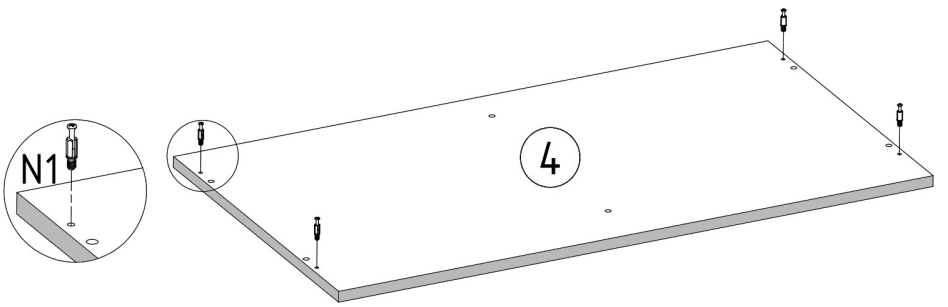
N1
4

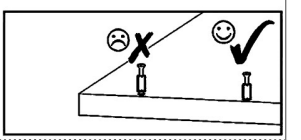

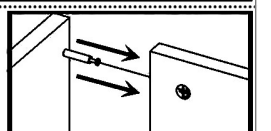

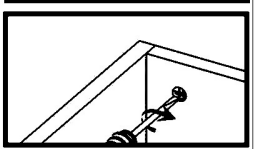

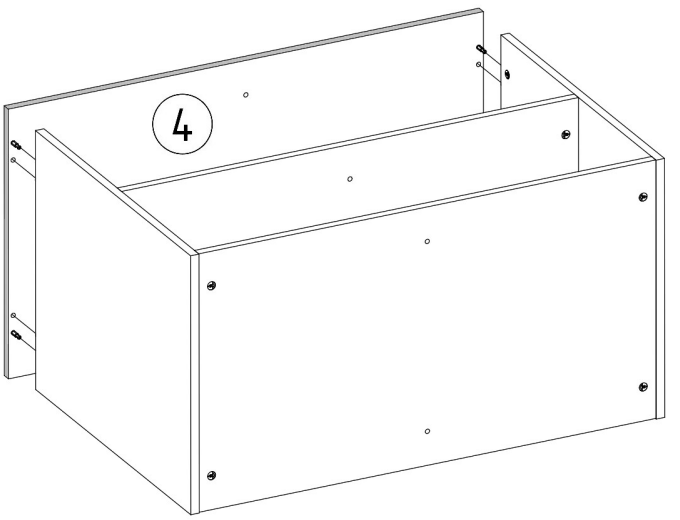
4

Z1	V15
x40	x10

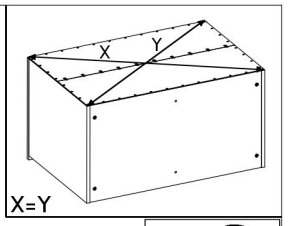

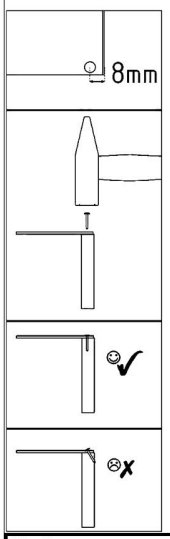

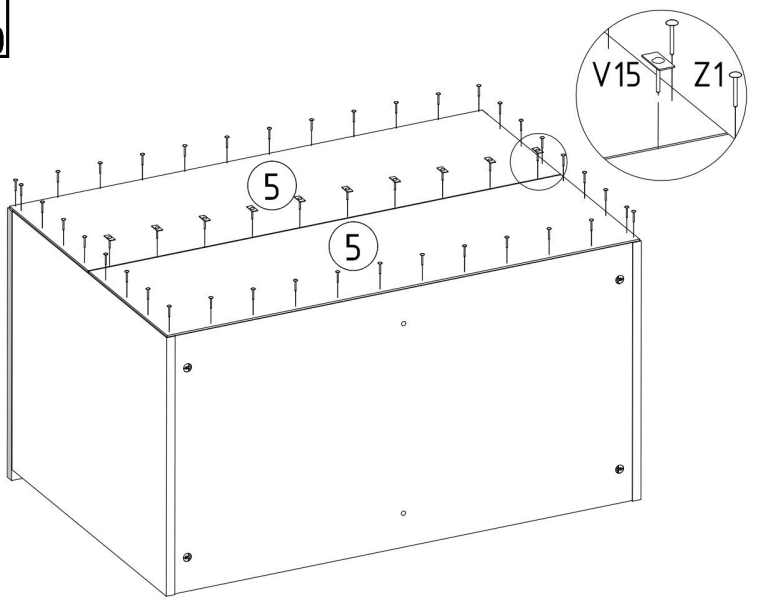

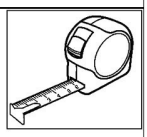

S1	V62
3,5x16mm x4	x2

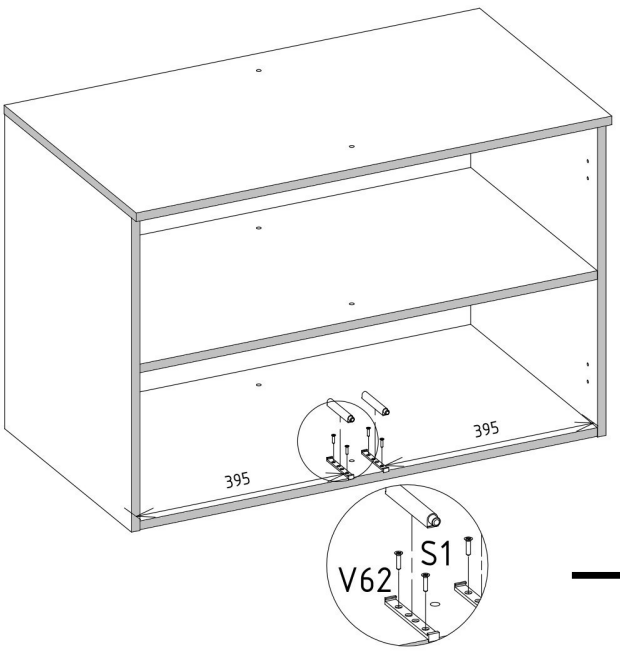

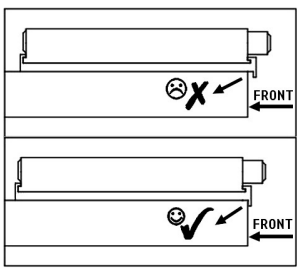

A1	S1
ZP x4	3,5x16mm x8

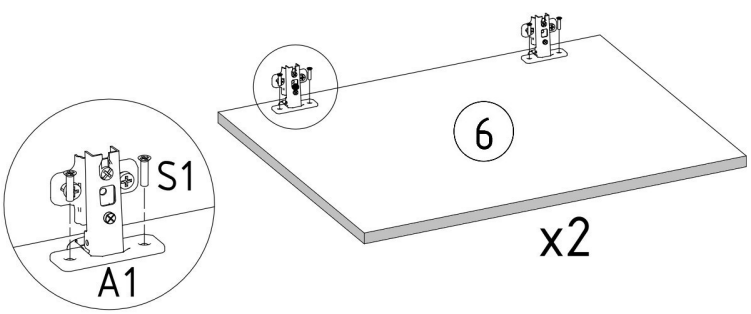

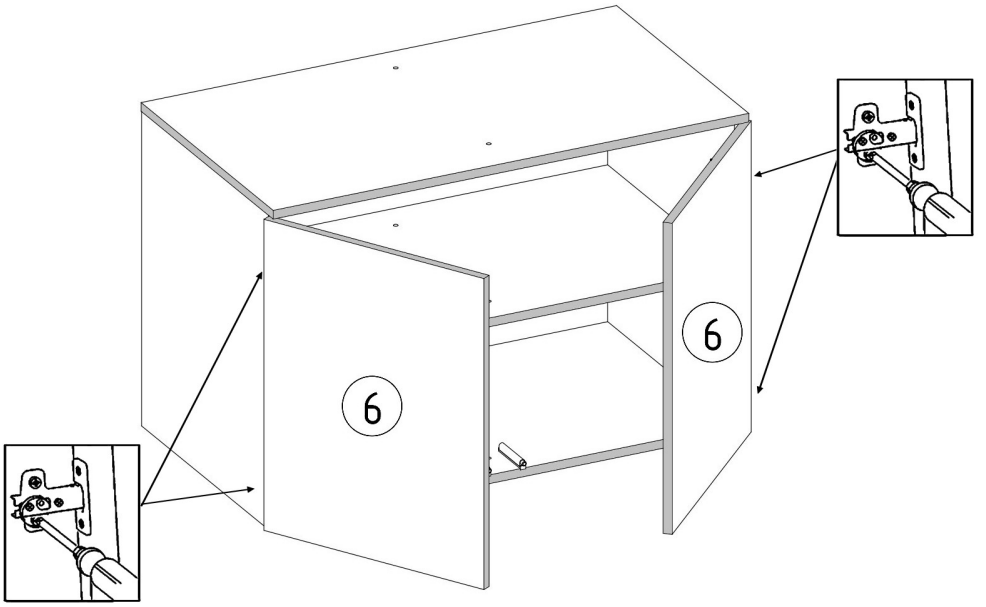

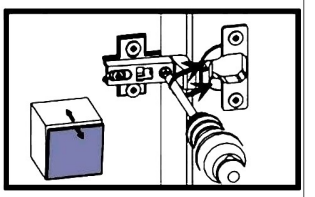

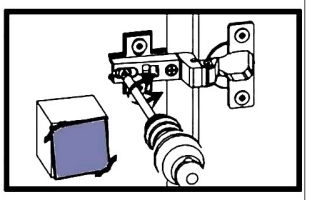

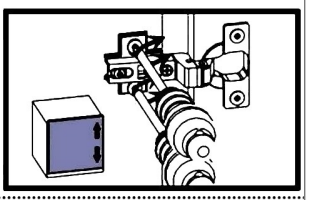

S5



4x30mm x4

