INSTRUKCJA MONTAŻU

Nadstawka na szafę 50 cm z półką

Kolor: Dąb Artisan

Kod produktu: OR10138

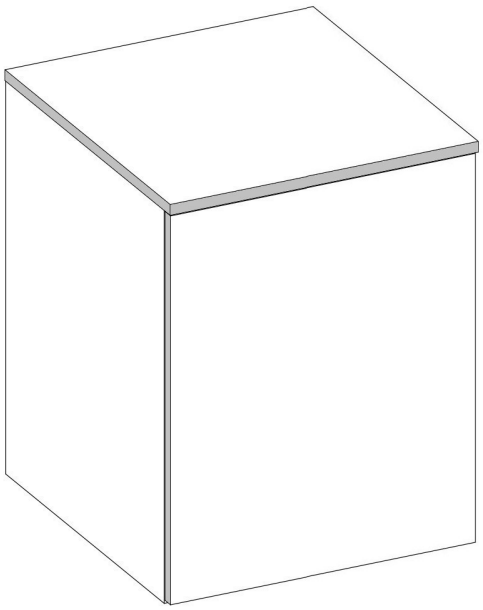

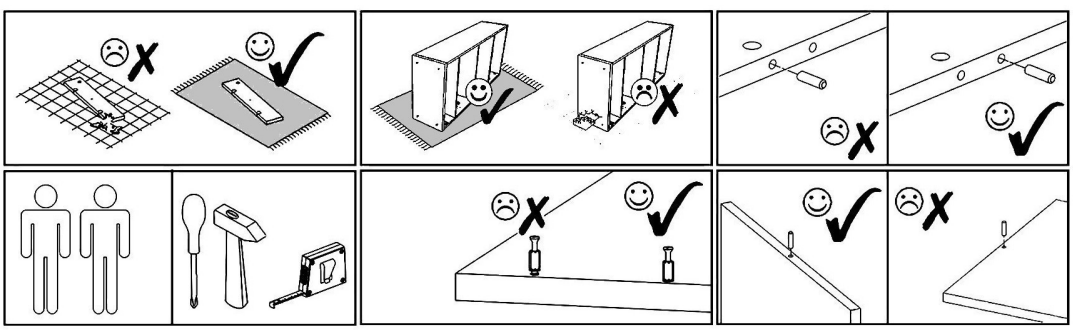

S5	A1	E1	N1	M1	V62	S1	Z1	V15
4x30mm x4	ZP x2	8x30mm x12	L=35mm x12	12x15mm x12	x1	3,5x16mm x6	x40	x5

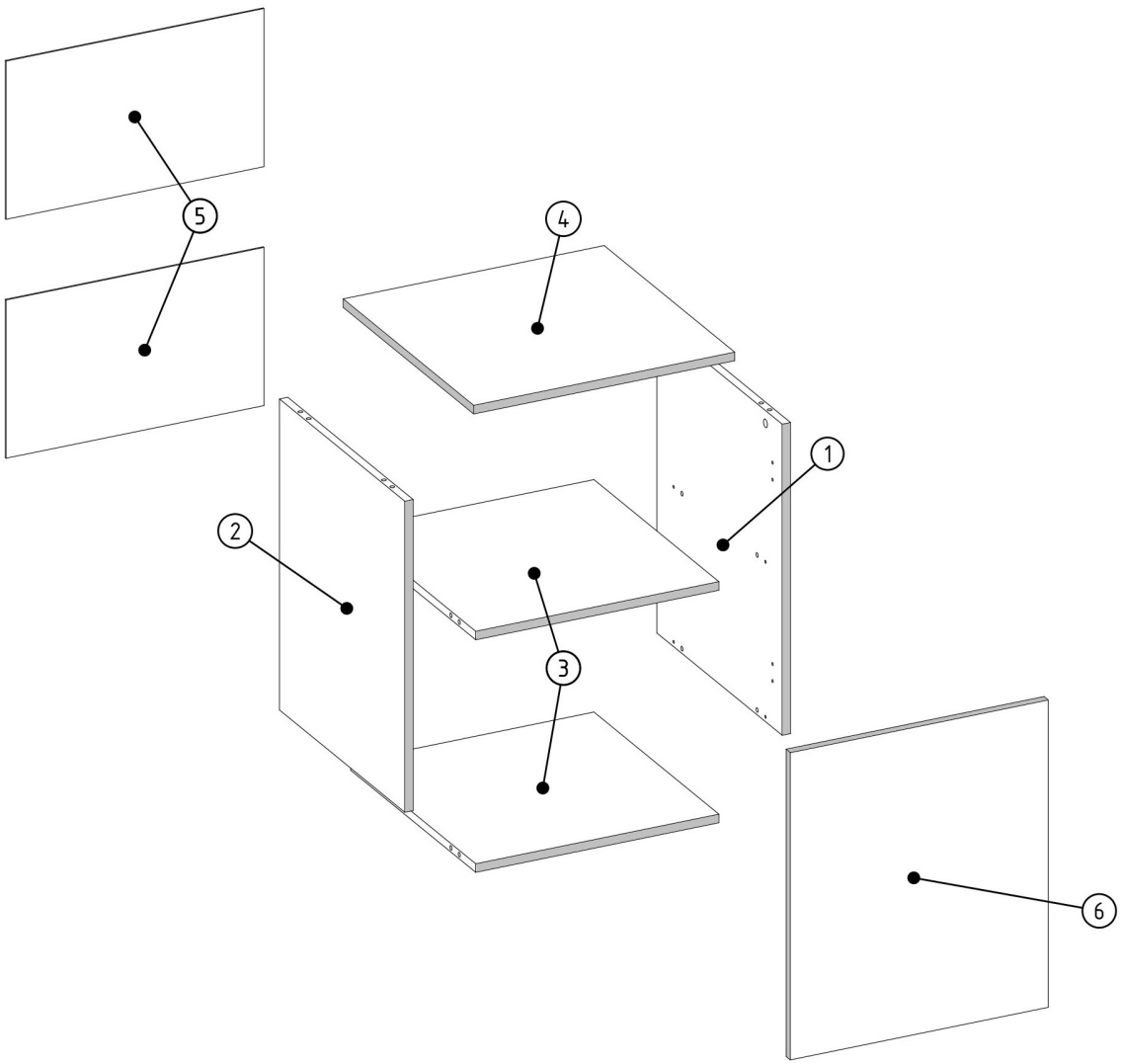

002241	6	1
002242	5	2
002186	4	1
002188	3	2
002200	2	1
002199	1	1
ID	NUMBER	QUANTITY

N1	E1	M1
		
L=35mm x4	8x30mm x2	12x15mm x2

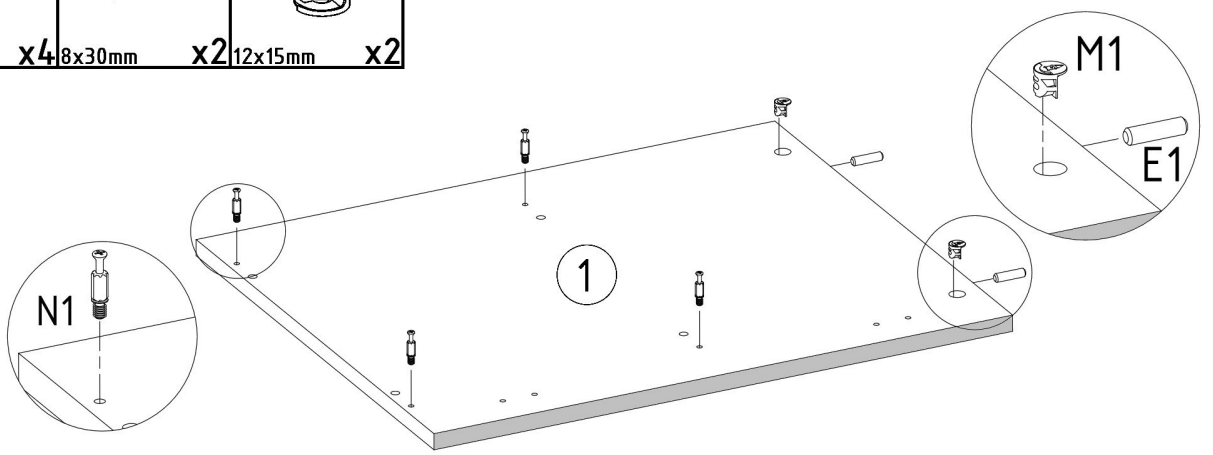

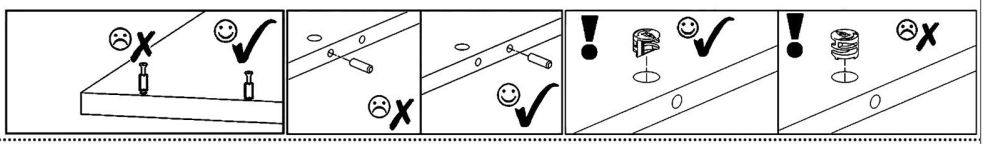

N1	E1	M1
		
L=35mm x4	8x30mm x2	12x15mm x2

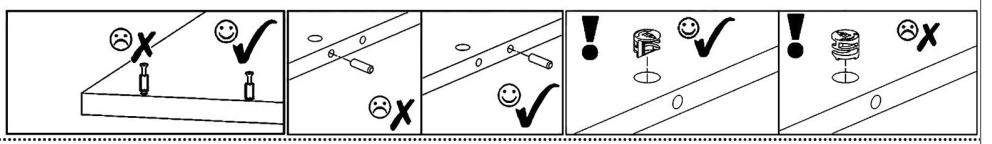

E1	M1
	
8x30mm x8	12x15mm x8

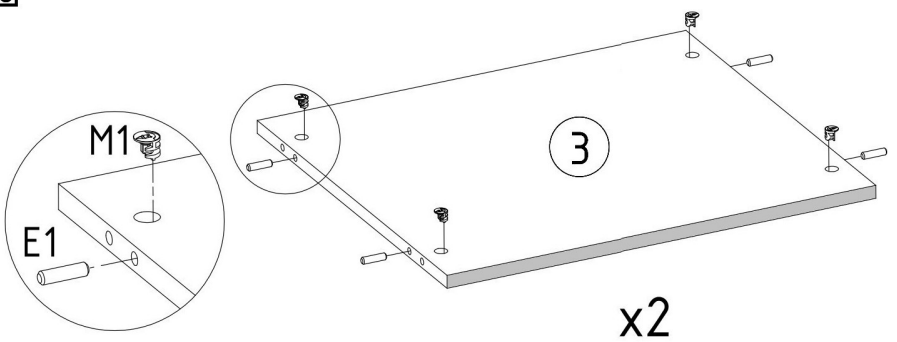

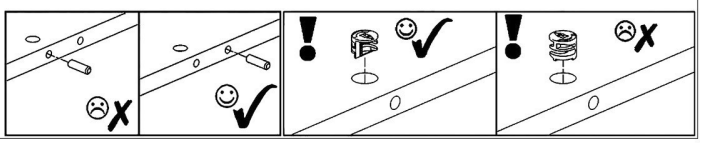

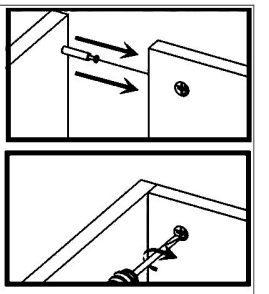

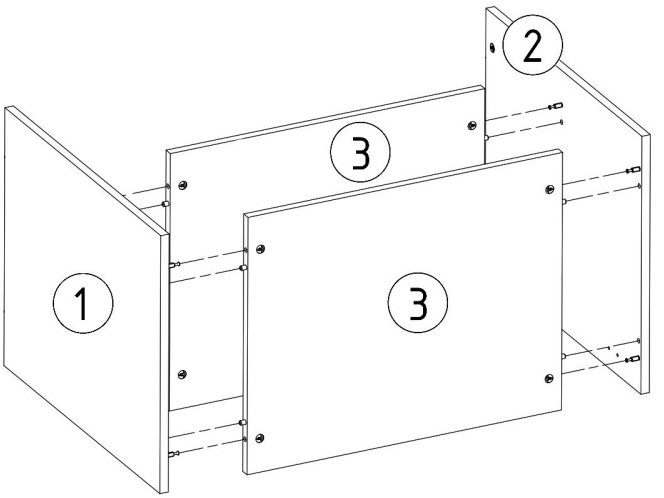
2
3
1
3

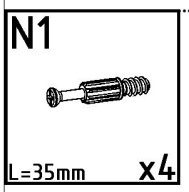
N1
L=35mm
x4

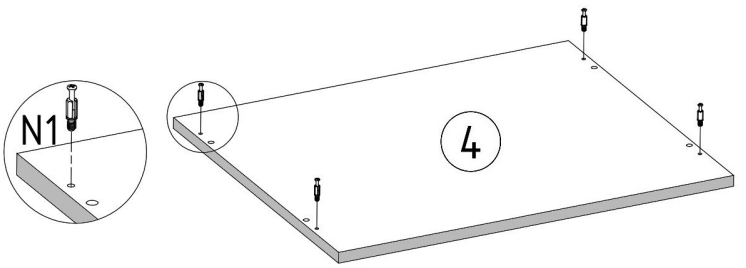
N1
4

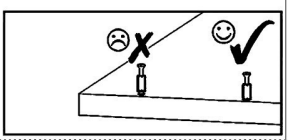

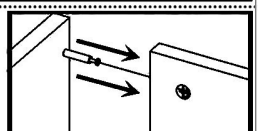

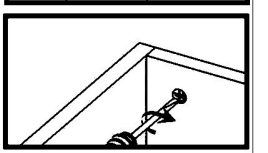

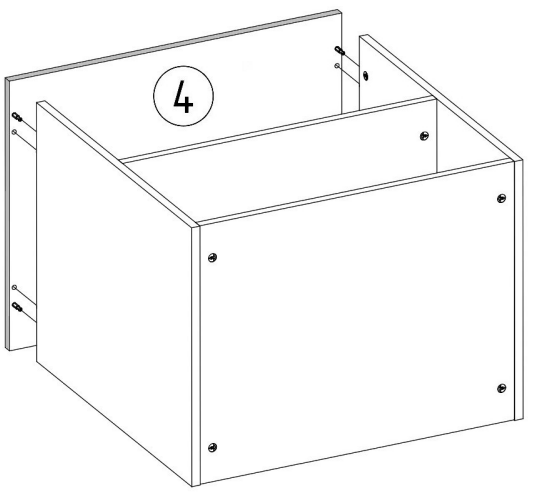
4

Z1	V15
x40	x5

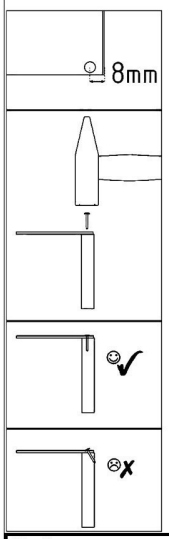

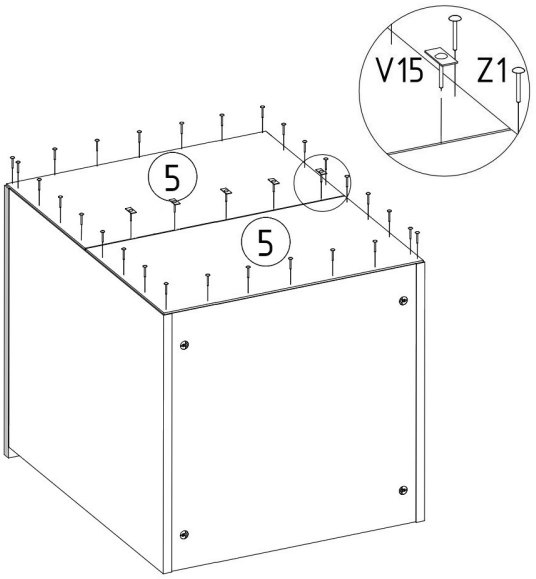

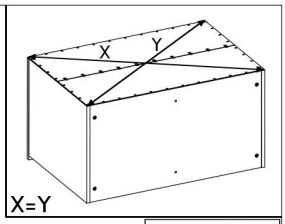

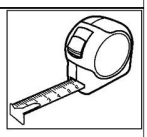

S1	V62
3,5x16mm x2	x1

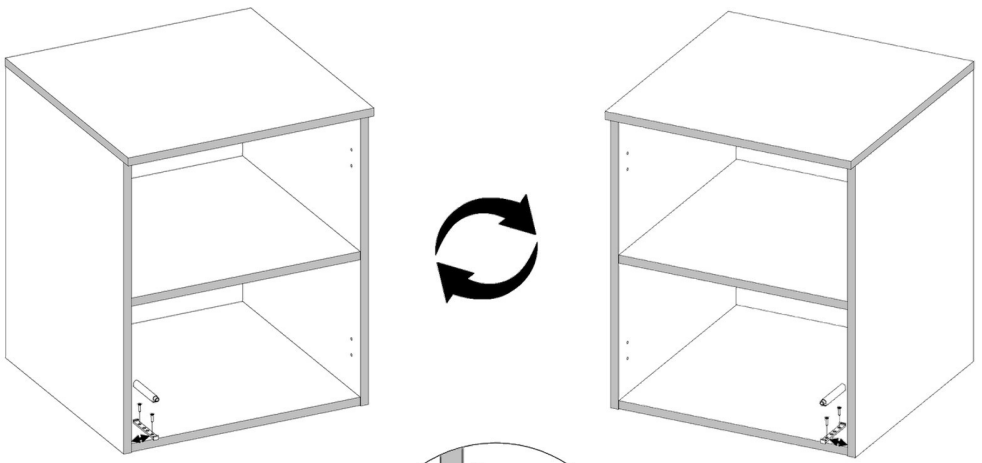

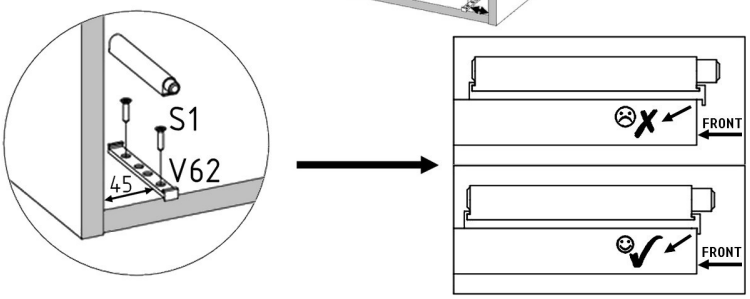

A1	S1
ZP x2	3,5x16mm x4

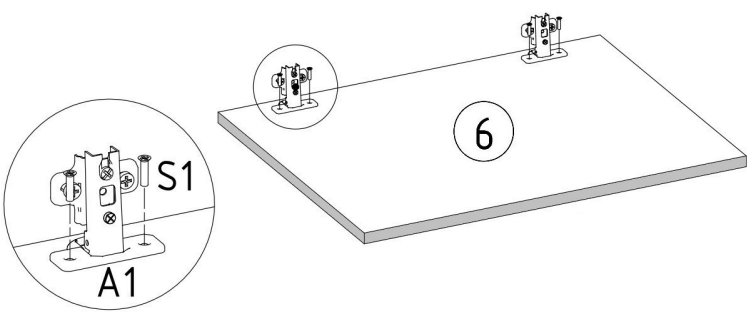

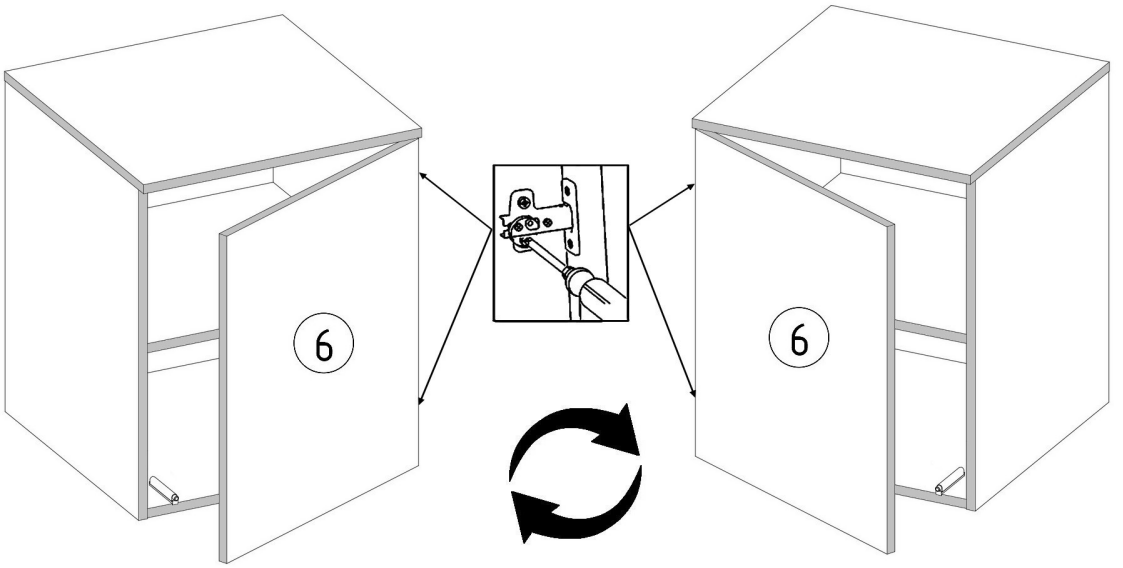

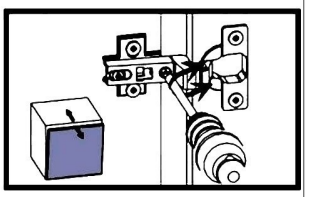

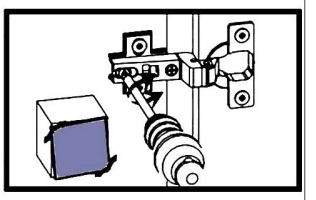

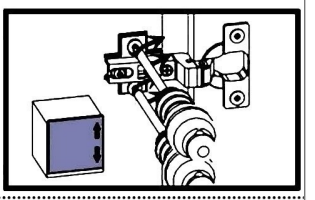

S5



4x30mm x4

