YRKE

INSTRUKCJA MONTAŻU

Zestaw: stół 120 × 80 cm

na drewnianych nogach + 4 krzesła



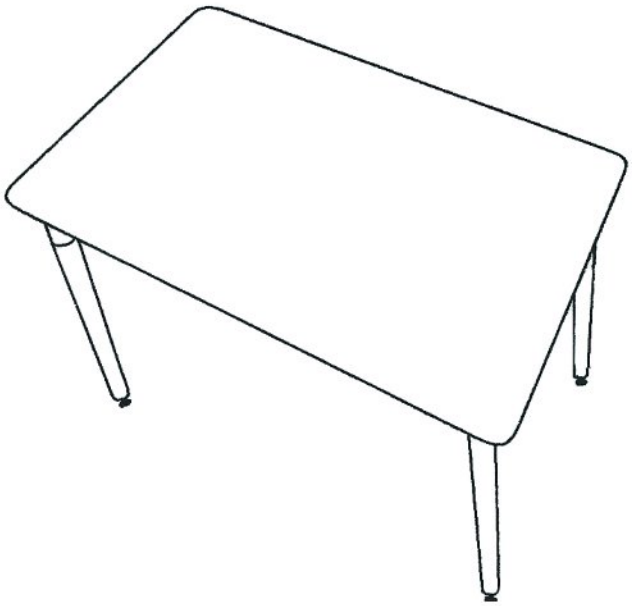

Stół: biały

Krzesła: białe

Kod produktu: OR20867

Str. 2: montaż stołu · str. 3: montaż krzesła (×4)

STÓŁ 120 × 80 cm na drewnianych nogach

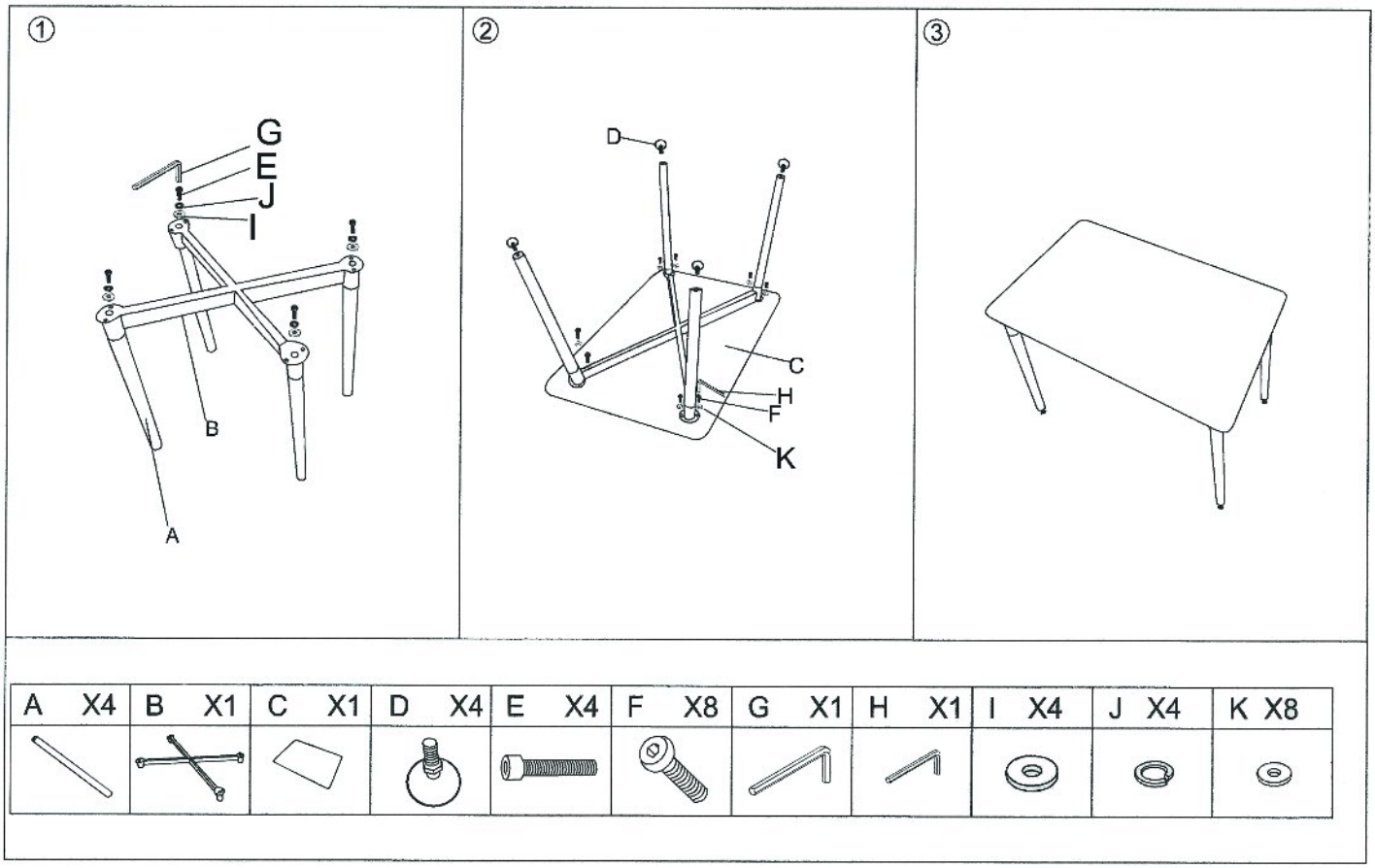

A X4	B X1	C X1	D X4	E X4	F X8	G X1	H X1	I X4	J X4	K X8

KRZESŁO

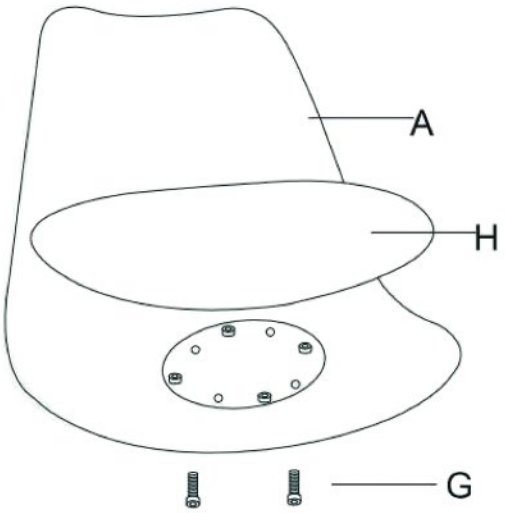

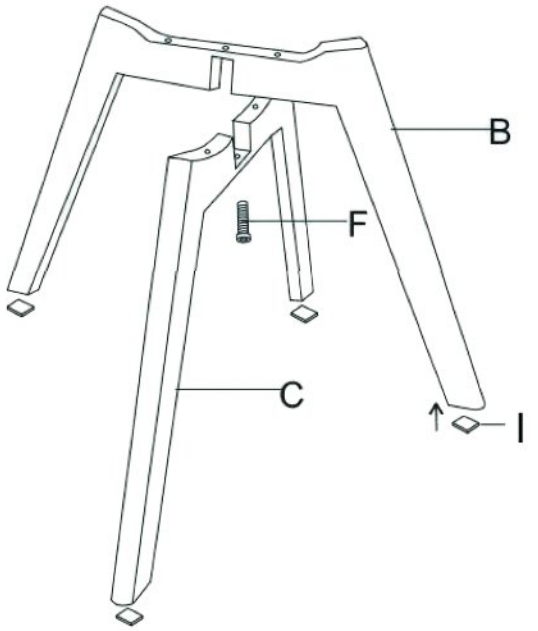

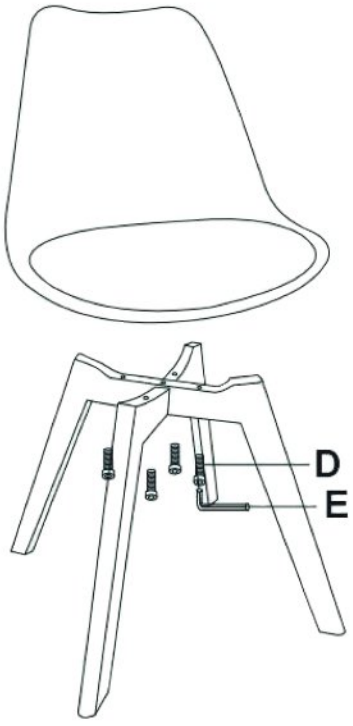



Ax1	Bx1	Cx1	Dx4	Ex1	Fx1	Gx2	Hx1	Ix4
								