YRKE

INSTRUKCJA MONTAŻU

Stół 80 × 80 cm

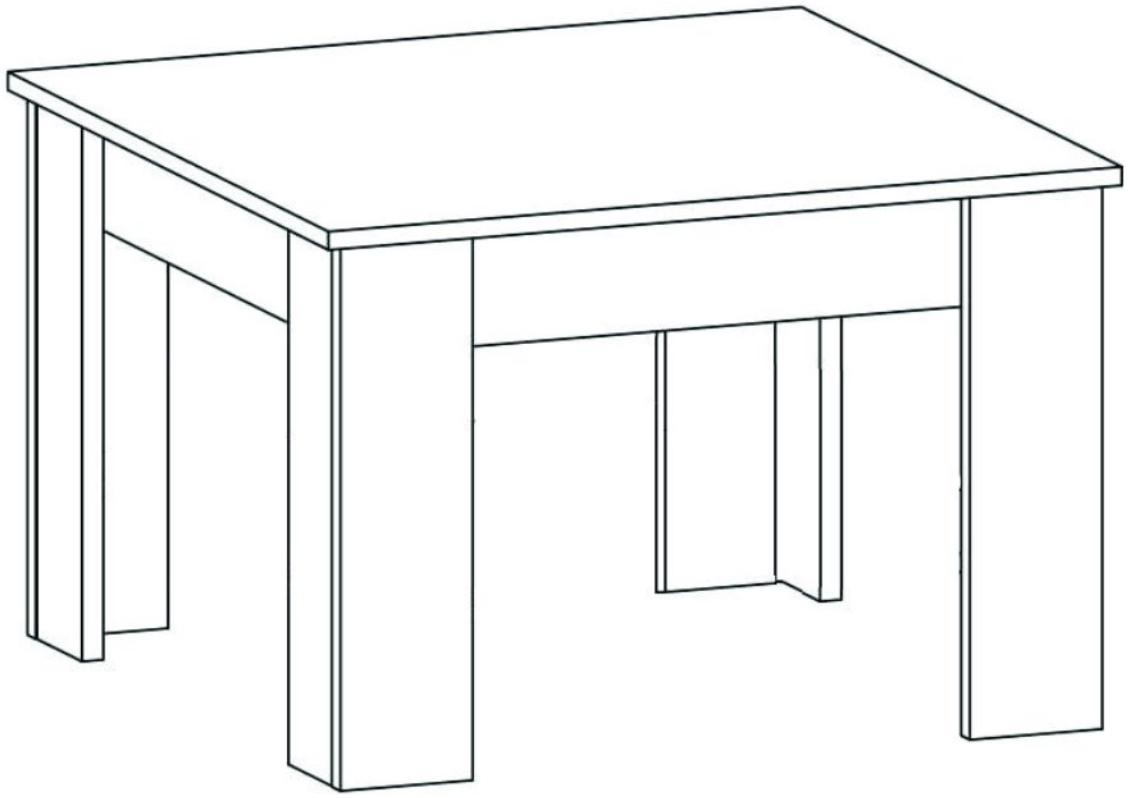

Kolor: Dąb Artisan / nogi czarne

Kod produktu: OR20839

STÓŁ 80 × 80 cm

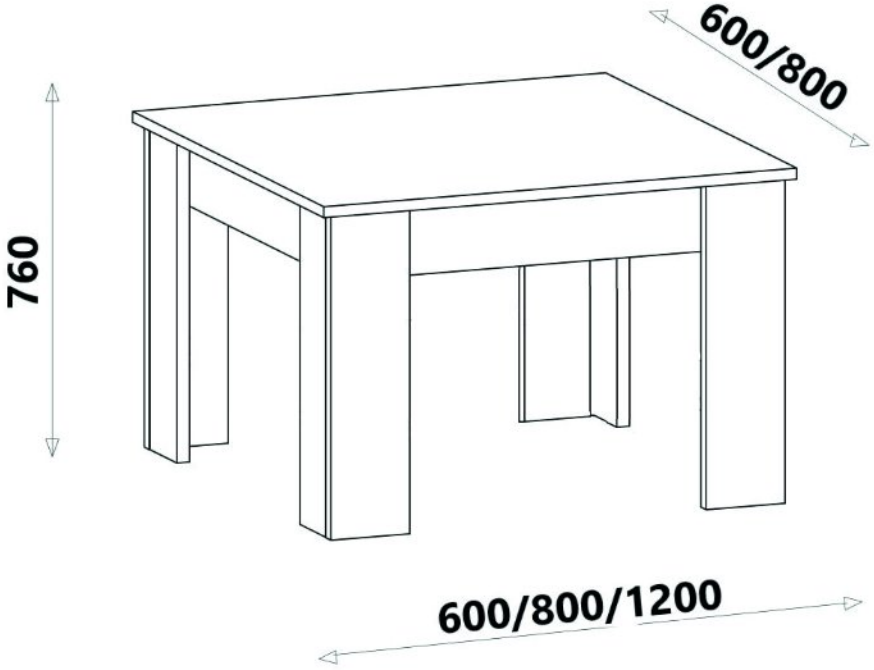

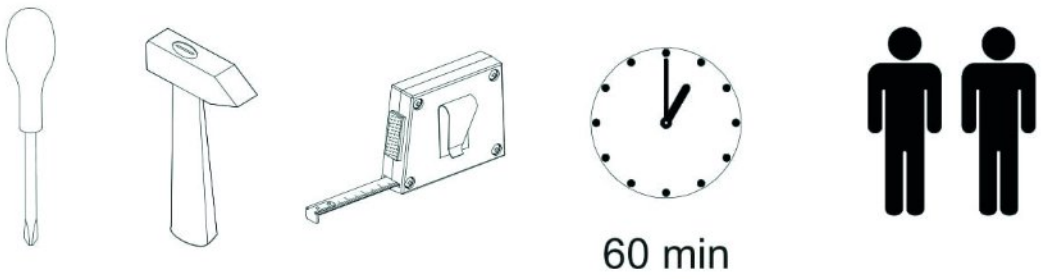

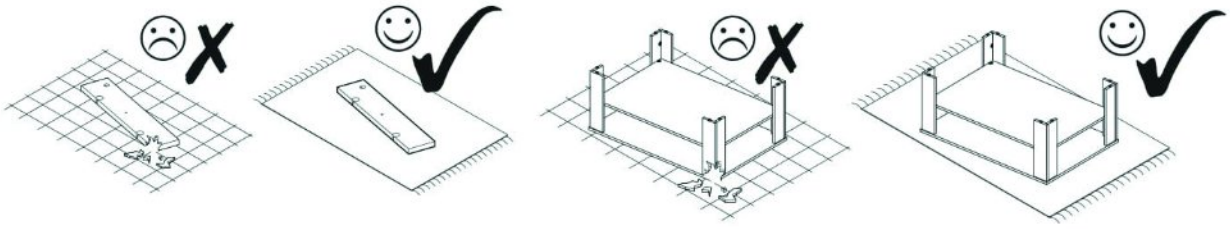

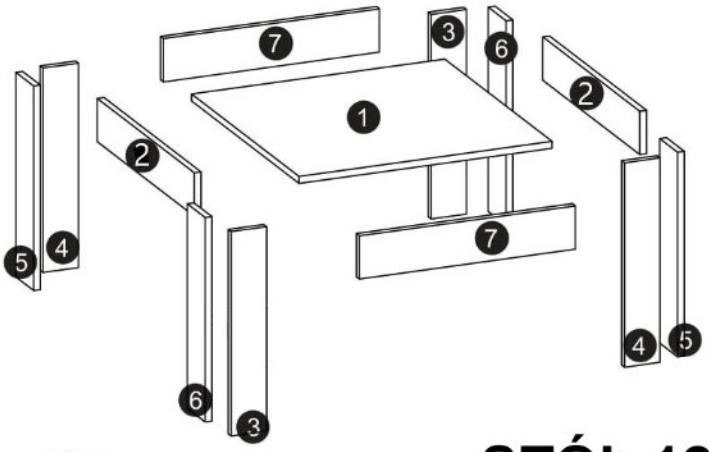

STÓŁ 80 × 80 cm

NUMER ELEMENTU	DŁUGOŚĆ	SZEROKOŚĆ	GUBOŚĆ	ILOŚĆ
1	800	800	16	1
2	710	100	16	2
3	740	100	16	2
4	740	100	16	2
5	740	84	16	2
6	740	84	16	2
7	744	100	16	2

STÓŁ 120 × 80 cm

NUMER ELEMENTU	DŁUGOŚĆ	SZEROKOŚĆ	GUBOŚĆ	ILOŚĆ
1	1200	800	16	1
2	710	100	16	2
3	740	100	16	2
4	740	100	16	2
5	740	84	16	2
6	740	84	16	2
7	1144	100	16	2

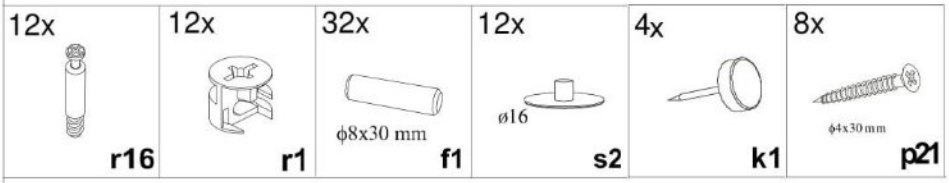

1

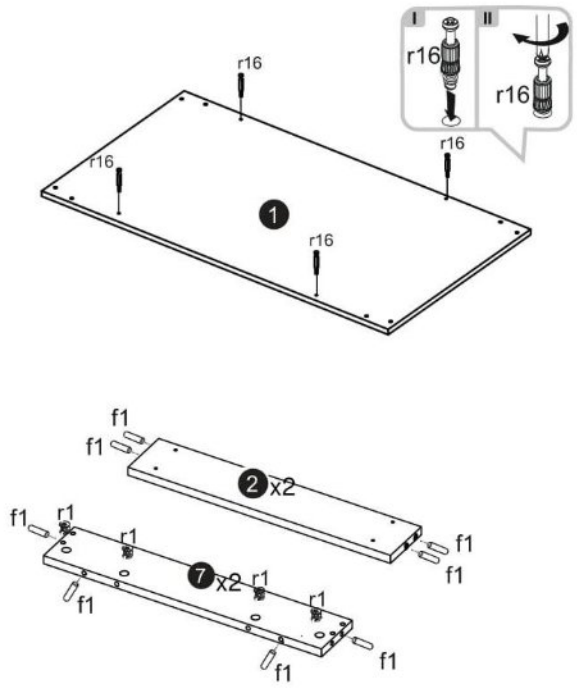

2

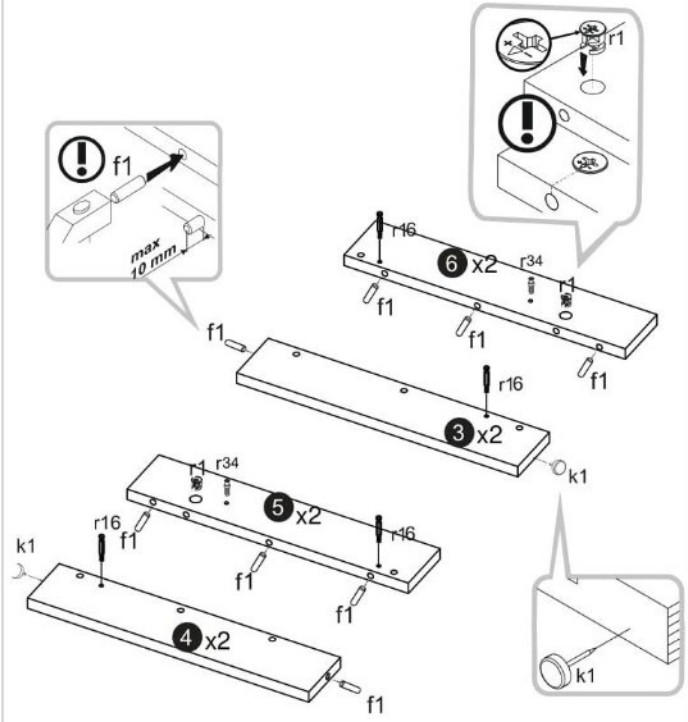

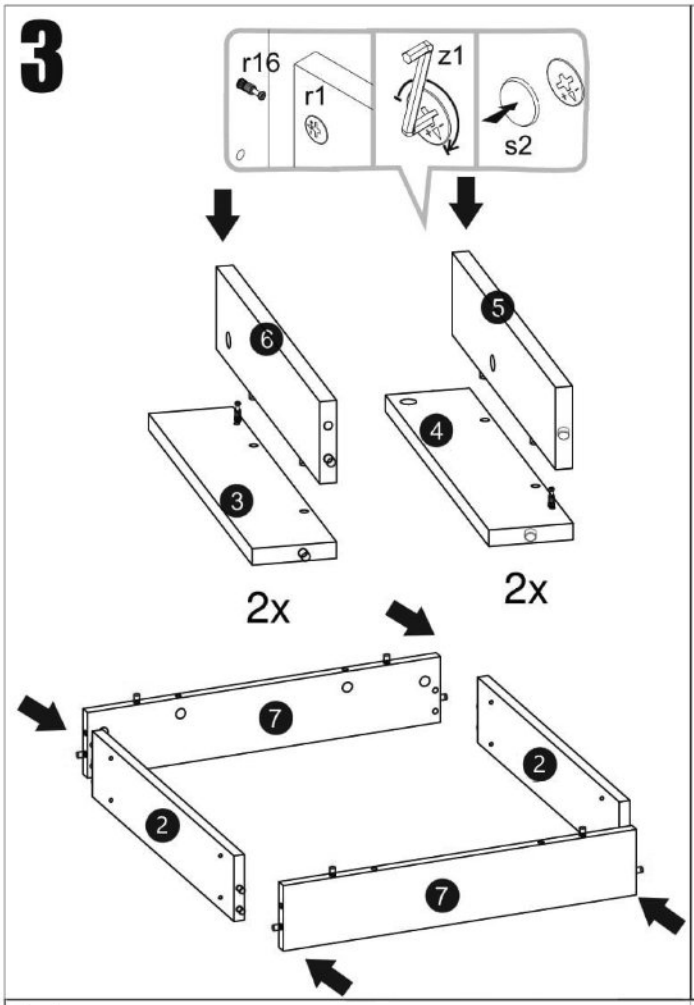
3
r16
r1
z1
s2
6
5
4
3
2x
2x
7
2
2
7

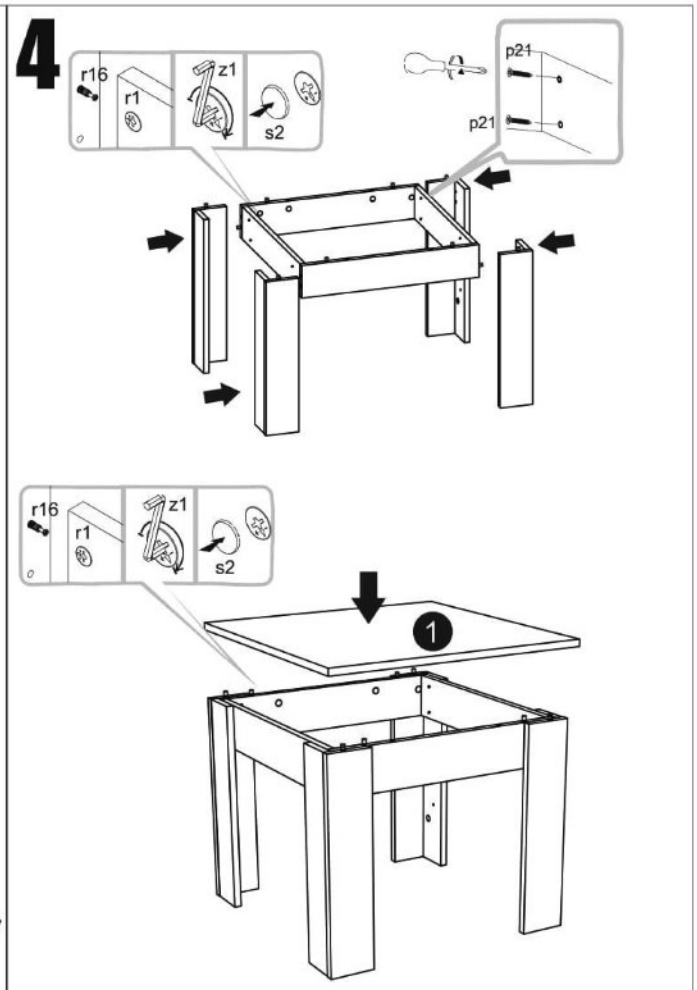
4
r16
r1
z1
s2
p21
p21
r16
r1
z1
s2
1


5
max
50kg

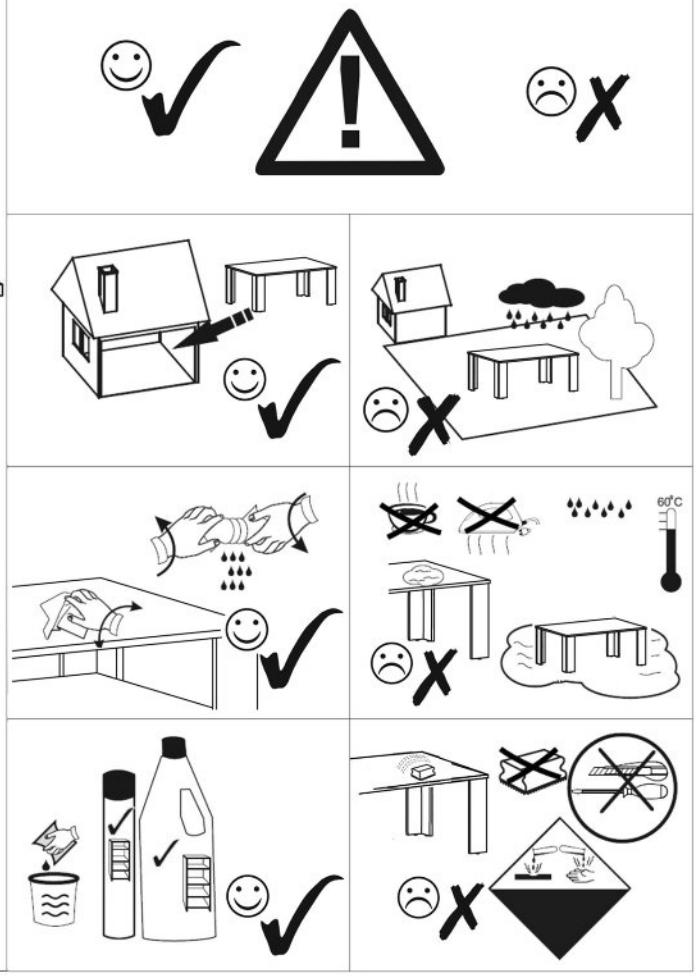
60°C